VÁS ZOHREJE

POUŽÍVATEĽSKÁ PRÍRUČKA AUTOMATICKÝCH PELETOVÝCH KOTLOV

TEKLA

www.tekla.sk

ORIGINÁLNA PRÍRUČKA JÚN 2025

Dobrý deň,

Ďakujeme, že ste si zvolili peletový kotol TEKLA.

Pred začatím používania kotla venujte trochu času a dôkladne sa oboznámte s touto Používateľskou príručkou. Vďaka tomu lepšie spoznáte kotol a ľahšie pochopíte zásady jeho fungovania. Dodržiavanie pokynov, odporúčaní a tipov je zárukou, že váš kotol budete môcť používať mnoho rokov, bez problémov a predovšetkým bezpečne.

Dôležité upozornenia:

- Prosíme, nezabudnite čitateľne vyplniť, podpísať a zaslať na našu adresu záručný list, – je to jednou s podmienok záruky !!!

- Nezabudnite pri posielaní záručného listu, do obálky vložiť aj protokol o spustení kotla !!!

- Obráťte sa na servis s cieľom nahlásiť kotol na spustenie – je to taktiež podmienka záruky !!!

- Neprehliadnite, kotol musí byť spustený v priebehu 60 dní od dňa nákupu.
servis@tekla.sk

- Používanie štvorcestného ventilu s pohonom je jednou zo záručných podmienok. Vďaka montáži tohto prvku sa predlžuje záručná lehota.

informácie, ktoré sú uvedené v tejto publikácii, boli správne v momente jej odovzdania do tlače. Vzhľadom na to, že neustále rozvíjame naše výrobky, vyhradzujeme si právo zmeniť špecifikáciu konštrukcie alebo vybavenia, a to v ľubovoľnom čase, bez predchádzajúceho upozornenia, a z tohto titulu nenesieme žiadnu zodpovednosť.
Zodpovednosť za prípadné chyby a nedostatky sú vylúčené.

OBSAH

Obsah

1 URČENIE KOTLA 4
2 ODPORÚČANÉ PALIVO 5
3 KOTLY SÉRIE DRACO BIO – OPIS, ROZMERY A TECHNICKÉ PARAMETRE 6
4 KOTLY SÉRIE DRACO ECO – OPIS, ROZMERY A TECHNICKÉ PARAMETRE 12
5 KOTLY SÉRIE DRACO BIO COMPACT F II – OPIS, ROZMERY A TECHNICKÉ PARAMETRE 15
6 KOTLY SÉRIE DRACO BIO COMPACT F II GP – OPIS, ROZMERY A TECHNICKÉ PARAMETRE 19
7 KOTLY SÉRIE DRACO D BIO / DRACO D BIO LUX – OPIS, ROZMERY A TECHNICKÉ PARAMETRE 24
8 KOTLY SÉRIE TYTAN BIO – OPIS, ROZMERY A TECHNICKÉ PARAMETRE 33
9 KOTLY SÉRIE KOMFORT – OPIS, ROZMERY A TECHNICKÉ PARAMETRE 36
10 KOTLY SÉRIE- CLASSICO BIO – OPIS, ROZMERY A TECHNICKÉ PARAMETRE 39
11 KOTLY SÉRIE-MINI– OPIS, ROZMERY A TECHNICKÉ PARAMETRE 42
12 INFORMÁCIE OHĽADNE EKODIZAJNU 45
13 VYHLÁSENIA O ZHODE ES 75
14 DODATOČNÉ VYBAVENIE KOTLOV 78
15 UMIESTNENIE A MONTÁŽ V KOTOLNI 87
16 ODPORÚČANÁ SCHÉMA PRIPOJENIA KOTLA 89
17 OBSLUHA A PREVÁDZKA 95
17.1 Spustenie kotla 95
17.2 Rozpaľovanie a zhasínanie kotla: 95
17.3 Prevádzka kotla 96
17.4 Údržba a čistenie 96
18 POUŽÍVANIE OCHRÁN SPIATOČKY (štvorcestné ventily, čerpadlá na návrate, protikondenzačné ventily) 98
19 POKYNY OHĽADNE LIKVIDÁCIE KOTLA 100
20 NASTAVENIA VÝKONU KOTLOV 100
21 ZÁRUČNÉ PODMIENKY A ZODPOVEDNOSŤ ZA CHYBY VÝROBKU 102
22 STAVY NESPRÁVNEJ PRÁCE KOTLA: 106
Obchod a predaj: 118

1 URČENIE KOTLA

Oceľové kotly zo série BIO sú určené na spaľovanie paliva typu pelety automatickým spôsobom.
Tieto kotly sú určené na montáž v otvorenej inštalácii.
Prispôsobenie sa a dodržiavanie požiadaviek, pokynov a informácií, ktoré sú uvedené v tejto príručke, umožňuje vyhnúť sa prípadným problémom pri prevádzke a používaní.

Výhody kotlov:

- jednoduchá a rýchla obsluha a údržba,
- práca v režime meteostanice,
- možnosť pripojenia izbového termostatu,
- ekonomická prevádzka,
- nízka úroveň škodlivých látok v spalinách,
- vysoká účinnosť,
- možnosť nastavenia teploty návratu ovládaním pohonu štvorcestného ventila.

Symboly, označenia, ktoré môžu byť na kotle:

Pozor! Zariadenie pod napätím

Klapka otvorená/uzavretá

Pozor na horúce povrchy

Pozor! Pohyblivé diely

Pred začatím používania kotla sa oboznámte s Používateľskou príručkou

Záruka platí výhradne na území Poľskej republiky

Pri vykonávaní všetkých servisných prác a údržby odpojte kotol od el. napätia

Používajte paliva s náležitou vlhkosťou.

Dvierka neotvárajte počas práce horáka.

Informácia uvedená na dolných dvierkach kotlov série Komfort.
Otvárajte iba pri čistení kotla alebo pri vykonávaní servisných prác a údržby.
Pred otvorením vytiahnite popolník a zdemontujte držiak popolníka.

2 *ODPORÚČANÉ PALIVO*

KOTOL	*PALIVO*
DRACO BIO	*pelety*
DRACO BIO COMPACT F II	*pelety*
DRACO BIO COMPACT F II GP	*pelety*
DRACO D BIO / DRACO D BIO LUX	*pelety*
TYTAN BIO	*pelety*
KOMFORT	*pelety*

PARAMETRE ODPORÚČANÉHO PALIVO	
 Pelety	Odporúčame používanie peliet s nasledujúcimi parametrami: • zrnitosť (granulácia) 6 mm • dĺžka 3 ≤ L ≤ 40, • výhrevnosť >17 MJ/kg • vlhkosť nepresahujúca <12 % • obsah popola ≤ 0,5 %.
	Vykurovacie kotly, ktoré vyrába spoločnosť TEKLA, nie sú určené na spaľovanie odpadov.
	Používanie mokrého paliva môže viesť k usadzovaniu smoly v dymovode, čo môže následne viesť až k požiaru.
	Výrobca nezodpovedá za škody spôsobené nežiaducimi predmetmi, ktoré do kotla podá podávač spolu s palivom.
	Používanie vlhkého alebo nesprávneho paliva môže byť príčinou vzniku korózie na oceľových častí kotla, a môže to byť dôvod straty záruky na tieto prvky.

Namontovanie (a používanie) štvorcestného ventilu s pohonom umožňuje znížiť prevádzkové náklady kotla vďaka skladovaniu nadbytočného tepla a tiež dosiahnuť lepšie parametre spaľovania paliva pri vysokej teplote.

3 KOTLY SÉRIE DRACO BIO – OPIS, ROZMERY A TECHNICKÉ PARAMETRE

Kotly DRACO BIO – zvárané konštrukcie zo zváraného oceľového plechu s hrúbkou 8 ÷ 4 mm (DRACO BIO 12: 5 ÷ 4 mm). Palivo sa spaľuje v horáku FIREBLAST II. Pred horákom a voliteľne v hornej časti spaľovacej komory sú umiestnené keramické katalyzátory alebo oceľové vložky. Úlohou katalyzátorov je dopálenie unikajúcich škodlivých chemických zlúčenín, ktoré vznikajú pri horení – zníženie ich emisie do prostredia (pomáhajú, aby palivo zhorelo dôkladnejšie). Oceľové vložky predlžujú obeh spalín v kotle, a tým zlepšujú výmenu tepla. Palivo potrebné na horenie je privádzané zo zásobníka, ktorý je umiestnený vedľa kotla, s použitím závitovkových podávačov. Množstvo podávaného paliva ako aj pravidelnosť podávania ovláda regulátor. Vzduch potrebný na horenie je privádzaný cez dúchadlo, ktoré je namontované v horáku. Množstvo vzduchu ovláda regulátor. Kotly DRACO BIO, podľa verzie/modelu, majú dve alebo tri dvierka, ktoré poskytujú ľahký prístup do vnútra kotla, čo používateľom uľahčuje vykonávanie všetkých činností, ktoré sa musia vykonávať pri prevádzke kotla. Pravidelné čistenie rúr výmenníka, podľa verzie/modelu, sa vykonáva cez horné dvierka alebo cez revízny otvor (dvierka), ktorý je pod predným plášťom kotla – nad hornými dvierkami.
V kotle DRACO BIO 12 revízny otvor (dvierka) je umiestnený zhora kotla (pod horným plášťom).
V prednej časti horného panela je namontovaný elektronický regulátor, a vzadu je umiestnená pripojovacia lišta, na ktorej sú namontované: hlavný vypínač, poistka a zásuvky určené na pripojenie jednotlivých modulov kotla ako aj zariadení, ktoré sú namontované v danej inštalácii. Aby boli tepelné straty čo najnižšie, výmenník je chránený minerálnou izoláciou. Vonkajší plášť je vyrobený z práškovo lakovaného oceľového plechu.
```

| | |
|---|---|
| ⚠ | Kotly série DRACO BIO sú automatické kotly, avšak vyžadujú, aby používateľ vykonával isté obslužné práce a údržbu.<br>Aby ste zabezpečili dlhú a bezporuchovú prevádzku zariadenia, oboznámte sa so spôsobom jeho obsluhy, nastavovania, ako aj s podmienkami jeho optimálnej práce. |

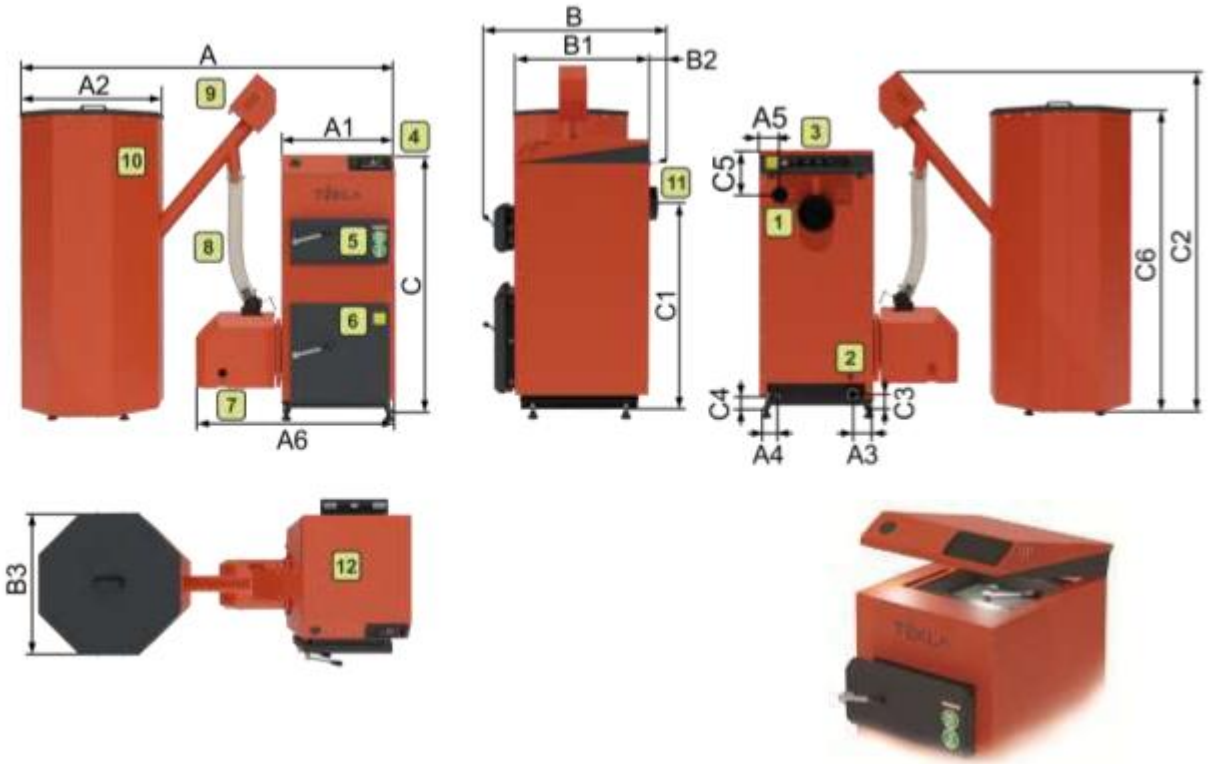


**DRACO BIO 12**,
1 – Nátrubok napájania ÚK; 2 – Nátrubok návratu ÚK; 3 – Pripojovacia lišta 4 – Ovládač; 5 – Dvierka hornej revízie; 6 – Dolné dvierka popolníka; 7 – Horák Fireblast; 8 – Ohybná rúra podávača; 9 – Pohon podávač paliva; 10 – Zásobník paliva; 11 – Sopúch; 12 – Horná revízna.
```

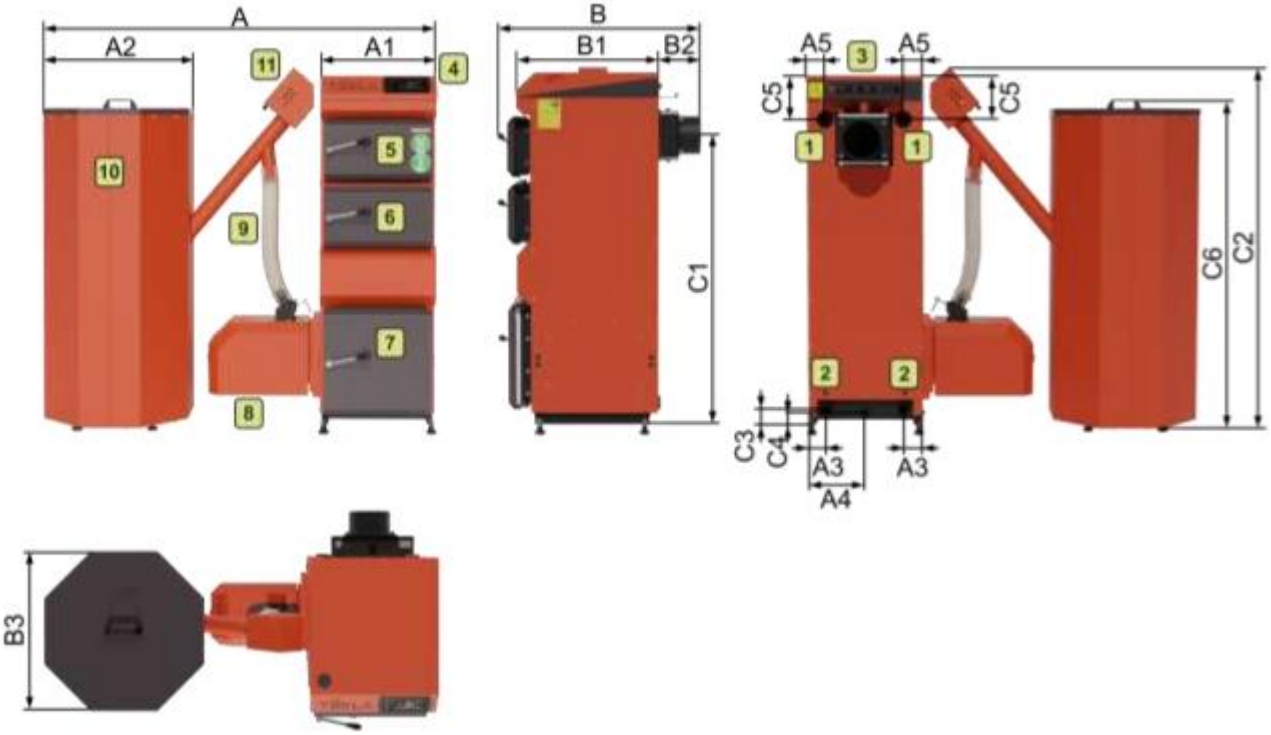

DRACO BIO 15,25,35,50

1 – Nátrubok napájania ÚK; 2 – Nátrubok návratu ÚK; 3 – Pripojovacia lišta; 4 – Ovládač, 5 – Horná revízia; 6 – Stredná revízia; 7 – Dolné dvierka popolníka; 8 – Horák Fireblast; 9 – Ohybná rúra podávača; 10 – Zásobník paliva; 11 – Pohon podávač paliva.

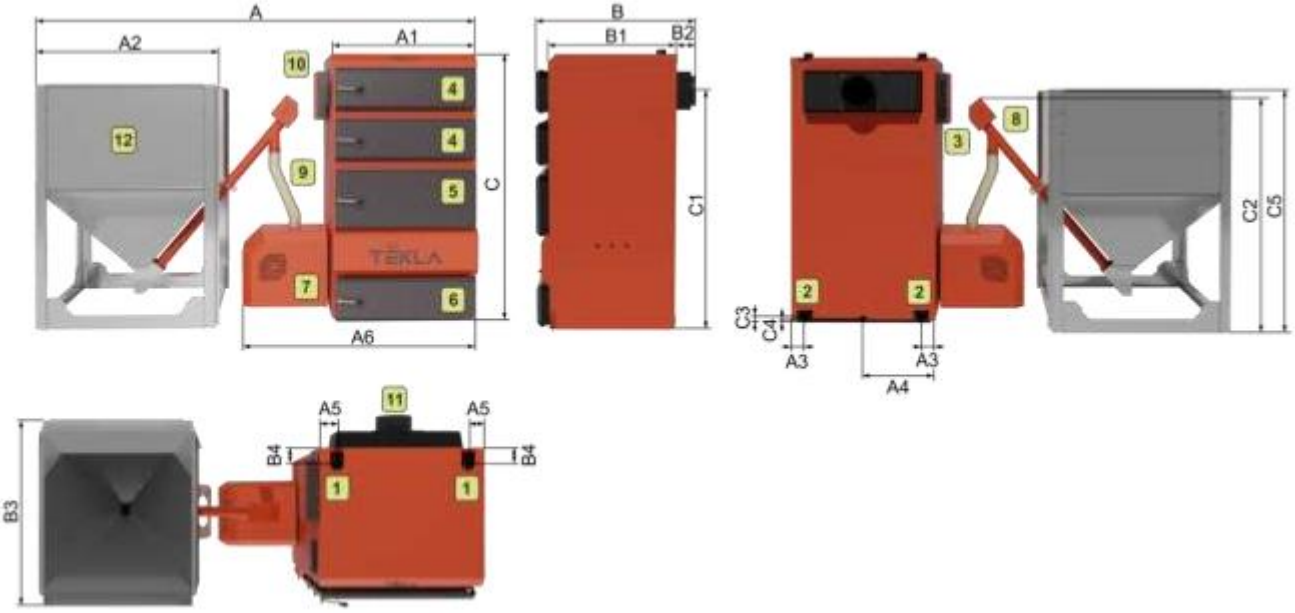

DRACO BIO 75

1 – Nátrubok napájania ÚK; 2 – Nátrubok návratu ÚK; 3 – Pripojovacia lišta 4 – Revízia; 5 – Horné dvierka; 6 – Dolné dvierka; 7 – Horák; 8 – Podávač zásobníka; 9 – Ohybná rúra podávača; 10 – Ovládač; 11 – Sopúch; 12 – Zásobník;

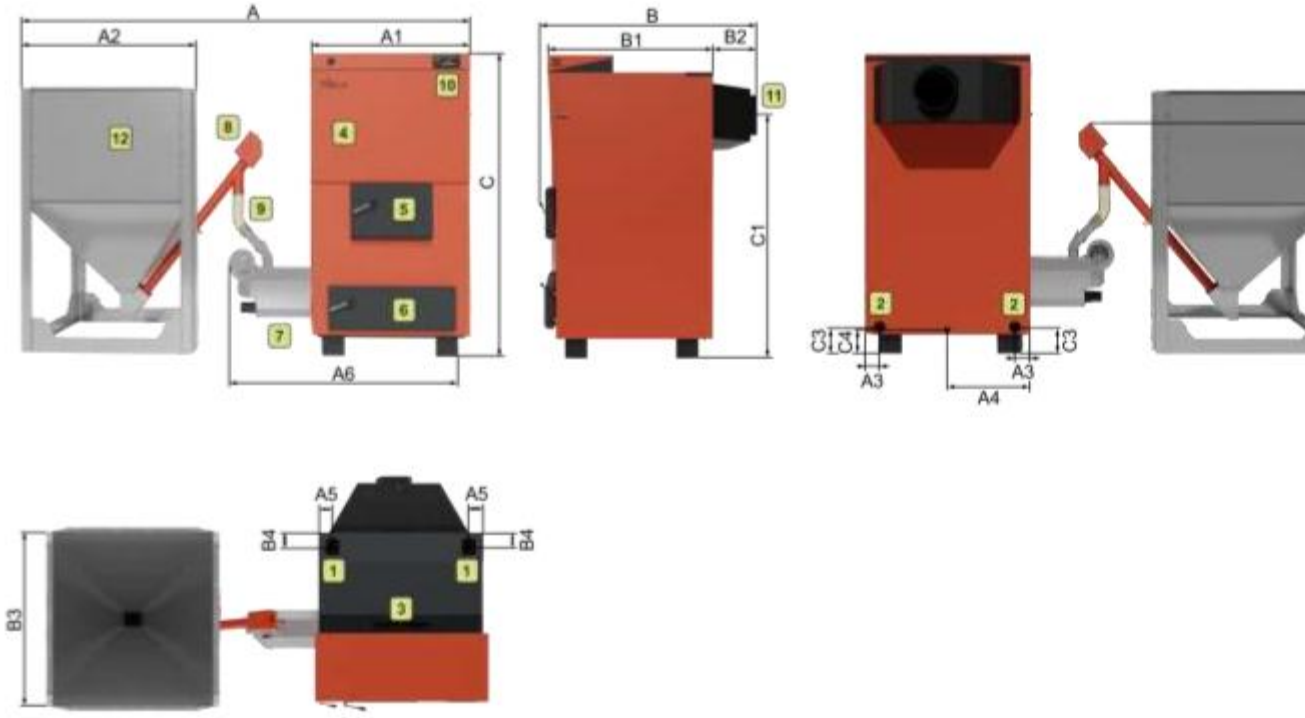

DRACO BIO 75, 100

1 – Nátrubok napájania ÚK; 2 – Nátrubok návratu ÚK; 3 – Pripojovacia lišta 4 – Revízia; 5 – Horné dvierka; 6 – Dolné dvierka; 7 – Horák; 8 – Podávač zásobníka; 9 – Ohybná rúra podávača; 10 – Ovládač; 11 – Sopúch; 12 – Zásobník;

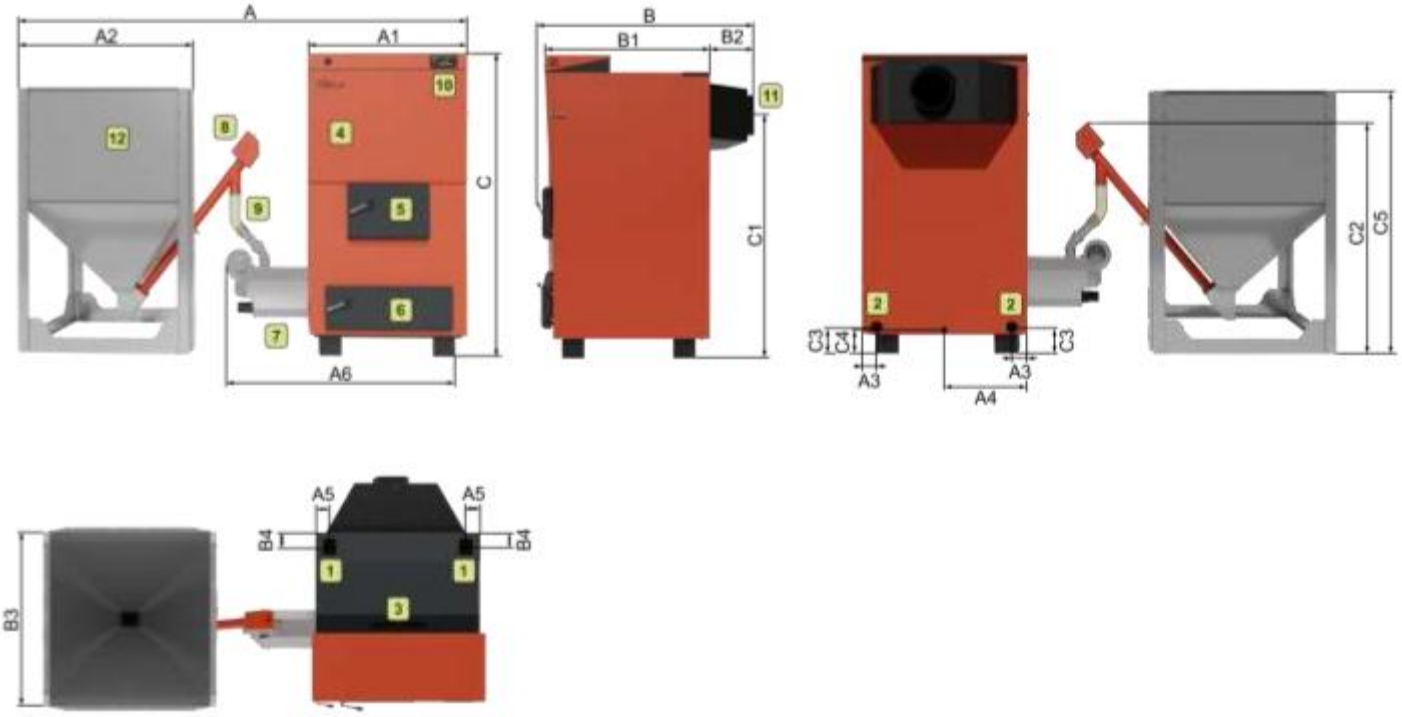

DRACO BIO 150

1 – Nátrubok napájania ÚK; 2 – Nátrubok návratu ÚK; 3 – Pripojovacia lišta 4 – Revízia; 5 – Horné dvierka; 6 – Dolné dvierka; 7 – Horák; 8 – Podávač zásobníka; 9 – Ohybná rúra podávača; 10 – Ovládač; 11 – Sopúch; 12 – Zásobník;

V kotloch DRACO BIO 150 spaľovanie prebieha v horáku typu Uni-Max.

		DRACO BIO 12	DRACO BIO 75	DRACO BIO 100	DRACO BIO 150
A	[mm]	1550	2750	3050	3530
A1		490	770	1020	1105
A2		610	1200	1200	1200
A3		90	95	95	100
A4		90	385	510	550
A5		90	105	105	95
A6		890	1270	1680	1760
B		770	1155	1240	1650
B1		560	770	870	1150
B2		45	225	225	425
B3		610	1250	1250	1250
C		1120	1925	1925	2000
C1		845	1685	1685	1745
C2		1500	1625	1625	1895
C3		75	70	70	195
C4		65	50	50	175
C5		195	1680	1680	1680
C6		1340	-	-	-

Zásobník je s kotlom spojený cez ohybnú rúru, vďaka ktorej sa dá zmeniť poloha zásobníka – preto celková šírka súpravy je variabilným rozmerom. Výška zásobníka môže byť rôzna, podľa typu zásobníka, ako aj od typu závitovkového podávača

Pätky sú v kotloch s výkonom do 50 kW. V kotloch DRACO BIO 75, 100 a 150 – prípojky vykurovacej vody sa nachádzajú hore (výstup teplej vody) a vzadu dole (návrat studenej vody do kotla), v ostatných kotloch sa obe prípojky nachádzajú na zadnej strane kotla (príslušne hore a dole). Nátrubky napájania a návratu sa v kotloch nachádzajú tak na pravej ako aj na ľavej strane kotla. Aby bol zaručený správny obeh vody, nezabudnite, že kotol musí byť pripojený k inštalácie diagonálne. Kapilára snímačov musí byť zaskrutkovaná na rovnakej strane, ako pripojenie napájania inštalácie.

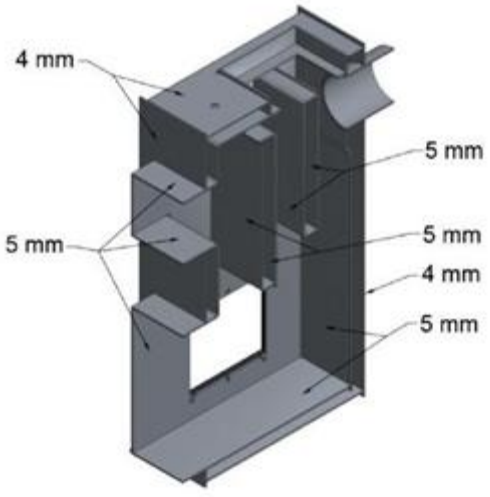

DRACO BIO 12

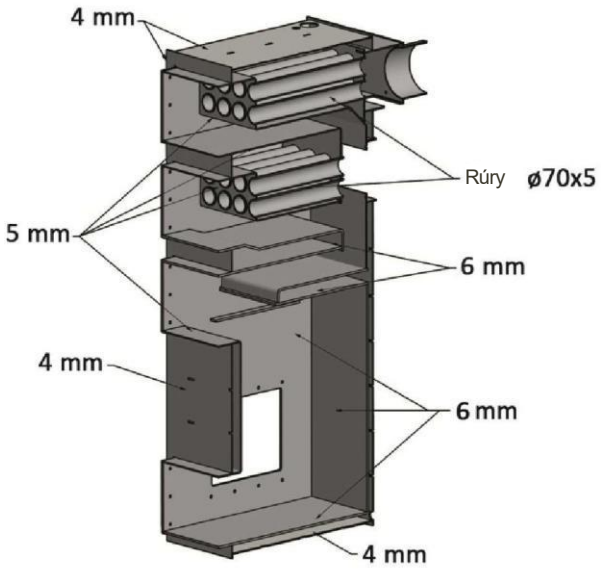

DRACO BIO 75, 100

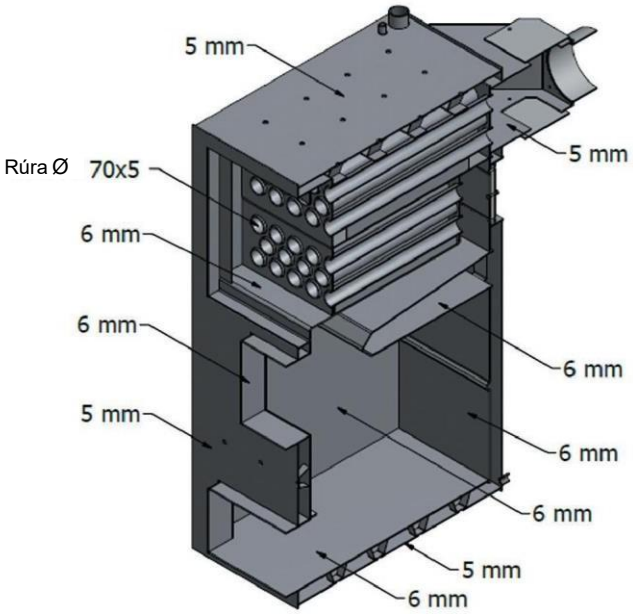

DRACO BIO 150

V kotloch DRACO BIO 150 spaľovanie prebieha v horáku typu Uni-Max.

	Tak k horáku Uni-Max ako aj k regulátoru, ktorý riadi prácu horáka, pripojené sú dodatočné používateľské príručky. Na tieto (pod)moduly je udelená osobitná záruka ich výrobcu v rozsahu a v súlade s podmienkami, ktoré sú opísané v dokumentácii, ktorá bola dodaná s týmito modulmi.

Parameter		SI	DRACO BIO 12	DRACO BIO 75	DRACO BIO 100	DRACO BIO 150
Menovitý výkon		kW	12	75	99	150
Účinnosť	Menovitý výkon	%	92	91	89	93
	Minimálny výkon		93	91	89	93
Sezónna účinnosť		%	80	85	79	83
Sezónne emisie	PM	mg/m^3	17	19	20	20
	OGC		14	6	7	5
	CO		273	213	100	371
	NOx		127	137	147	163
Rozpätie nastavenia výkonu		kW	3,6 ÷ 12	22,5 ÷75	29,7÷99	45 ÷ 150
Typ paliva		-	pelety			
Trieda paliva		-	C1			
Spotreba paliva	Menovitý výkon	kg/h	2,8	17,3	23	33,3
	Minimálny výkon		0,8	5,1	7	9,6
Horľavosť (menovitý výkon)		h	57	57,8	43,5	30
Teplota spalín	Menovitý výkon	°C	94	109	142	124
	Minimálny výkon		77	76	86	72
Trieda kotla		-	5			
Trieda energetickej efektívnosti		-	A+			
Súčiniteľ EEI		-	119	124	116	120
Hmotnosť (kotol / zásobník)		kg	235 / 34	966/ 05	1265/105	1342 /132
Vykurovacia plocha kotla		m^2	1,8	9,2	13	16,9
Vodný objem		dm^3	55	320	505	655
Vyžadovaný ťah komína		Pa	8 ÷ 17	20÷30	25÷40	
Rozmery kotla so zásobníkom	šírka	mm	1550	2750	3050	3530
	hlbka	mm	770	1155	1440	1650
	výška	mm	1500	1925	1925	2000
Priemer dymovodu		mm	127	200 -250 - 150 kW		
Objem zásobníka paliva		l	240	1470		
Objem zásobníka paliva		kg	~160	~160		
Rozmery nakladacieho otvoru zásobníka		mm	600x600	1145x1145		
Maximálny pracovný tlak vody		bar	1,5			
Skupina tekutín		-	2 – voda			
Odporúčaná prevádzková teplota vykurovacej vody		°C	65 ÷80			
Maximálna prevádzková teplota vykurovacej vody		°C	90			
Min. teplota vody vracajúcej do kotla		°C	55			
Max. prípustná úroveň vykurovacieho média		m	15			
Bezpečnostný ventil		bar	1,5			
Prípojky kotla vykurovacej vody a návratu		Js	G 1 ½"			
Opory prietoku vody cez kotol		mbar	25 – 30			
Prúd dymu	Menovitý výkon	g/s	8,23	58	59,9	81
	Minimálny výkon		4,4	25	31,2	39
Prípojné napätie		-	1 PEN ~ 50 Hz			
Spotreba elektrickej energie	Menovitý výkon	W	49	69	146	130
	Minimálny výkon		33	35	57	98
	Pohotovostný režim		4	3	4	5
Maximálna spotreba energie prevody/dúchadlo/zapaľovač		W				
Stupeň ochrany (elektrická izolácia)		-	IP 40			

4 KOTLY SÉRIE DRACO ECO – OPIS, ROZMERY A TECHNICKÉ PARAMETRE

Kotly DRACO ECO patrí do radu kotlov na biomasu, v ktorých je možné ako palivo použiť drevnú štiepku a drevené pelety s frakciou 6-30 mm. Výmenníky je vyrobený z oceľového plechu 8÷4 mm. Horák ECO, ktorý je jedným z najdôležitejších prvkov kotla, má štandardne samočistiaci systém. Vďaka univerzálnej konštrukcii výmenníka je možné horák inštalovať na pravej alebo ľavej strane kotla. Spaľovanie paliva prebieha v komore ECO horáka. Pred horákom a v hornej časti výmenníka sú umiestnené keramické katalyzátory a oceľové vložky. Úlohou katalyzátorov je spaľovať horľavé prchavé častice, ktoré neboli spálené v horákovej komore. Toto riešenie pomáha znižovať emisie oxidov a prachových častíc do ovzdušia. Oceľové vložky predlžujú cirkuláciu spalín v kotle, zlepšujú prenos tepla a zvyšujú účinnosť zariadenia. Palivo potrebné na spaľovanie je dodávané zo zásobníka umiestneného vedľa kotla pomocou závitovkových podávačov. Množstvo podávaného paliva a frekvencia podávania sú regulované regulátorom. Vzduch potrebný na spaľovanie je dodávaný dúchadlom, ktorý ho tlačí do spaľovacej komory v horáku. Množstvo čerpaného vzduchu je nastaviteľné cez nastavenia ovládača. Kotly DRACO ECO sú vybavené tromi dvierkami pre ľahší prístup pre užívateľa pre všetky činnosti potrebné počas prevádzky. Elektronický ovládač je namontovaný v prednej časti horného panelu a vzadu je pripojovacia skriňa, na ktorej je namontovaný hlavný vypínač, poistka a zásuvky na pripojenie jednotlivých komponentov kotla a zariadenia inštalované v inštalácii. Aby sa znížili tepelné straty, výmenník je chránený izoláciou z minerálnej vlny. Vonkajší plášť je vyrobený z oceľového plechu s práškovým nástrekom.

Kotly DRACO ECO sú automatické kotly, vyžadujú si však obsluhu užívateľa. Pre zabezpečenie dlhej a bezporuchovej prevádzky zariadenia sa oboznámte s jeho obsluhou a reguláciou, pre jeho optimálnu prevádzku.

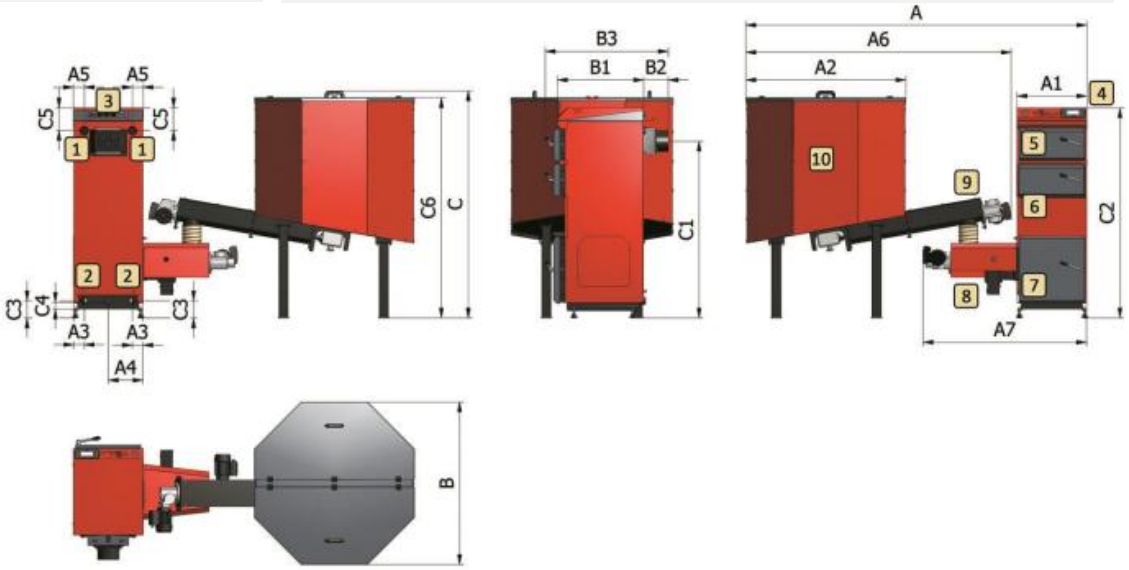

1 – Konektor spiatočky ústredného kúrenia 2 – Konektor prívodu ústredného kúrenia 3 – Spojovacia lišta, 4 – Regulátor 5 – Horné dvierka (čistenie), 6 – Stredné dvierka (nakladanie), 7 – Spodné dvierka, 8 – Horák, 9 – Prevodovka násypky, 10 – Zásobník,

		DRACO ECO 25
A	[mm]	2600
A1		530
A2		1215
A3		80
A4		265
A5		80
A6		1970
A7		1230
B		1235
B1		775
B2		190
B3		1100
C		1710
C1		1290
C2		1545
C3		75
C4		65
C5		180
C6		1670
Výškové rozmery sú uvedené bez prídavných nožičiek umožňujú nastaviť výšku kotla. Zásobník sa pripája ku kotlu ohybným potrubím, ktoré umožňuje meniť polohu zásobníka - šírka celej zostavy je teda variabilný rozmer. Výška zásobníka sa môže líšiť v závislosti od typu zásobníka a typu závitovkového podávača.		

Prípojky prívodu a spiatočky v kotloch sú umiestnené na pravej aj ľavej strane kotla. Aby ste zabezpečili správnu cirkuláciu vody, nezabudnite pripojiť kotol k inštalácii diagonálne. Kapilára snímača by mala byť zaskrutkovaná z tej istej strany ako je napájacia prípojka inštalácie.

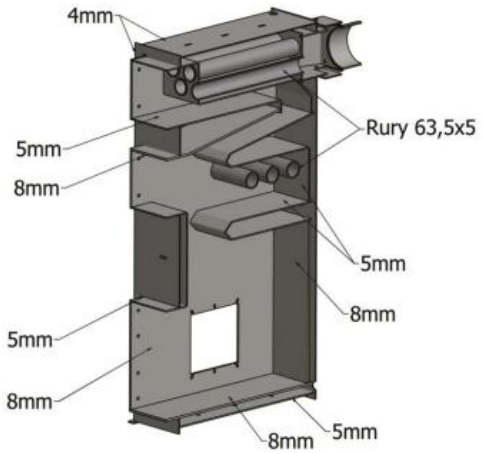

Parameter		SI	DRACO ECO 25
Menovitý výkon		kW	25
Účinnosť	Menovitý výkon	%	92
	Minimálny výkon		91
Sezónna účinnosť		%	76
Sezónne emisie	PM	mg/ m^3	20
	OGC		12
	CO		272
	NOx		152
Rozpätie nastavenia výkonu		kW	7,5÷25
Typ paliva		-	pelety
Trieda paliva		-	C1
Spotreba paliva	Menovitý výkon	kg/h	5,67
	Minimálny výkon		1,43
Horľavosť (menovitý výkon)		h	118
Teplota spalín	Menovitý výkon	°C	105
	Minimálny výkon		79
Trieda kotla		-	5
Trieda energetickej efektívnosti		-	A+
Súčiniteľ EEI		-	114
Hmotnosť (kotol / zásobník)		kg	565/229
Vykurovacia plocha kotla		m^2	4,5
Vodný objem		dm^3	155
Vyžadovaný ťah komína		Pa	15÷ 25
Rozmery kotla so zásobníkom	šírka	mm	2600
	hĺbka	mm	1235
	výška	mm	1710
Priemer dymovodu		mm	160
Objem zásobníka paliva		l	1000
Objem zásobníka paliva		kg	670
Rozmery nakladacieho otvoru zásobníka		mm	1200x600
Max. prevádzkový tlak vody		bar	1,5
Skupina tekutín		-	2 – voda
Odporúčaná prevádzková teplota vykurovacej vody		°C	65 ÷ 80
Maximálna prevádzková teplota vykurovacej vody		°C	90
Min. teplota vody vracajúcej do kotla		°C	55
Max. prípustná úroveň vykurovacieho média		m	15
Bezpečnostný ventil		bar	1,5
Prípojky kotla vykurovacej vody a návratu		Js	G 1 $^{1/2}$"
Opory prietoku vody cez kotol		mbar	25 – 30
Prúd dymu	Menovitý výkon	g/s	17,7
	Minimálny výkon		6,7
Prípojné napätie		-	1 PEN ~ 50 Hz
Spotreba elektrickej energie	Menovitý výkon	W	391
	Minimálny výkon		127
	Pohotovostný režim		4,2
Spotreba elektrickej energie prevody/dúchadlo/zapaľovač		W	660/85/300
Stupeň ochrany (elektrická izolácia)		-	IP 40

5 KOTLY SÉRIE DRACO BIO COMPACT F II – OPIS, ROZMERY A TECHNICKÉ PARAMETRE

Kotly DRACO BIO COMPACT F II – zvárané konštrukcie zo zváraného oceľového plechu s hrúbkou 6 ÷ 4 mm. Palivo sa spaľuje v horáku FIREBLAST II. V spaľovacej komore, pred horákom, nachádzajú sa keramické katalyzátory. Úlohou katalyzátorov je: dopálenie unikajúcich škodlivých chemických zlúčenín, ktoré vznikajú pri horení – zníženie ich emisie do prostredia (pomáhajú, aby palivo zhorelo dôkladnejšie). Palivo potrebné na horenie je privádzané zo zásobníka, ktorý je umiestnený nad výmenníkom, s použitím závitovkových podávačov. Množstvo podávaného paliva ako aj pravidelnosť podávania ovláda regulátor. Vzduch potrebný na horenie je privádzaný cez dúchadlo, ktoré je namontované v horáku. Množstvo vzduchu ovláda regulátor. Kotly DRACO BIO COMPACT F II majú dve dvierka, ktoré poskytujú ľahký prístup do vnútra kotla, čo používateľom uľahčuje vykonávanie všetkých činností, ktoré sa musia vykonávať pri prevádzke kotla. Pravidelné čistenie rúr výmenníka sa vykonáva cez horné dvierka.
V prednej časti horného panela je namontovaný elektronický regulátor, a zboku je umiestnená pripojovacia lišta, na ktorej sú namontované: hlavný vypínač, poistka a zásuvky určené na pripojenie jednotlivých modulov kotla ako aj zariadení, ktoré sú namontované v danej inštalácii. Aby boli tepelné straty čo najnižšie, výmenník je chránený minerálnou izoláciou. Vonkajší plášť je vyrobený z práškovo lakovaného oceľového plechu.

Kotly série DRACO BIO COMPACT F II sú automatické kotly, avšak vyžadujú, aby používateľ vykonával isté obslužné práce a údržbu.

Aby ste zabezpečili dlhú a bezporuchovú prevádzku zariadenia, oboznámte sa so spôsobom jeho obsluhy, nastavovania, ako aj s podmienkami jeho optimálnej práce.

Kotly Draco Bio Compact F II majú v štandarde ovládač Estyma Igneo Touch.

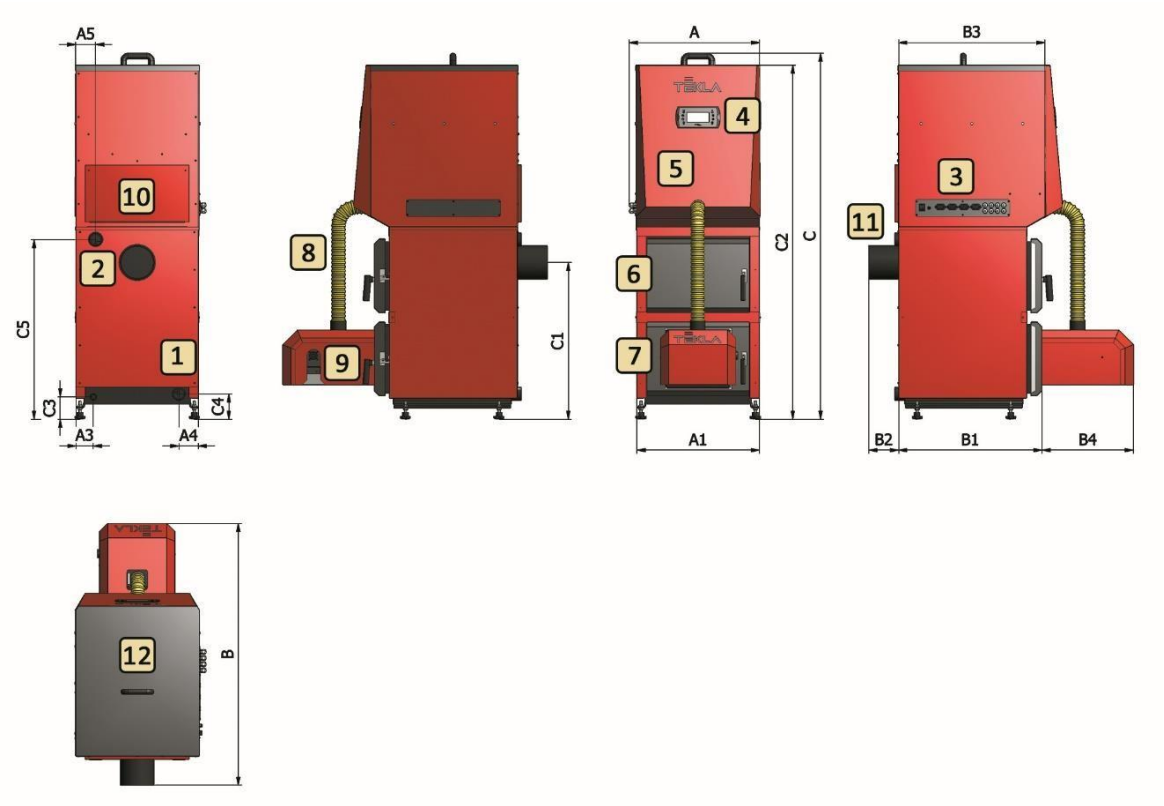

DRACO BIO COMPACT F II 12, 18, 23

1 – Nátrubok návratu ÚK; 2 – Nátrubok napájania ÚK; 3 – Pripojovacia lišta 4 – Ovládač; 5 – Zásobník paliva; 6 – Horné dvierka; 7 – Dolné dvierka; 8 – Ohybné potrubie; 9 – Horák Fireblast; 10 – Podávač paliva; 11 – Dymovod; 12 – Veko zásobníka

Ak to parametre kotolne umožňujú (výška kotla môže byť väčšia) v kotloch Draco Bio Compact F II sa dá zväčšiť objem zásobníka namontovaním ku kotlu „nadstavca“, ktorý sa štandardne dodáva s kotlom. Namontovaním tohto prvku sa dá zväčšiť objem zásobníka adekvátne – na 190 litrov (Compact 12), na 220 litrov (Compact 18), na 270 litrov (Compact 23). Avšak súčasne sa o 20 cm zväčší výška celého kotla.

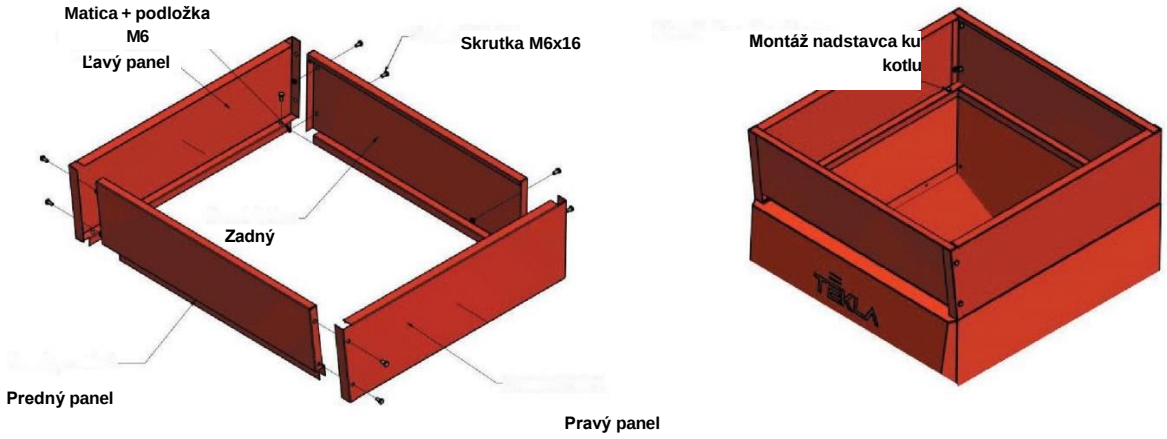

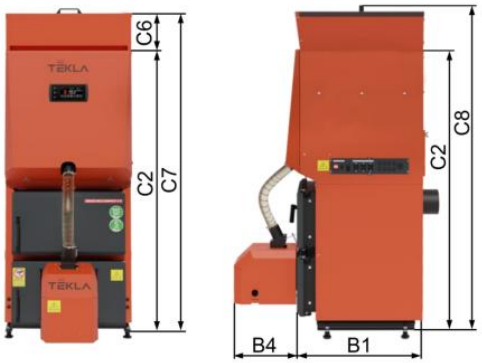

		DRACO BIO COMPACT F II 12	DRACO BIO COMPACT F II 18	DRACO BIO COMPACT F II 23
A	[mm]	575	675	675
A1		535	635	635
A2		-----	-----	-----
A3		75	75	75
A4		85	85	85
A5		85	85	85
B		1230	1230	1330
B1		645	645	745
B2		75	75	75
B3		640	640	740
B4		510	510	510
C		1550 (1750)	1550 (1750)	1550 (1750)
C1		640	640	645
C2		1510 (1710)	1510 (1710)	1510 (1710)
C3		55	55	55
C4		75	75	75
C5		745	745	745

Hodnota výšky je uvedená bez nožičiek, ktoré dodatočne umožňujú nastaviť požadovanú výšku kotla.
Rozmery uvedené v zátvorkách sú rozmery po zväčšení objemu zásobníka

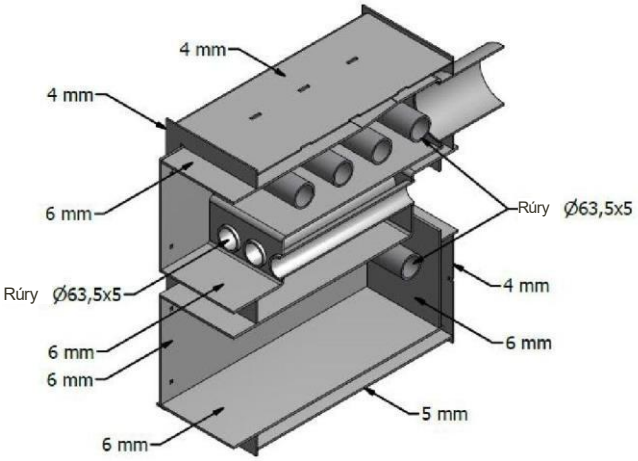

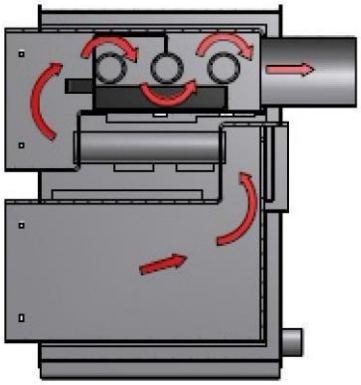

DRACO BIO COMPACT F II

Nátrubky napájania a návratu sa v kotloch nachádzajú tak na pravej ako aj na ľavej strane kotla. Aby bol zaručený správny obeh vody, nezabudnite, že kotol musí byť pripojený k inštalácie diagonálne.
Kapilára snímačov musí byť zaskrutkovaná na rovnakej strane, ako pripojenie napájania inštalácie.

Kotly Draco Bio Compact F II majú turbulátory spalín, ktoré sú umiestnené v hornej komore (Compact 23 dodatočne špirály v rúrach výmenníka). Úlohou turbulátorov je predĺžiť cestu spalín, a vďaka tomu zväčšiť celkovú tepelnú efektívnosť kotla. Turbulátory vložte do kotla počas jeho práce. Pri čistení ich vytiahnite.

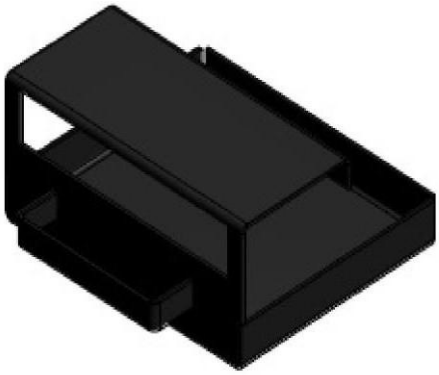

Turbulátor hornej komory

Spirálovité turbulátory
(iba Compact 23)

⚠	Turbulátory sa počas práce kotla zohrievajú. Predtým, než začnete čistiť výmenník, najprv umožnite, aby kotol dostatočne vychladol, a pri čistení používajte vhodné ochranné rukavice.

Parameter		SI	DRACO BIO COMPACT 12 F II	DRACO BIO COMPACT 18 F II	DRACO BIO COMPACT 23 F II
Menovitý výkon		kW	12	18	23
Účinnosť	Menovitý výkon	%	92	92	93
	Minimálny výkon		93	93	93
Sezónna účinnosť		%	84	84	89
Sezónne emisie	PM	mg/ m^3	18	18	18
	OGC		16	16	15
	CO		302	209	282
	NOx		174	178	167
Rozpätie nastavenia výkonu		kW	3,6 ÷ 12	5,4 ÷ 18	6,9 ÷ 23
Typ paliva		-	pelety		
Trieda paliva		-	C1		
Spotreba paliva	Menovitý výkon	kg/h	2,8	4,2	5,5
	Minimálny výkon		0,8	1,2	1,6
Horľavosť (menovitý výkon)		h	28 (41)	22 (32)	20 (31)
Teplota spalín	Menovitý výkon	°C	118	122	107
	Minimálny výkon		68	74	65
Trieda kotla		-	5		
Trieda energetickej efektívnosti		-	A+		
Súčiniteľ EEI		-	123	124	124
Hmotnosť (kotol / zásobník)		kg	284	317	357
Vykurovacia plocha kotla		m^2	1,9	2,4	3
Vodný objem		dm^3	68	75	93
Vyžadovaný ťah komína		Pa	8 ÷ 17		
Rozmery kotla so zásobníkom	šírka	mm	575	675	675
	hlbka	mm	1230	1230	1330
	výška	mm	1550 (1750)	1550 (1750)	1550 (1750)
Priemer dymovodu		mm	127	145	160
Objem zásobníka paliva		l	130 (190)	150 (220)	180 (270)
Objem zásobníka paliva		kg	~80 (~115)	~95 (~135)	~110 (~170)
Rozmery nakladacieho otvoru zásobníka		mm	500x500	600x500	600x600
Max. prevádzkový tlak vody		bar	1,5		
Skupina tekutín		-	2 – voda		
Odporúčaná prevádzková teplota vykurovacej vody		°C	65 ÷ 80		
Maximálna prevádzková teplota vykurovacej vody		°C	90		
Min. teplota vody vracajúcej do kotla		°C	55		
Max. prípustná úroveň vykurovacieho média		m	15		
Bezpečnostný ventil		bar	1,5		
Prípojky kotla vykurovacej vody a návratu		Js	G 1 ½"		
Opory prietoku vody cez kotol		mbar	25 – 30		
Prúd dymu	Menovitý výkon	g/s	8,2	66	13,4
	Minimálny výkon		3,5	18	5,6
Prípojné napätie		-	1 PEN ~ 50 Hz		
Spotreba elektrickej energie	Menovitý výkon	W	40	44	50
	Minimálny výkon		18	21	27
	Pohotovostný režim		5,5	6,5	6
Spotreba elektrickej energie prevody/dúchadlo/zapaľovač		W	50/45/300		
Stupeň ochrany (elektrická izolácia)		-	IP 40		

6 KOTLY SÉRIE DRACO BIO COMPACT F II GP – OPIS, ROZMERY A TECHNICKÉ PARAMETRE

Kotly DRACO BIO COMPACT F II GP – zvárané konštrukcie zo zváraného oceľového plechu s hrúbkou 6 ÷ 4 mm. Palivo sa spaľuje v horáku FIREBLAST II. V spaľovacej komore, pred horákom, nachádzajú sa keramické katalyzátory. Úlohou katalyzátorov je: dopálenie unikajúcich škodlivých chemických zlúčenín, ktoré vznikajú pri horení – zníženie ich emisie do prostredia (pomáhajú, aby palivo zhorelo dôkladnejšie).
Palivo potrebné na horenie je privádzané zo zásobníka, ktorý je umiestnený vedľa výmenníka, s použitím závitovkových podávačov. Množstvo podávaného paliva ako aj pravidelnosť podávania ovláda regulátor. Vzduch potrebný na horenie je privádzaný cez dúchadlo, ktoré je namontované v horáku. Množstvo vzduchu ovláda regulátor. Kotly DRACO BIO COMPACT F II GP majú dve dvierka, ktoré poskytujú ľahký prístup do vnútra kotla, čo používateľom uľahčuje vykonávanie všetkých činností, ktoré sa musia vykonávať pri prevádzke kotla. Pravidelné čistenie rúr výmenníka sa vykonáva cez horné dvierka.

V prednej hornej časti kotla je namontovaný elektronický regulátor, a na bočnej strane kotla sa nachádza hlavný vypínač, a pod horným vekom sa nachádza poistka a modul ovládača. Aby boli tepelné straty čo najnižšie, výmenník je chránený minerálnou izoláciou. Vonkajší plášť je vyrobený z práškovo lakovaného oceľového plechu.

Kotly série DRACO BIO COMPACT F II GP sú automatické kotly, avšak vyžadujú, aby používateľ vykonával isté obslužné práce a údržbu.

Aby ste zabezpečili dlhú a bezporuchovú prevádzku zariadenia, oboznámte sa so spôsobom jeho obsluhy, nastavovania, ako aj s podmienkami jeho optimálnej práce.

Kotly Draco Bio Compact F II GP majú v štandarde ovládač Estyma Igneo Touch.

SÚPRAVA ČERPADIEL:

Kotly Draco Bio Compact F II GP majú v štandarde súpravu čerpadiel, ktorú tvorí: trojcestný zmiešavací ventil s pohonom, obehové (cirkulačné) čerpadlo, spätný ventil a uzatváracie ventily. Súprava je vyrobená z náležite vybraných medených a mosadzných tvaroviek, ako aj ochranných modulov kotla, a je určená na obsluhu dvoch vykurovacích okruhov (jeden obeh ÚK (ústredného kúrenia) a jeden obeh TÚV (teplej úžitkovej vody)). Tlaková nádrž použitá v kotle je zvolená tak, aby zabezpečila náležitý vodný objem kotla. V inštalácii musí byť namontovaná náležite zvolená (zohľadňujúc tlak, teplotu a celkový vodný objem inštalácie) dodatočná tlaková nádrž. Inštalácia, ktorá je v kotle, má tiež dva prípojné nátrubky dodatočného vykurovacieho obvodu. Aby ste ho mohli používať, musíte dodatočne namontovať (používať) trojcestný ventil s pohonom a obehové čerpadlo. Inštalácia, ktorá je v kotle, nemá filtre obehových čerpadiel. Filtre namontujte pri montáži kotla na rúrach návratu, hneď za kotlom. V kotle je dodatočne namontovaný tlakový snímať (ako dodatočná ochrana) a čerpadlo ochrany návratu, tzv. návratové.

Aby ste mohli používať prípojky dodatočného vykurovacieho obvodu, musíte dodatočne namontovať (používať) trojcestný ventil s pohonom a obehové čerpadlo.
Inštalácia, ktorá je v kotle, nemá filtre obehových čerpadiel. Filtre namontujte pri montáži kotla na rúrach návratu, hneď za kotlom.
Tlaková nádrž použitá v kotle je zvolená tak, aby zabezpečila náležitý vodný objem kotla.
V inštalácii namontujte náležite zvolenú dodatočnú tlakovú nádrž.

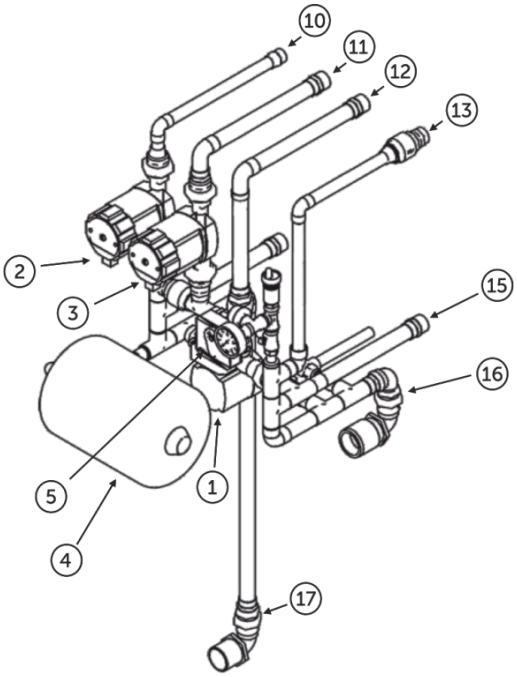

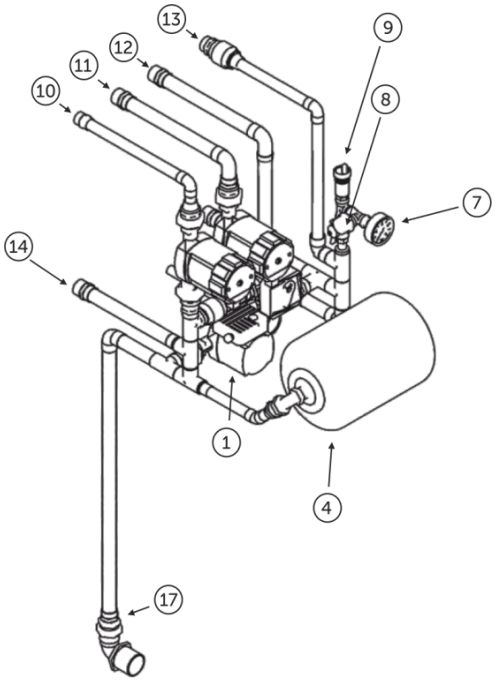

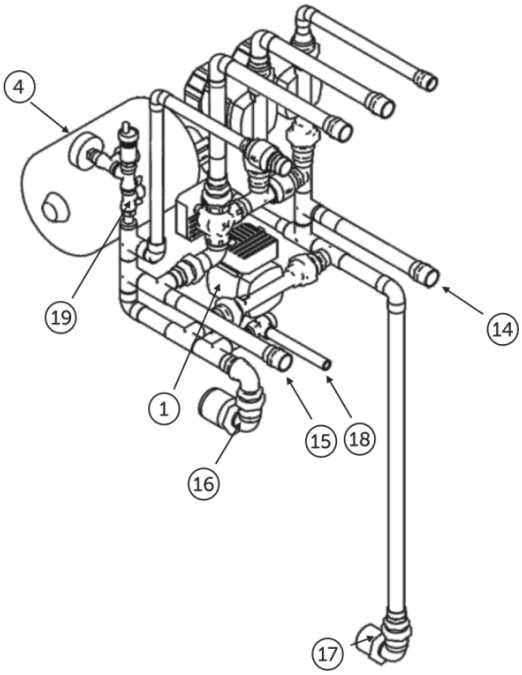

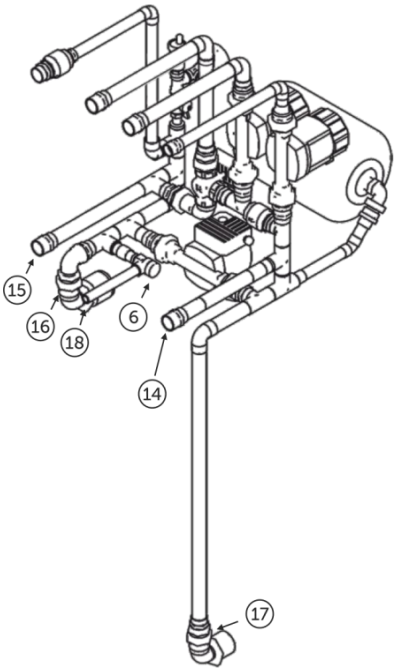

Stavba a zloženie súpravy čerpadiel sú predstavené na nasledujúcich výkresoch

1– Čerpadlo na návrate; 2 – Čerpadlo TÚV; 3 – Čerpadlo ÚK1; 4 – Tlaková nádrž; 5 – Trojcestný ventil s pohonom; 6 – Bezpečnostný ventil; 7 – Manometer; 8 – Snímač tlaku; 9 – Automatický odvzdušňovač; 10 – Návrat TÚV (¾”); 11 – Návrat ÚK1 (1”); 12 – Napájanie ÚK1 (1”); 13 – Napájanie TÚV (¾”); 14 – Návrat ÚK2 (1”); 15 – Výstup ÚK2 (1”); 16 – Výstup z kotla; 17 – Návrat do kotla; 18 – Nátrubok bezpečnostného ventila; 19 – Guľový ventil.

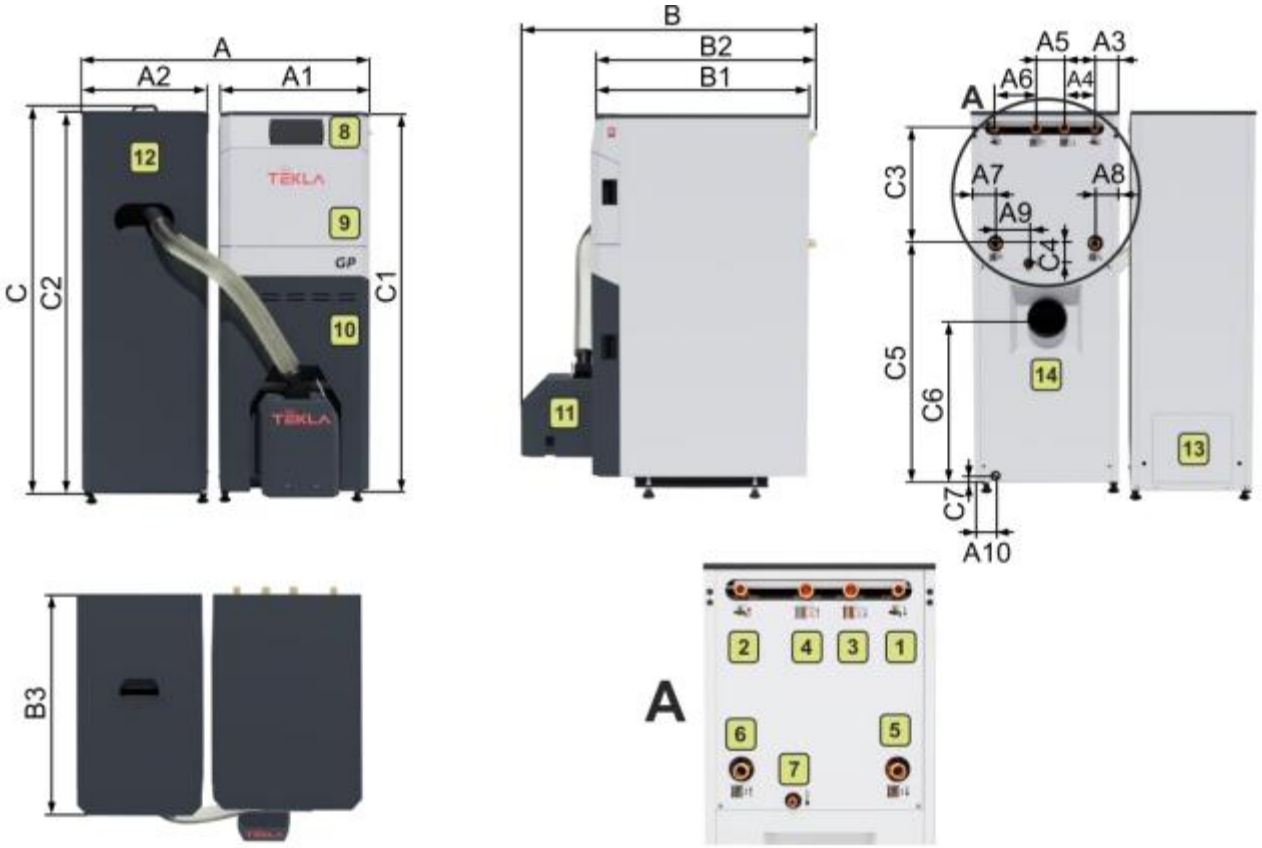

DRACO BIO COMPACT F II GP 12, 18, 23

1 – Nátrubok návratu TÚV; 2 – Nátrubok napájania TÚV; 3 – Nátrubok návratu ÚK1; 4 – Nátrubok napájania ÚK1; 5 – Nátrubok návratu ÚK2; 6 – Nátrubok napájania ÚK2; 7 – Nátrubok bezpečnostného ventila; 8 – Ovládač; 9 – Prístupové veko k súprave čerpadiel; 10 – Prístupové veko k horným- dolným dvierkam; 11 – Horák Fireblast II; 12 – Zásobník; 13 – Prevodový motor podávača paliva; 14 – Sopúch;

		DRACO BIO COMPACT F II 12 GP	DRACO BIO COMPACT F II 18 GP	DRACO BIO COMPACT F II 23 GP
A	[mm]	1010	1110	1110
A1		540	640	640
A2		460	460	460
A3		90	190	190
A4		170	170	170
A5		80	80	80
A6		110	110	110
A7		90	90	90
A8		90	190	190
A9		115	115	115
A10		80	80	80
B		1235	1235	1335
B1		815	815	915
B2		855	855	955
B3		820	820	820
C		1445	1445	1445
C1		1405	1405	1405
C2		1405	1405	1405
C3		415	415	415
C4		70	70	70
C5		925	925	925
C6		645	645	645
C7		65	65	65
Hodnota výšky je uvedená bez pätiek, ktoré dodatočne umožňujú nastaviť požadovanú výšku kotla.				

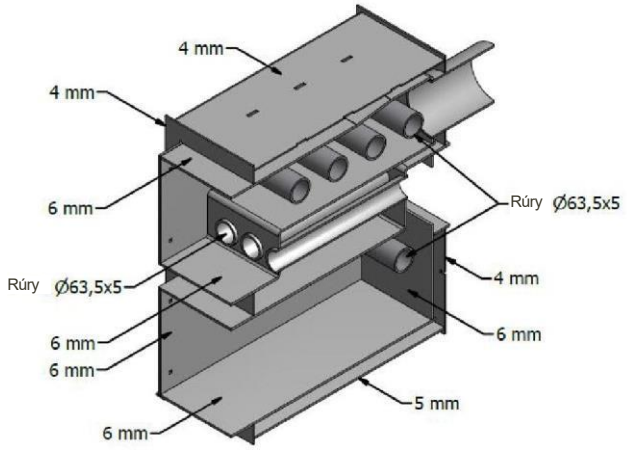

Prierez výmenníka
Draco BIO Compact 23

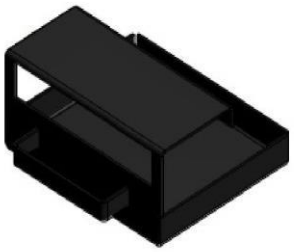

Turbulátor
hornej komory

Špirálovité
turbulátory (iba
Compact 23)

Kotly Draco Bio Compact F II GP majú turbulátory spalín, ktoré sú umiestnené v hornej komore (Compact 23 dodatočne špirály v rúrach výmenníka). Úlohou turbulátorov je predĺžiť cestu spalín, a vďaka tomu zväčšiť celkovú tepelnú efektívnosť kotla. Turbulátory vložte do kotla počas jeho práce. Pri čistení ich vytiahnite.

Turbulátory sa počas práce kotla zohrievajú.
Predtým, než začnete čistiť výmenník, najprv umožnite, aby kotol dostatočne vychladol, a pri čistení používajte vhodné ochranné rukavice.

Kotly série Draco Bio Compact F II GP nevyžadujú montáž zariadenia na odber nadbytočnej teploty, a to preto, lebo má sériovo namontovaný snímač tlaku, ktorý vypína kotol pri poklese alebo náraste tlaku. Dodatočne, kotly spĺňajú parametre normy 303-5 ohľadne rýchlosti vypínania.

Záruka na tesnosť výmenníka sa dá predĺžiť na 7 rokov. (bližšie informácie sú uvedené v 14. bode v 20 kapitole – Záručné podmienky).

Nezabudnite namontovať šikmé filtre s ventilom na návratoch hneď za kotlom. V prípade, ak nebudú namontované (používané), prestáva platiť záruka na čerpadlá, ktoré sú namontované v kotle.

Hydraulický systém namontovaný v kotle je zaplombovaný. V prípade, ak táto plomba bude narušená, prestáva platiť záruka na jeho tesnosť.

Parameter		SI	DRACO BIO COMPACT 12 F II GP	DRACO BIO COMPACT 18 F II GP	DRACO BIO COMPACT 23 F II GP
Menovitý výkon		kW	12	18	23
Účinnosť	Menovitý výkon	%	92	92	93
	Minimálny výkon		93	93	93
Sezónna účinnosť		%	84	84	89
Sezónne emisie	PM	mg/ m^3	18	18	18
	OGC		16	16	15
	CO		302	209	282
	NOx		174	178	167
Rozpätie nastavenia výkonu		kW	3,6 ÷ 12	5,4 ÷ 18	6,9 ÷ 23
Typ paliva		-	Pelety		
Trieda paliva		-	C1		
Spotreba paliva	Menovitý výkon	kg/h	2,8	4,2	5,5
	Minimálny výkon		0,8	1,2	1,6
Horľavosť (menovitý výkon)		h	28 (41)	22 (32)	20 (31)
Teplota spalín	Menovitý výkon	°C	118	122	107
	Minimálny výkon		68	74	65
Trieda kotla		-	5		
Trieda energetickej efektívnosti		-	A+		
Súčiniteľ EEI		-	123	124	124
Hmotnosť (kotol / zásobník)		kg	308 / 82	369 / 82	399 / 82
Vykurovacia plocha kotla		m^2	1,9	2,4	3
Vodný objem		dm^3	68	75	93
Vyžadovaný ťah komína		Pa	8 ÷ 17		
Rozmery kotla so zásobníkom	šírka	mm	1010	1110	1110
	hlbka	mm	1235	1235	1335
	výška	mm	1445	1445	1445
Priemer dymovodu		mm	127	145	160
Objem zásobníka paliva		l	200	200	200
Objem zásobníka paliva		kg	~125	~125	~125
Rozmery nakladacieho otvoru zásobníka		mm	400x665	400x665	400x665
Max. prevádzkový tlak vody		bar	1,5		
Skupina tekutín		-	2 – voda		
Odporúčaná prevádzková teplota vykurovacej vody		°C	65 ÷ 80		
Maximálna prevádzková teplota vykurovacej vody		°C	90		
Min. teplota vody vracajúcej do kotla		°C	55		
Max. prípustná úroveň vykurovacieho média		m	15		
Bezpečnostný ventil		bar	2		
Prípojky kotla	Výstup UK1	Js	G 1”		
	Výstup UK2		G 1”		
	Výstup TÚV		G ¾”		
	Návrat UK1		G 1”		
	Návrat UK2		G 1”		
	Návrat TUV		G ¾”		
Opory prietoku vody cez kotol		mbar	25 – 30		
Prúd dymu	Menovitý výkon	g/s	8,2	66	13,4
	Minimálny výkon		3,5	18	5,6
Prípojné napätie		-	1 PEN ~ 50 Hz		
Spotreba elektrickej energie	Menovitý výkon	W	40	44	50
	Minimálny výkon		18	21	27
	Pohotovostný režim		5,5	6,5	6
Spotreba elektrickej energie prevody/dúchadlo/zapaľovač		W	50/45/300		
Stupeň ochrany (elektrická izolácia)		-	IP 40		

7 KOTLY SÉRIE DRACO D BIO / DRACO D BIO LUX – OPIS, ROZMERY A TECHNICKÉ PARAMETRE

Kotly DRACO D BIO – zvárané konštrukcie zo zváraného oceľového plechu s hrúbkou 8 ÷ 4 mm. Palivo sa spaľuje v horáku FIREBLAST II. Pred a nad horákom sú umiestnené keramické katalyzátory alebo oceľové vložky. Úlohou katalyzátorov je dopálenie unikajúcich škodlivých chemických zlúčenín, ktoré vznikajú pri horení – zníženie ich emisie do prostredia (pomáhajú, aby palivo zhorelo dôkladnejšie). Oceľové vložky predlžujú obeh spalín v kotle, a tým zlepšujú výmenu tepla. Palivo potrebné na horenie je privádzané zo zásobníka, ktorý je umiestnený vedľa kotla, s použitím závitovkových podávačov. Množstvo podávaného paliva ako aj pravidelnosť podávania ovláda regulátor. Vzduch potrebný na horenie je privádzaný cez dúchadlo, ktoré je namontované v horáku. Množstvo vzduchu ovláda regulátor.
Kotly DRACO D BIO (15 – 30 kW) majú dvierka, v ktorých je namontovaný horák, ako aj dve revízie, ktoré poskytujú ľahký prístup do vnútra kotla, čo používateľom uľahčuje vykonávanie všetkých činností, ktoré sa musia vykonávať pri prevádzke kotla. V kotle s výkonom 50 kW je horák namontovaný zboku kotla, a v prednej časti sú umiestnené dve revízie, revízne dvierka horáka, ako aj dvierka popolníka. V kotloch DRACO BIO D LUX je horák umiestnený zboku kotla a dvierka, revízie sú prikryté dodatočnými plášťami. Zariadenia zo série LUX majú tiež zásobník paliva, ktorý vizuálne ladí s plášťami kotla.

V prednej časti horného panela je namontovaný elektronický regulátor, a vzadu je umiestnená pripojovacia lišta, na ktorej sú namontované: hlavný vypínač, poistka a zásuvky určené na pripojenie jednotlivých modulov kotla ako aj zariadení, ktoré sú namontované v danej inštalácii. Aby boli tepelné straty čo najnižšie, výmenník je chránený minerálnou izoláciou. Vonkajší plášť je vyrobený z práškovo lakovaného oceľového plechu.

	Kotly série BIO sú automatické kotly, avšak vyžadujú, aby používateľ vykonával isté obslužné práce a údržbu. Aby ste zabezpečili dlhú a bezporuchovú prevádzku zariadenia, oboznámte sa so spôsobom jeho obsluhy, nastavovania, ako aj s podmienkami jeho optimálnej práce.

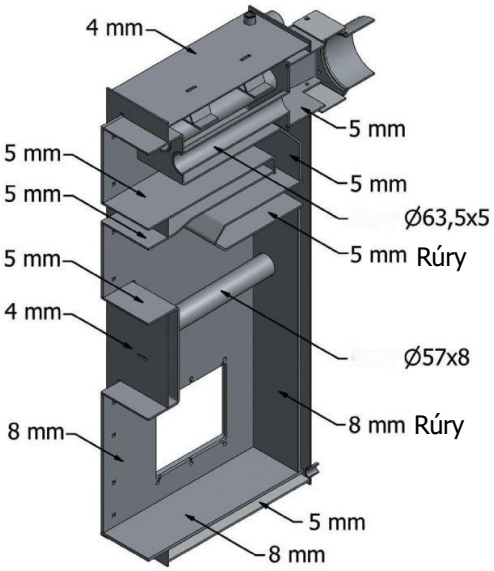

DRACO D BIO 15 - LUX

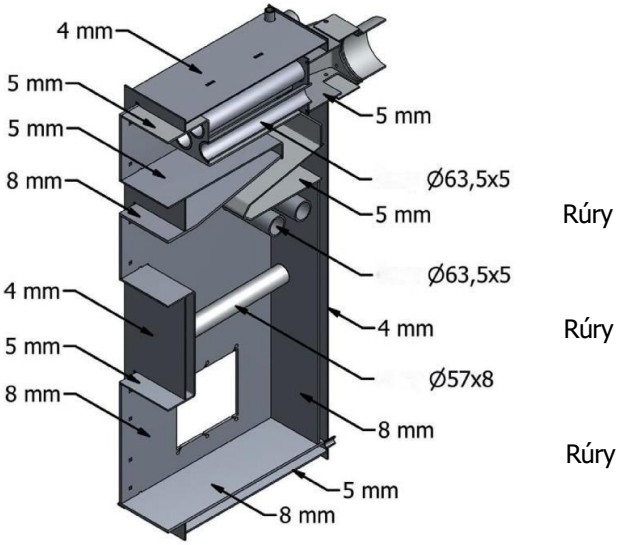

DRACO D BIO 22,30 DRACO D BIO 22,30 LUX

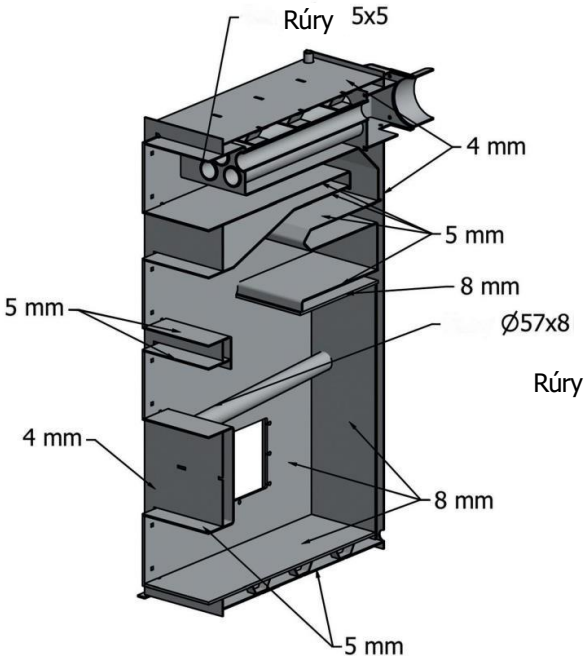

Draco D Bio 50

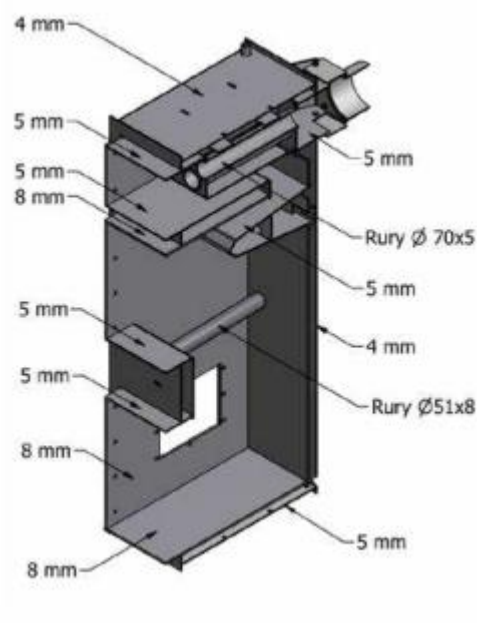

DRACO D BIO 40

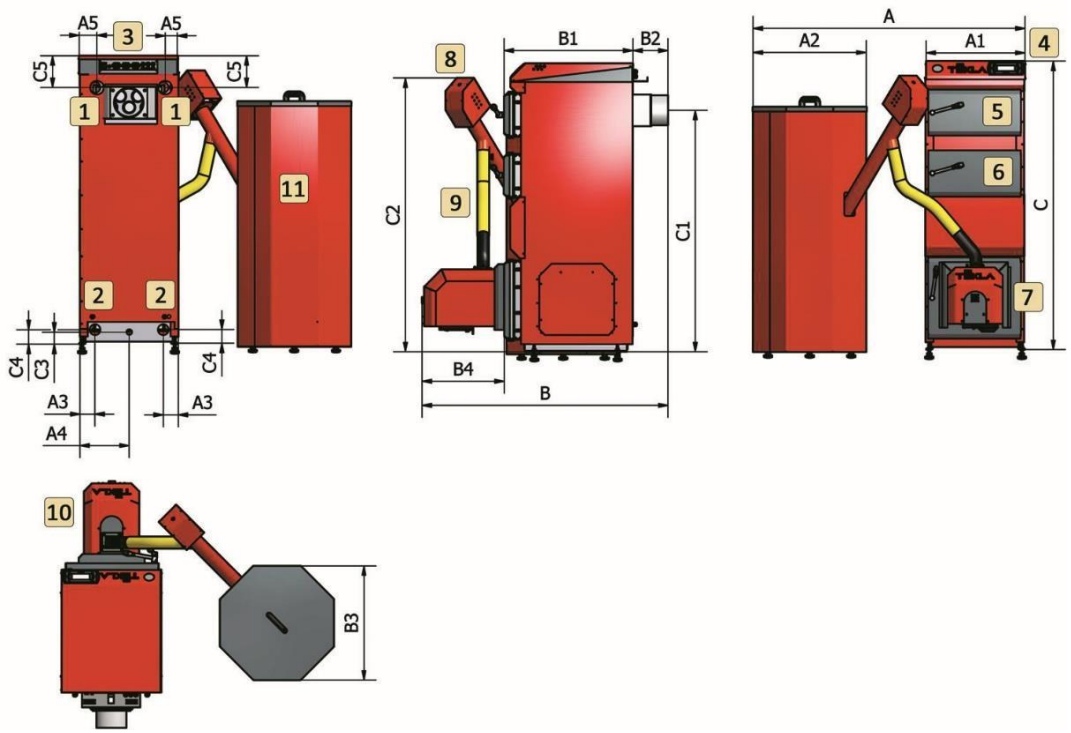

DRACO D BIO 15, 22, 30

1 – Nátrubok napájania ÚK; 2 – Nátrubok návratu ÚK; 3 – Pripojovacia lišta 4 – Ovládač; 5;6 – Revízie; 7 – Dolné dvierka; 8 – Prevodový motor podávača; 9 – Ohybná rúra podávača; 10 – Horák Fireblast II; 11 – Zásobník;

		DRACO D BIO 15	DRACO D BIO 22	DRACO D BIO 30
A	[mm]	1200	1230	1230
A1		470	530	530
A2		610	610	610
A3		75	75	75
A4		235	265	265
A5		75	75	75
B		1270	1330	1450
B1		620	655	775
B2		190	190	190
B3		610	610	610
B4		460	460	460
C		1440	1545	1545
C1		1180	1290	1290
C2		1500	1500	1500
C3		75	75	75
C4		60	60	60
C5		180	180	180

Hodnota výšky je uvedená bez pätiek, ktoré dodatočne umožňujú nastaviť požadovanú výšku kotla. Zásobník je s kotlom spojený cez ohybnú rúru, ktorá umožňuje zmeniť polohu zásobníka – preto celková šírka súpravy je variabilným rozmerom
Výška zásobníka môže byť rôzna, podľa typu zásobníka, ako aj od typu závitovkového podávača.

Nátrubky napájania a návratu sa v kotloch nachádzajú tak na pravej ako aj na ľavej strane kotla. Aby bol zaručený správny obeh vody, nezabudnite, že kotol musí byť pripojený k inštalácie diagonálne.
Kapilára snímačov musí byť zaskrutkovaná na rovnakej strane, ako pripojenie napájania inštalácie.

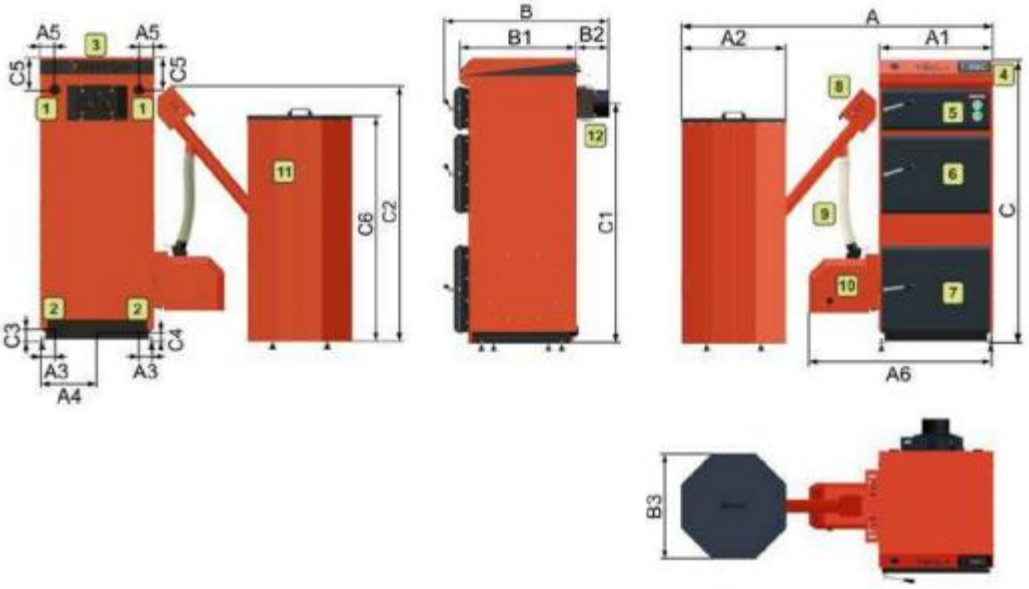

DRACO D BIO 40

1 – Nátrubok napájania ÚK; 2 – Nátrubok návratu ÚK; 3 – Pripojovacia lišta 4 – Horná revízia; 5 – Dolná revízia; 6 – Revízne dvierka horáka; 7 – Dvierka popolníka; 8 – Horák Fireblast II; 9 – Ohybná rúra podávača; 10 – Ovládač; 11 – Zásobník paliva; 12 – Pohon podávača paliva.

Kotly Draco Bio D 40 sú vybavené turbulátormi spalín umiestnenými v hornej komore. Úloha turbulátorov je predĺžiť cestu výfukových plynov a tým zvýšiť tepelnú účinnosť kotla. Turbulátory by mali byť vložené v kotly počas prevádzky. Pri čistený sa musia vybrať.

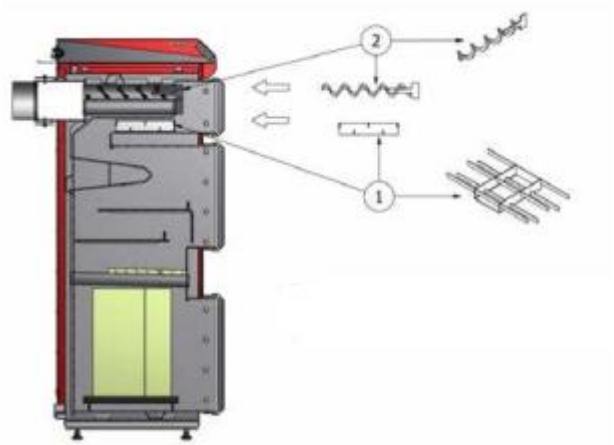

1. Turbulátor v potrubí 7 kusov
2. Zásuvka turbulátor na čistenie

Turbulátory sa počas prevádzky kotla zahrievajú. Pred čistením výmenníka musí byť kotol vychladnutý a čistenie sa musí vykonávať s použitím ochranných rukavíc.

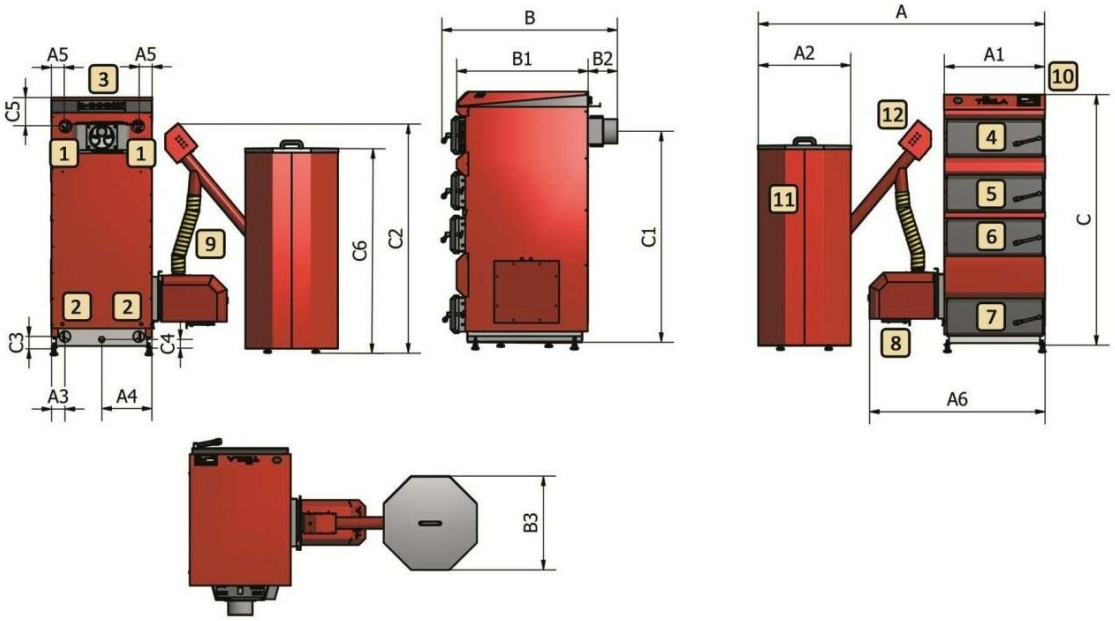

DRACO D BIO 50

1 – Nátrubok napájania ÚK; 2 – Nátrubok návratu ÚK; 3 – Pripojovacia lišta 4 – Horná revízia; 5 – Dolná revízia; 6 – Revízne dvierka horáka; 7 – Dvierka popolníka; 8 – Horák Fireblast II; 9 – Ohybná rúra podávača; 10 – Ovládač; 11 – Zásobník paliva; 12 – Pohon podávača paliva.

		DRACO D BIO 40	DRACO D BIO 50
A	[mm]	1880	1880
A1		660	660
A2		680	680
A3		85	90
A4		330	330
A5		85	90
A6		1180	1150
B		995	1145
B1		675	860
B2		195	190
B3		680	680
C		1645	1650
C1		1380	1380
C2		1500	1500
C3		75	75
C4		57	60
C5		192	190
C6		1440	1440

Hodnota výšky je uvedená bez pätiek, ktoré dodatočne umožňujú nastaviť požadovanú výšku kotla. Zásobník je s kotlom spojený cez ohybnú rúru, ktorá umožňuje zmeniť polohu zásobníka – preto celková šírka súpravy je variabilným rozmerom. Výška zásobníka môže byť rôzna, podľa typu zásobníka, ako aj od typu závitovkového podávača.

Nátrubky napájania a návratu sa v kotloch nachádzajú tak na pravej ako aj na ľavej strane kotla. Aby bol zaručený správny obeh vody, nezabudnite, že kotol musí byť pripojený k inštalácie diagonálne. Kapilára snímačov musí byť zaskrutkovaná na rovnakej strane, ako pripojenie napájania inštalácie.

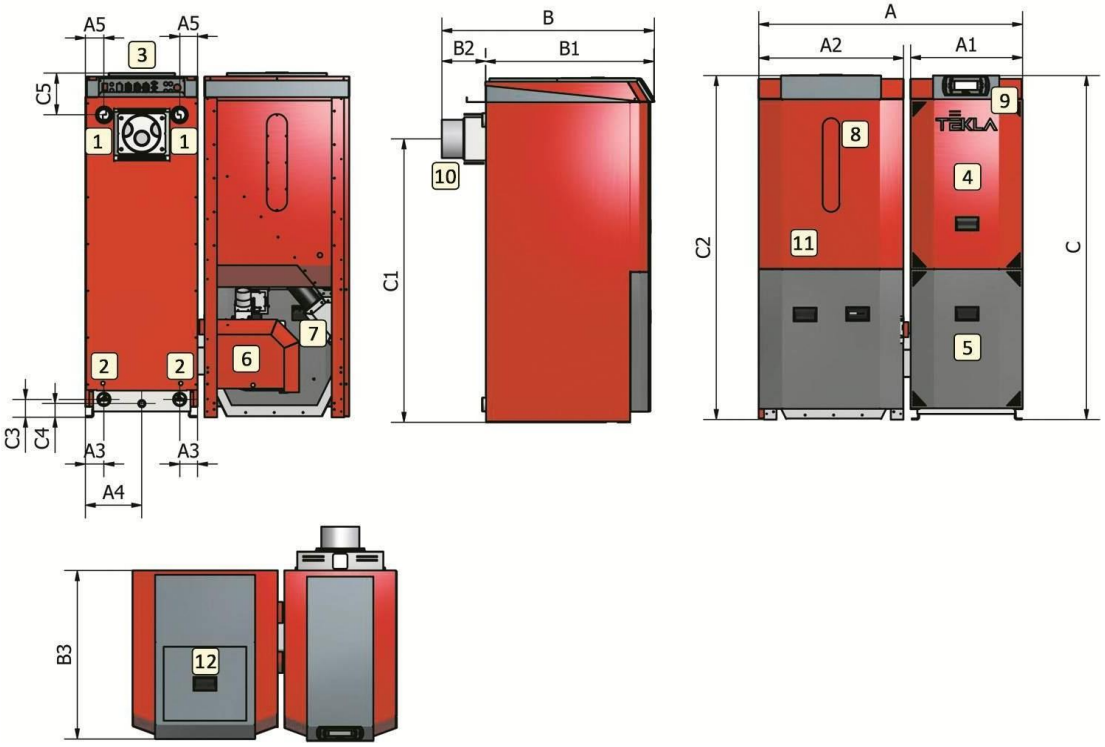

DRACO D BIO 15, 22, 30 LUX

1 – Nátrubok napájania
ÚK; 2 – Nátrubok návratu ÚK; 3 – Pripojovacia lišta 4 – Horné dvierka; 5 – Dolné dvierka; 6 – Horák; 7 – Revízia nádrže; 8 – Priezor úrovne paliva; 9 – Ovládač; 10 – Sopúch; 11 – Zásobník; 12 – Nakladací otvor zásobníka

		DRACO D BIO 15 LUX	DRACO D BIO 22 LUX	DRACO D BIO 30 LUX
A	[mm]	1110	1170	1170
A1		470	530	530
A2		610	610	610
A3		75	80	80
A4		235	265	265
A5		75	80	80
B		890	920	1040
B1		700	730	850
B2		190	190	190
B3		700	700	700
C		1440	1545	1545
C1		1180	1290	1290
C2		1440	1545	1545
C3		75	75	75
C4		55	65	65
C5		185	185	185
Hodnota výšky je uvedená bez pätiek, ktoré dodatočne umožňujú nastaviť požadovanú výšku kotla.				

Nátrubky napájania a návratu sa v kotloch nachádzajú tak na pravej ako aj na ľavej strane kotla. Aby bol zaručený správny obeh vody, nezabudnite, že kotol musí byť pripojený k inštalácie diagonálne. Kapilára snímačov musí byť zaskrutkovaná na rovnakej strane, ako pripojenie napájania inštalácie.

Parameter		SI	D BIO 15	D BIO 22	D BIO 30	D BIO 40	D BIO 50
Menovitý výkon		kW	15	22	30	40	49
Účinnosť	Menovitý výkon	%	92	92	92	92	92
	Minimálny výkon		93	92	93	93	93
Sezónna účinnosť		%	81	81	82	82	82
Sezónne emisie	PM	mg/m^3	17	16	18	17	17
	OGC		16	14	13	9	11
	CO		169	273	250	261	258
	NOx		120	144	125	145	111
Rozpätie nastavenia výkonu		kW	4,5 ÷ 15	6,6 ÷ 22	9,0 ÷ 30	12 ÷ 40	14,7÷49
Typ paliva		-	Pelety				
Trieda paliva		-	C1				
Spotreba paliva	Menovitý výkon	kg/h	3,5	5,1	7	8,8	11,3
	Minimálny výkon		1	1,3	1,9	2,6	3,2
Horľavosť (menovitý výkon)		h	45,7	32	22,80	25	19,5
Teplota spalín	Menovitý výkon	°C	109	107	118	119	128
	Minimálny výkon		77	81	75	74	76
Trieda kotla		-	5				
Trieda energetickej efektívnosti		-	A+				
Súčiniteľ EEI		-	119	119	120	121	121
Hmotnosť (kotol / zásobník)		kg	335/34	444/34	511/34	588/41	715/41
Vykurovacia plocha kotla		m^2	2,5	3,3	4,3	4,2	6,1
Vodný objem		dm^3	75	125	150	130	224
Vyžadovaný ťah komína		Pa	10 ÷ 20			20 ÷ 30	
Rozmery kotla so zásobníkom	šírka	mm	1200	1230	1230	1880	1880
	hlbka	mm	1170	1230	1350	995	1145
	výška	mm	1500	1545	1545	1645	1650
Priemer dymovodu		mm	160				
Objem zásobníka paliva		l	240			340	
Objem zásobníka paliva		kg	~160			~220	
Rozmery nakladacieho otvoru zásobníka		mm	600x600			670x670	
Max. prevádzkový tlak vody		bar	1,5				
Skupina tekutín		-	2 – voda				
Odporúčaná prevádzková teplota vykurovacej vody		°C	65 ÷ 80				
Maximálna prevádzková teplota vykurovacej vody		°C	90				
Min. teplota vody vracajúcej do kotla		°C	55				
Max. prípustná úroveň vykurovacieho média		m	15				
Bezpečnostný ventil		bar	1,5				
Prípojky kotla vykurovacej vody a návratu		Js	G 1 ½"				G 2”
Opory prietoku vody cez kotol		mbar	25 – 30				
Prúd dymu	Menovitý výkon	g/s	9,5	13,7	17,8	26	29,3
	Minimálny výkon		4,5	5,2	8,4	12	13,9
Prípojné napätie		-	1 PEN ~ 50 Hz				
Spotreba elektrickej energie	Menovitý výkon	W	53	70	81	162	173
	Minimálny výkon		35	41	51	43	53
	Pohotovostný režim		4,1	4,1	4	4	4
Spotreba elektrickej energie prevody/dúchadlo/zapaľovač		W	50/45/300 500/83/30/50kw				
Stupeň ochrany (elektrická izolácia)		-	IP 40				

Parameter		SI	DRACO D BIO 15 LUX	DRACO D BIO 22 LUX	DRACO D BIO 30 LUX
Menovitý výkon		kW	15	22	30
Účinnosť	Menovitý výkon	%	92	92	92
	Minimálny výkon		93	93	93
Sezónna účinnosť		%	81	81	81
Sezónne emisie	PM	mg/m^3	16	16	18
	OGC		16	14	14
	CO		165	275	262
	NOx		138	173	153
Rozpätie nastavenia výkonu		kW	4,5 ÷ 15	6,6 ÷ 22	9,0 ÷ 30
Typ paliva		-	Pelety		
Trieda paliva		-	C1		
Spotreba paliva	Menovitý výkon	kg/h	3,4	5,0	6,7
	Minimálny výkon		1	1,3	1,9
Horľavosť (menovitý výkon)		h	47	32	23,9
Teplota spalín	Menovitý výkon	°C	109	108	117
	Minimálny výkon		76	80	76
Trieda kotla		-	5		
Trieda energetickej efektívnosti		-	A+		
Súčiniteľ EEI		-	120	120	120
Hmotnosť (kotol / zásobník)		kg	335/34	444/34	511/34
Vykurovacia plocha kotla		m^2	2,5	3,3	4,3
Vodný objem		dm^3	75	125	150
Vyžadovaný ťah komína		Pa	10 ÷ 20		
Rozmery kotla so zásobníkom	šírka	mm	1100	1170	1170
	hlbka	mm	890	920	1040
	výška	mm	1440	1545	1545
Priemer dymovodu		mm	160		
Objem zásobníka paliva		l	240		
Objem zásobníka paliva		kg	~160		
Rozmery nakladacieho otvoru zásobníka		mm	600x600		
Max. prevádzkový tlak vody		bar	1,5		
Skupina tekutín		-	2 – voda		
Odporúčaná prevádzková teplota vykurovacej vody		°C	65 ÷ 80		
Maximálna prevádzková teplota vykurovacej vody		°C	90		
Min. teplota vody vracajúcej do kotla		°C	55		
Max. prípustná úroveň vykurovacieho média		m	15		
Bezpečnostný ventil		bar	1,5		
Prípojky kotla vykurovacej vody a návratu		Js	G 1 ½"		
Opory prietoku vody cez kotol		mbar	25 – 30		
Prúd dymu	Menovitý výkon	g/s	10,8	16,4	20,6
	Minimálny výkon		4	7	9,8
Prípojné napätie		-	1 PEN ~ 50 Hz		
Spotreba elektrickej energie	Menovitý výkon	W	52	69	82
	Minimálny výkon		35	40	51
	Pohotovostný režim		4	4	4
Spotreba elektrickej energie prevody/dúchadlo/zapaľovač		W	50/45/300		
Stupeň ochrany (elektrická izolácia)		-	IP 40		

8 KOTLY SÉRIE TYTAN BIO – OPIS, ROZMERY A TECHNICKÉ PARAMETRE

Kotly série TYTAN BIO majú liatinový výmenník. Palivo sa spaľuje v horáku FIREBLAST II, ktorý je namontovaný v dolných dvierkach výmenníka. Pred horákom (vzadu kotla) sú umiestnené keramické katalyzátory. Úlohou katalyzátorov je: dopálenie unikajúcich škodlivých chemických zlúčenín, ktoré vznikajú pri horení – zníženie ich emisie do prostredia (pomáhajú, aby palivo zhorelo dôkladnejšie). Palivo potrebné na horenie je privádzané zo zásobníka, ktorý je umiestnený vedľa kotla, s použitím závitovkových podávačov. Množstvo podávaného paliva ako aj pravidelnosť podávania ovláda regulátor. Vzduch potrebný na horenie je privádzaný cez dúchadlo, ktoré je namontované v horáku. Množstvo vzduchu ovláda regulátor.
Kotol má dve dvierka, ktoré poskytujú ľahký prístup do vnútra kotla, čo používateľom uľahčuje vykonávanie všetkých činností, ktoré sa musia vykonávať pri prevádzke kotla. V hornej časti kotla je namontovaný elektronický regulátor, a vzadu je umiestnená pripojovacia lišta, na ktorej sú namontované: hlavný vypínač, poistka a zásuvky určené na pripojenie jednotlivých modulov kotla ako aj zariadení, ktoré sú namontované v danej inštalácii. Aby boli tepelné straty čo najnižšie, výmenník je chránený minerálnou izoláciou. Vonkajší plášť je vyrobený z práškovo lakovaného oceľového plechu. Kotly série TYTAN BIO sú určené výhradne iba na spaľovanie paliva automatickým spôsobom.

Kotly TYTAN BIO sú automatické kotly, avšak vyžadujú, aby používateľ vykonával isté obslužné práce a údržbu.
Aby ste zabezpečili dlhú a bezporuchovú prevádzku zariadenia, oboznámte sa so spôsobom jeho obsluhy, nastavovania, ako aj s podmienkami jeho optimálnej práce.

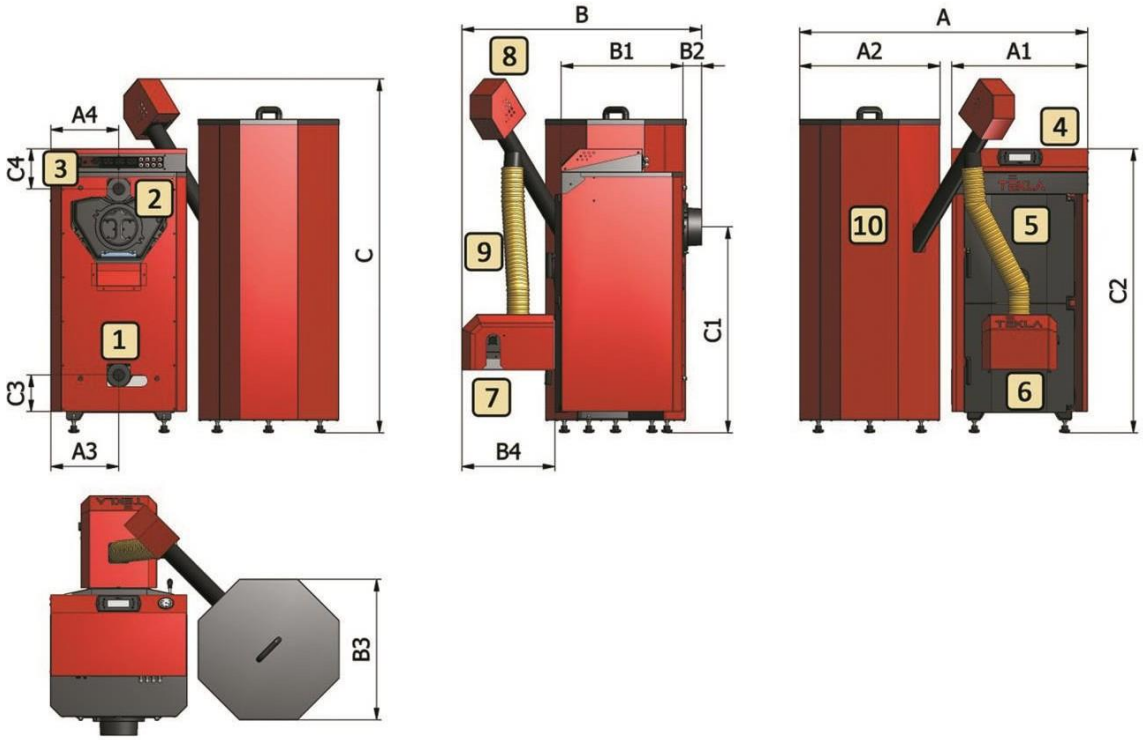

1 – Nátrubok návratu ÚK; 2 – Nátrubok napájania ÚK; 3 – Pripojovacia lišta; 4 – Ovládač; 5 – Horné dvierka; 6 – Dolné dvierka; 7 – Horák Fireblast; 8 – Prevodový motor podávača; 9 – Ohybná rúra podávača; 10 – Zásobník

		TYTAN BIO 20	TYTAN BIO 25	TYTAN BIO 30
A	[mm]	1270		
A1		590		
A2		610		
A3		290		
A4		290		
B		1280	1380	1480
B1		640	740	840
B2		90		
B3		610		
B4		490		
C		1570		
C1		835		
C2		1215		
C3		195		
C4		210		

Hodnota výšky je uvedená bez pätiek, ktoré dodatočne umožňujú nastaviť požadovanú výšku kotla.
Zásobník je s kotlom spojený cez ohybnú rúru, ktorá umožňuje zmeniť polohu zásobníka – preto celková šírka súpravy je variabilným rozmerom
Výška zásobníka môže byť rôzna, podľa typu zásobníka, ako aj od typu závitovkového podávača.

V kotloch série TYTAN BIO je používanie štvorcestného ventila s pohonom jednou zo záručných podmienok.

Parameter		SI	TYTAN BIO 20	TYTAN BIO 25	TYTAN BIO 30
Menovitý výkon		kW	20	25	30
Účinnosť	Menovitý výkon	%	93	91	90
	Minimálny výkon		90	88	87
Sezónna účinnosť		%	80	78	77
Sezónne emisie	PM	mg/ m^3	18	31	15
	OGC		4	7	5
	CO		71	161	119
	NOx		147	178	191
Rozpätie nastavenia výkonu		kW	6,0 ÷ 20	7,5 ÷ 25	9,0 ÷ 30
Typ paliva		-	Pelety		
Trieda paliva		-	C1		
Spotreba paliva	Menovitý výkon	kg/h	4,6	6	6,5
	Minimálny výkon		1,4	1,8	2,1
Horľavosť (menovitý výkon)		h	36	26	22
Teplota spalín	Menovitý výkon	°C	119	135	132
	Minimálny výkon		70	81	91
Trieda kotla		-	5		
Trieda energetickej efektívnosti		-	A+		
Súčiniteľ EEI		-	116	113	114
Hmotnosť (kotol / zásobník)		kg	336/34	411/34	452/34
Počet liatinových článkov		-	5	6	7
Vodný objem		dm^3	30	35	40
Vyžadovaný ťah komína		Pa	10 ÷ 20		
Rozmery kotla so zásobníkom	šírka	mm	1270	1270	1270
	hlbka	mm	1280	1380	1480
	výška	mm	1570	1570	1570
Priemer dymovodu		mm	160		
Objem zásobníka paliva		l	240		
Objem zásobníka paliva		kg	~160		
Rozmery nakladacieho otvoru zásobníka		mm	600x600		
Max. prevádzkový tlak vody		bar	3		
Skupina tekutín		-	2 – voda		
Odporúčaná prevádzková teplota vykurovacej vody		°C	65 ÷ 80		
Maximálna prevádzková teplota vykurovacej vody		°C	90		
Min. teplota vody vracajúcej do kotla		°C	55		
Max. prípustná úroveň vykurovacieho média		m	15		
Bezpečnostný ventil		bar	1,5		
Prípojky kotla vykurovacej vody a návratu		Js	G 1 ½"		
Opory prietoku vody cez kotol		mbar	25 – 30		
Prúd dymu	Menovitý výkon	g/s	12,1	15,5	18
	Minimálny výkon		6,5	6,6	11
Prípojné napätie		-	1 PEN ~ 50 Hz		
Spotreba elektrickej energie	Menovitý výkon	W	47	68	63
	Minimálny výkon		27	34	21
	Pohotovostný režim		4	5	4
Spotreba elektrickej energie prevody/dúchadlo/zapaľovač		W	50/45/300		
Stupeň ochrany (elektrická izolácia)		-	IP 40		

9 KOTLY SÉRIE KOMFORT – OPIS, ROZMERY A TECHNICKÉ PARAMETRE

Kotly KOMFORT – zvárané konštrukcie zo zváraného oceľového plechu s hrúbkou 6 ÷ 4 mm a s horným vývodom spalín Palivo typu pelety sa spaľuje v horáku FIREBLAST II. V spaľovacej komore, pred horákom a priamo za ním, nachádzajú sa keramické katalyzátory. Úlohou katalyzátorov je: dopálenie unikajúcich škodlivých chemických zlúčenín, ktoré vznikajú pri horení – zníženie ich emisie do prostredia (pomáhajú, aby palivo zhorelo dôkladnejšie).
Palivo potrebné na horenie je privádzané zo zásobníka, ktorý je umiestnený zboku tepelného výmenníka, s použitím závitovkových podávačov. Množstvo podávaného paliva ako aj pravidelnosť podávania ovláda regulátor. Vzduch potrebný na horenie je privádzaný cez dúchadlo, ktoré je namontované v horáku. Množstvo vzduchu ovláda regulátor. Kotly KOMFORT majú dve dvierka, ktoré poskytujú prístup do vnútra kotla, čo používateľom uľahčuje vykonávanie všetkých činností, ktoré sa musia vykonávať pri prevádzke kotla. Pravidelné čistenie výmenníka sa vykonáva cez horné dvierka, neotvárajte dolné dvierka. Dolné dvierka otvárajte iba pri vykonávaní servisu.

Tento kotol má automatické čistenie zvislých prietokov spalín výmenníka s použitím turbulátorov spalín, ktoré sú umiestnené v zadnej rúrovej časti výmenníka, ako aj automatické odstraňovanie popola, ktoré sa pravidelne vykonáva. Úlohou turbulátorov je predĺžiť cestu spalín, a vďaka tomu zväčšiť celkovú tepelnú efektívnosť kotla, ako aj očisťovať rúry so zvyškov po procese spaľovania. Aspoň raz za šesť mesiacov skontrolujte čistotu a stav turbulátorov, môžete to vykonať samostatne alebo zadať autorizovanému servisu (za poplatok). Náležite čisté musia byť tiež steny výmenníka v hornej spaľovacej komore, tiež mechanicky odstráňte zvyšky popola, ktoré neodstránil automatický systém odstraňovania popola.
V prípade kotlov série KOMFORT odporúčame, aby bola servisná kontrola vykonávaná raz ročne. Podľa množstva a kvality spaľovaného paliva, pravidelne kontrolujte a vyprázdňujte nádobu na popol.

V prednej časti horného panela je namontovaný elektronický regulátor, a zboku je umiestnená pripojovacia lišta, na ktorej sú namontované: hlavný vypínač, poistka a zásuvky určené na pripojenie jednotlivých modulov kotla ako aj zariadení, ktoré sú namontované v danej inštalácii. Aby boli tepelné straty čo najnižšie, výmenník je chránený minerálnou izoláciou. Vonkajší plášť je vyrobený z práškovo lakovaného oceľového plechu.

Nátrubky napájania a návratu sa v kotloch nachádzajú tak na pravej ako aj na ľavej strane kotla. Aby bol zaručený správny obeh vody, nezabudnite, že kotol musí byť pripojený k inštalácie diagonálne.
Kapilára snímačov musí byť zaskrutkovaná na rovnakej strane, ako pripojenie napájania inštalácie.

⚠	Kotly série KOMFORT sú automatické kotly, avšak vyžadujú, aby používateľ vykonával isté obslužné práce a údržbu. Aby ste zabezpečili dlhú a bezporuchovú prevádzku zariadenia, oboznámte sa so spôsobom jeho obsluhy, nastavovania, ako aj s podmienkami jeho optimálnej práce.

Kotly Komfort majú v štandarde ovládač Estyma Igneo Touch a horák skiFireblast II

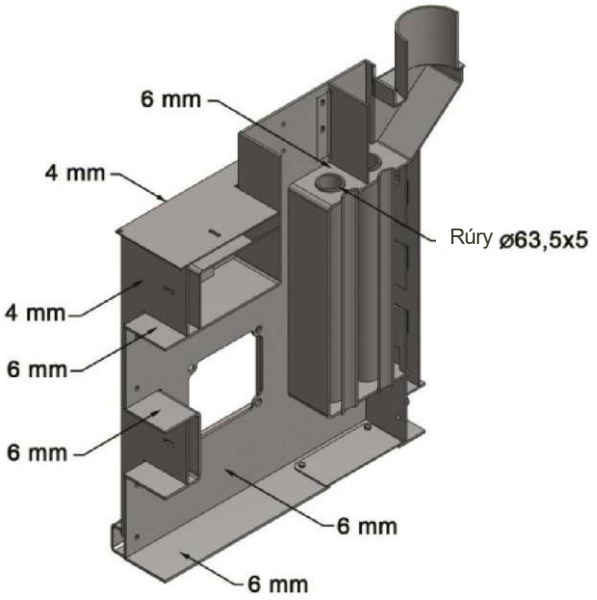

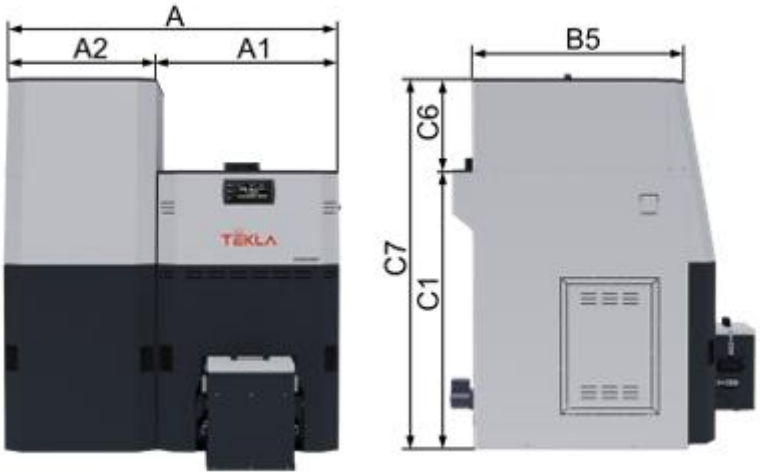

KOMFORT 12, 18, 23

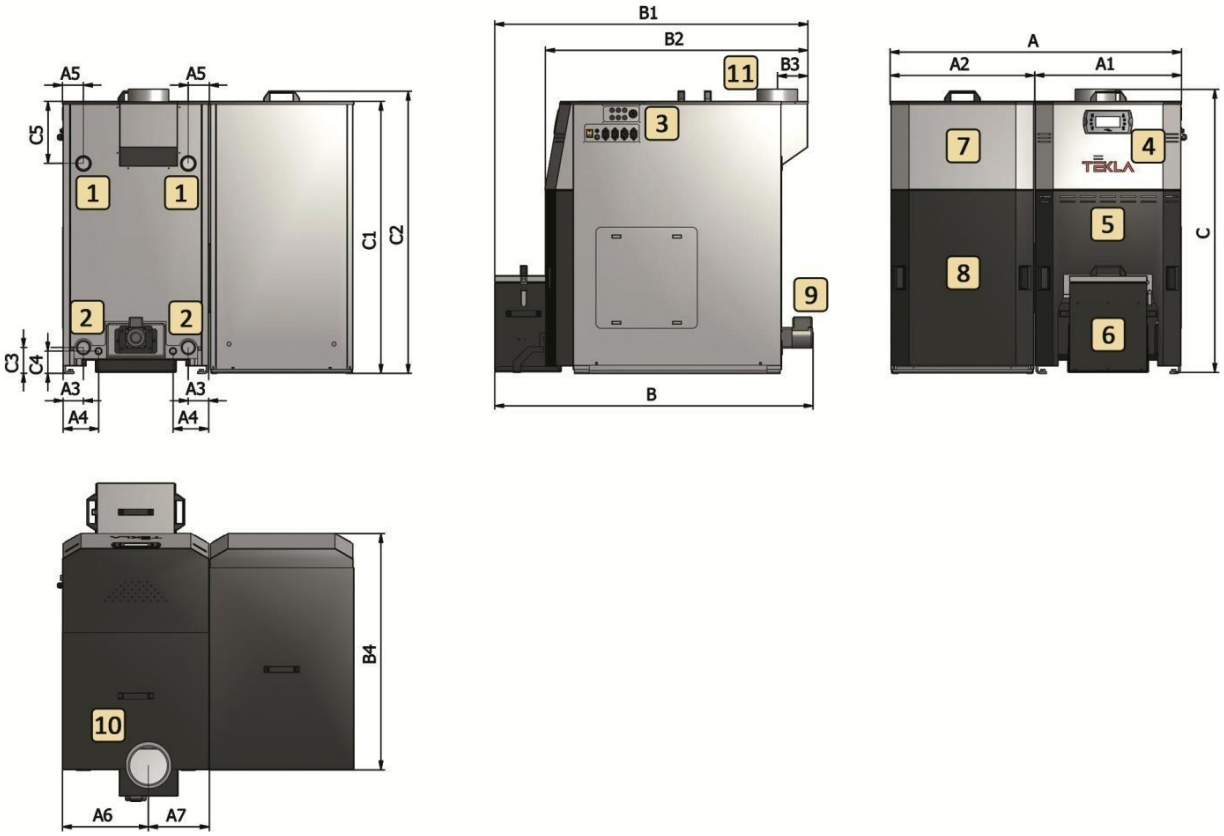

KOMFORT 12,18,23

1 – Nátrubok napájania ÚK; 2 – Nátrubok návratu ÚK; 3 – Pripojovacia lišta 4 – Ovládač; 5 – Revízne dvierka horáka; 6 – Vonkajší popolník; 7 – Zásobník paliva; 8 – Horák Fireblast II; 9 – Pohon odstraňovania popola; 10 – Horná revízia; 11 – Sopúch

		KOMFORT 12	KOMFORT 18	KOMFORT 23
A	[mm]	1180	1280	1280
A1		590	690	690
A2		570	570	570
A3		85	85	85
A4		145	145	145
A5		85	85	85
A6		340	345	345
A7		240	345	345
B		1285	1285	1285
B1		1240	1240	1240
B2		1040	1040	1040
B3		120	120	120
B4		935	935	935
C		1120	1120	1320
C1		1075	1075	1275
C2		1125	1125	1325
C3		105	105	105
C4		90	90	90
C5		250	250	250
C6		350	350	320
C7		1470	1470	1640
Hodnota výšky je uvedená bez pätiek, ktoré dodatočne umožňujú nastaviť požadovanú výšku kotla.				

Parameter		SI	KOMFORT 12	KOMFORT 18	KOMFORT 23
Menovitý výkon		kW	12	18	23
Účinnosť	Menovitý výkon	%	82	82	83
	Minimálny výkon		81	81	83
Sezónna účinnosť		%	76	77	79
Sezónne emisie	PM	mg/ m^3	14	11	11
	OGC		8	5	4
	CO		257	255	100
	NOx		156	170	160
Rozpätie nastavenia výkonu		kW	3,6 ÷ 12	5,4 ÷ 18	6,9 ÷ 23
Typ paliva		-	Pelety		
Trieda paliva		-	C1		
Spotreba paliva	Menovitý výkon	kg/h	3	4	5
	Minimálny výkon		0,8	1,3	1,6
Horľavosť (menovitý výkon)		h	25(55)	19(41)	22(39)
Teplota spalín	Menovitý výkon	°C	118	123	129
	Minimálny výkon		78	80	94
Trieda kotla		-	5		
Trieda energetickej efektívnosti		-	A+		
Súčiniteľ EEI		-	112	113	116
Hmotnosť (kotol + zásobník)		kg	484	534	605
Vykurovacia plocha kotla		m^2	1,9	2,5	3,2
Vodný objem		dm^3	110	130	190
Vyžadovaný ťah komína		Pa	10 ÷ 20		
Rozmery kotla so zásobníkom	šírka	mm	1180	1280	1280
	hlbka	mm	1285	1285	1285
	výška	mm	1120	1120	1320
Priemer dymovodu		mm	160		
Objem zásobníka paliva		l	115		180
Objem zásobníka paliva		kg	~75		~110
Rozmery nakladacieho otvoru zásobníka		mm	320x300		
Max. prevádzkový tlak vody		bar	1,5		
Skupina tekutín		-	2 – voda		
Odporúčaná prevádzková teplota vykurovacej vody		°C	65 ÷ 80		
Maximálna prevádzková teplota vykurovacej vody		°C	90		
Min. teplota vody vracajúcej do kotla		°C	55		
Max. prípustná úroveň vykurovacieho média		m	15		
Bezpečnostný ventil		bar	1,5		
Prípojky kotla vykurovacej vody a návratu		Js	G 1 ½"		
Opory prietoku vody cez kotol		mbar	25 – 30		
Prúd dymu	Menovitý výkon	g/s	9,4	11,8	13,1
	Minimálny výkon		4,1	6,9	6,4
Prípojné napätie		-	1 PEN ~ 50 Hz		
Spotreba elektrickej energie	Menovitý výkon	W	64	43	55
	Minimálny výkon		17	17	21
	Pohotovostný režim		5	5	5
Spotreba elektrickej energie prevody/dúchadlo/zapaľovač		W	100/45/300		
Stupeň ochrany (elektrická izolácia)		-	IP 40		

10 KOTLY SÉRIE- CLASSICO BIO – OPIS, ROZMERY A TECHNICKÉ PARAMETRE

Kotly CLASSICO BIO s výmenníkmi tepla z oceľového plechu hrúbky 8÷4 mm. Tieto zariadenia sú určené na spaľovanie drevnej biomasy vo forme drevených peliet o veľkosti 6-8 mm. Spaľovanie paliva prebieha v horákovej komore FIREBLAST II. Keramické katalyzátory sú umiestnené pred a nad horákom. Úlohou katalyzátorov je dodatočné spaľovanie horľavých prchavých častíc, ktoré neboli úplne spálené v horákovej komore. Toto riešenie pomáha znižovať emisie oxidov a prachu do atmosféry. Zároveň predlžujú obeh výfukových plynov v kotle, zlepšenie prenosu tepla a zvýšenie účinnosti zariadenia. Palivo potrebné na spaľovanie je dodávané zo zásobníka umiestneného vedľa kotla pomocou závitovkových podávačov. Množstvo podávaného paliva a frekvencia podávania sa regulujú pomocou nastavení regulátora. Vzduch potrebný na spaľovanie je dodávaný dúchadlom, ktoré ho tlačí do spaľovacej komory v horáku. Množstvo čerpaného vzduchu sa reguluje pomocou nastavení regulátora. Kotly CLASSICO BIO sú vybavené dvierkami, v ktorých je namontovaný horák a čistiacimi dvierkami, ktoré umožňujú ľahký prístup do vnútra kotla, aby sa uľahčili užívateľovi všetky činnosti potrebné pri prevádzka. V prednej časti horného panela je nainštalovaný elektronický regulátor a vzadu pás pripojovacia skriňa, ktorá je vybavená: hlavným vypínačom, poistkou a zásuvkami na pripojenie jednotlivých komponentov kotla a zariadení inštalovaných v inštalácii. Pre zníženie tepelných strát je výmenník chránený izoláciou z minerálnej vlny. Vonkajší plášť je vyrobený z oceľového plechu s práškovým nástrekom.

Kotly radu CLASSICO BIO sú automatické kotly, ale aj napriek tomu si vyžadujú obsluhu užívateľa. Pre zabezpečenie dlhej a bezproblémovej prevádzky zariadenia sa oboznámte s jeho obsluhou, nastaveniami a podmienkami pre jeho optimálnu prevádzku.

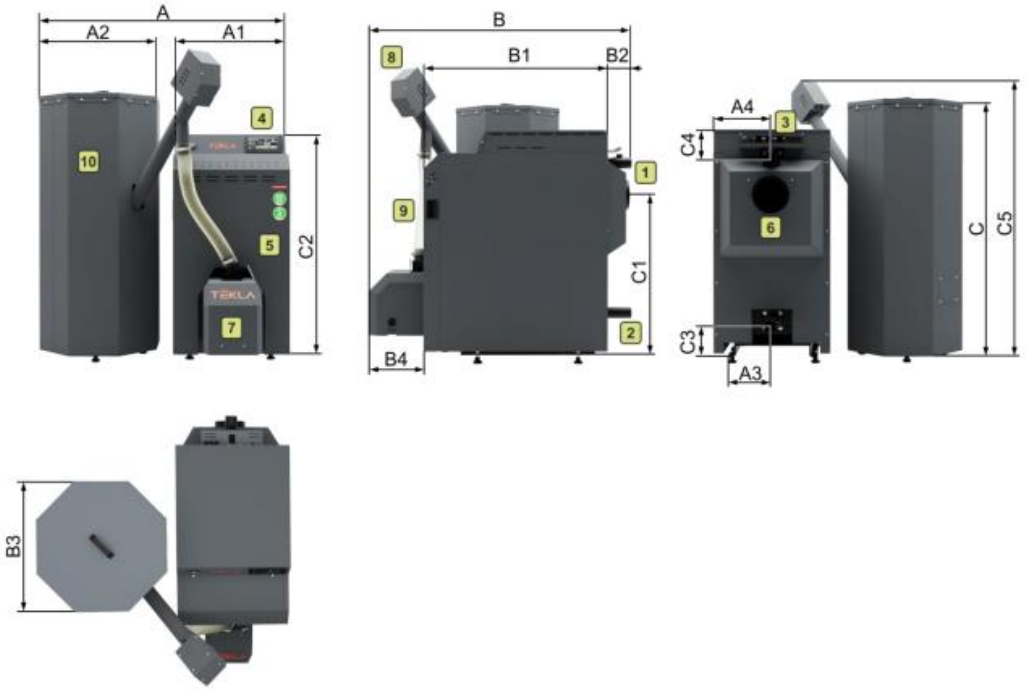

CLASSICO BIO
1 – Prípojka prívodu ústredného kúrenia, 2 – Prípojka spiatočky ÚK, 3 – Spojovacia lišta, 4 – Regulátor kotla, 5 – Kryt dvierok, 6 – potrubie na odvod spalín, 7 – horák, 8 – pohon podávača paliva, 9 – flexibilné potrubie podávača, 10 – nádrž na palivo

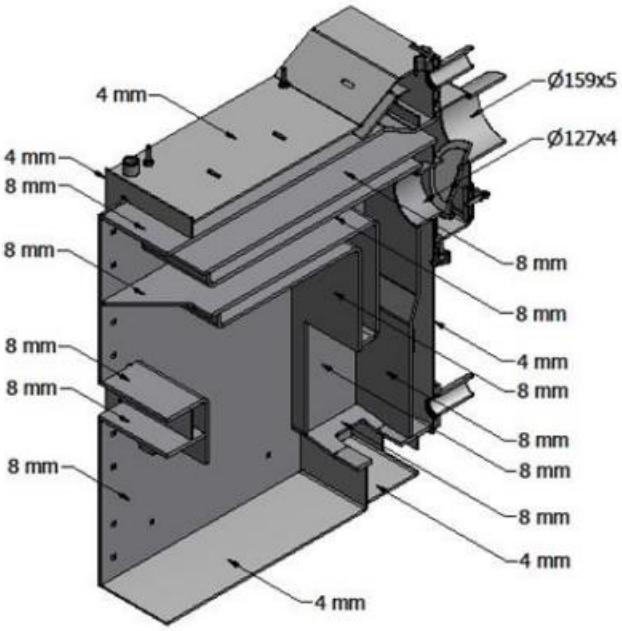

		CLASSICO BIO 12	CLASSICO BIO 18	CLASSICO BIO 24
A	[mm]	1350	1350	1350
A1		570	570	570
A2		610	610	610
A3		285	285	285
A4		285	285	285
B		1250	1300	1350
B1		755	805	905
B2		150	150	150
B3		610	610	610
B4		350	350	300
C		1340	1340	1340
C1		795	795	795
C2		1110	1110	1110
C3		182	182	182
C4		148	148	148
C5		1500	1500	1500
Hodnota výšky je uvedená bez pätiek, ktoré dodatočne umožňujú nastaviť požadovanú výšku kotla.				

Parameter		SI	CLASSICO BIO 12	CLASSICO BIO 18	CLASSICO BIO 24
Menovitý výkon		kW	12	18	24
Účinnosť	Menovitý výkon	%	90	92	92
	Minimálny výkon		90	90	91
Sezónna účinnosť		%	78	79	80
Sezónne emisie	PM	mg/ m^3	19	16	19
	OGC		13	18	15
	CO		319	189	270
	NOx		100	156	158
Rozpätie nastavenia výkonu		kW	3,6÷12	5,4÷18	7,2÷24
Typ paliva		-	Pelety		
Trieda paliva		-	C1		
Spotreba paliva	Menovitý výkon	kg/h	2,75	4,41	5,75
	Minimálny výkon		0,79	1,17	1,58
Horľavosť (menovitý výkon)		h	58,2	36,3	27,8
Teplota spalín	Menovitý výkon	°C	115	107	113
	Minimálny výkon		72	74	82
Trieda kotla		-	5		
Trieda energetickej efektívnosti		-	A+		
Súčiniteľ EEI		-	116	117	118
Hmotnosť (kotol + zásobník)		kg	410/34	420/34	470/34
Vykurovacia plocha kotla		m^2	1,80	2,1	2,5
Vodný objem		dm^3	55	70	80
Vyžadovaný ťah komína		Pa	10÷20		
Rozmery kotla so zásobníkom	šírka	mm	1350	1350	1350
	hlbka	mm	1250	1300	1350
	výška	mm	1500	1500	1500
Priemer dymovodu		mm	159		
Objem zásobníka paliva		l	240		
Objem zásobníka paliva		kg	160		
Rozmery nakladacieho otvoru zásobníka		mm	600x600		
Max. prevádzkový tlak vody		bar	1,5		
Skupina tekutín		-	2-voda		
Odporúčaná prevádzková teplota vykurovacej vody		°C	65÷80		
Maximálna prevádzková teplota vykurovacej vody		°C	90		
Min. teplota vody vracajúcej do kotla		°C	55		
Max. prípustná úroveň vykurovacieho média		m	15		
Bezpečnostný ventil		bar	1,5		
Prípojky kotla vykurovacej vody a návratu		Js	G2´´		
Opory prietoku vody cez kotol		mbar	25-30		
Prúd dymu	Menovitý výkon	g/s	3,85	15	18
	Minimálny výkon		1,44	6	9
Prípojné napätie		-	1 PEN -50 Hz		
Spotreba elektrickej energie	Menovitý výkon	W	37	49	71
	Minimálny výkon		18	26	29
	Pohotovostný režim		3,6	3,7	3,5
Spotreba elektrickej energie prevody/dúchadlo/zapaľovač		W	50/45/300		
Stupeň ochrany (elektrická izolácia)		-	IP 40		

11 KOTLY SÉRIE-MINI– OPIS, ROZMERY A TECHNICKÉ PARAMETRE

Kotol MINI je zváranej konštrukcie. Jeho výmenník tepla je vyrobený z oceľového plechu s hrúbkou 5÷4 mm. Toto zariadenie je určené na spaľovanie drevnej biomasy vo forme drevného granúl s hrúbkou 6-8 mm. Palivo sa spaľuje v komore spaľovacieho kotla PW 8. Keramické katalyzátory sú umiestnené nad horákom, v hornej časti spaľovacej komory. Úlohou katalyzátorov je spaľovať prchavé horľavé častice, ktoré neboli úplne spálené v komore spaľovacieho kotla. Toto riešenie pomáha znižovať emisie oxidov a prachu do atmosféry. Palivo potrebné na spaľovanie sa dodáva zo zásobníka umiestneného za výmenníkom tepla pomocou podávača. Množstvo dodávaného paliva a frekvencia podávania sa regulujú pomocou regulátora. Vzduch potrebný na spaľovanie je dodávaný ventilátorom, ktoré ho vháňa do spaľovacej komory v horáku. Množstvo vháňaného vzduchu sa reguluje pomocou nastavení regulátora. Veľké predné dvierka kotla umožňujú jednoduchý prístup do vnútra výmenníka, čo uľahčuje používateľovi všetky činnosti potrebné počas prevádzky. Pravidelné čistenie rúrok výmenníka sa vykonáva cez kontrolný otvor (čistiaci otvor) umiestnený pod horným plášťom kotla. Displej regulátora je namontovaný v hornej časti kotla, regulátor je namontovaný vzadu pod plášťom. Na zadnom plášti sa nachádza pripojovacia lišta, v ktorej sú namontované: hlavný vypínač, poistka a zásuvky na pripojenie jednotlivých komponentov kotla a zariadení inštalovaných v systéme. Pre zníženie tepelných strát je výmenník chránený izoláciou z minerálnej vlny. Vonkajší plášť je vyrobený z oceľového plechu s práškovou farbou.

Kotly série MINI sú automatické kotly, ale vyžadujú si servis od používateľa. Pre zaistenie dlhej a bezproblémovej prevádzky zariadenia sa oboznámte s jeho obsluhou, reguláciou a podmienkami pre jeho optimálnu prevádzku.

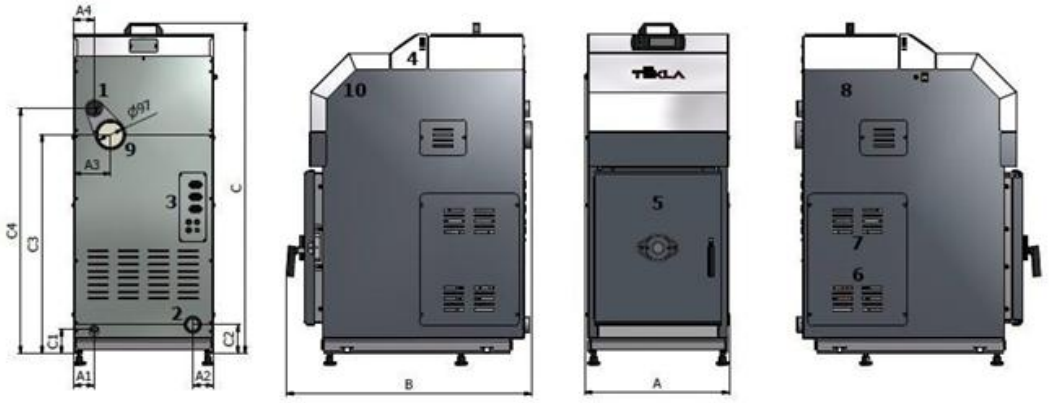

MINI 8

1 – Pripojenie prívodu ústredného kúrenia, 2 – Pripojenie spiatočky ústredného kúrenia, 3 – Pripojovacia lišta, 4 – Regulátor, 5 Dvierka na popol, 6 – Horák, 7 – Systém prívodu paliva, 8 – Zásobník paliva, 9 – Dymovod, 10 – Horné čistenie.

		MINI 8
A	mm	530
A1		75
A2		75
A3		140
A4		75
B		905
C		1220
C1		90
C2		105
C3		800
C4		895
Výškové rozmery sú uvedené bez nožičiek, ktoré navyše umožňujú nastavenie výšky kotla.		

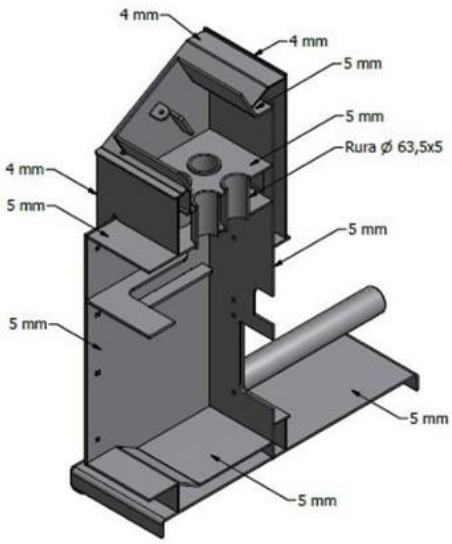

MINI 8

Parameter		SI	MINI 8 kW
Menovitý výkon		kW	8
Účinnosť	Menovitý výkon	%	91
	Minimálny výkon		90
Sezónna účinnosť		%	80
Sezónne emisie	PM	mg/ m^3	18
	OGC		15
	CO		239
	NOx		122
Rozpätie nastavenia výkonu		kW	2,4 ÷8
Typ paliva		-	pelety
Trieda paliva		-	C1
Spotreba paliva	Menovitý výkon	kg/h	1,9
	Minimálny výkon		0,5
Horľavosť (menovitý výkon)		h	14
Teplota spalín	Menovitý výkon	°C	150
	Minimálny výkon		87
Trieda kotla		-	5
Trieda energetickej efektívnosti		-	A+
Súčiniteľ EEI		-	118
Hmotnosť (kotol + zásobník)		kg	240
Vykurovacia plocha kotla		m^2	1,1
Vodný objem		dm^3	32
Vyžadovaný ťah komína		Pa	10 ÷ 18
Rozmery kotla so zásobníkom	šírka	mm	530
	hĺbka	mm	895
	výška	mm	1205

Priemer dymovodu		mm	100
Objem zásobníka paliva		l	44
Objem zásobníka paliva		kg	~26
Rozmery nakladacieho otvoru zásobníka		mm	220x385
Max. prevádzkový tlak vody		bar	1,5
Skupina tekutín		-	2-voda
Odporúčaná prevádzková teplota vykurovacej vody		°C	65 ÷ 80
Maximálna prevádzková teplota vykurovacej vody		°C	90
Min. teplota vody vracajúcej do kotla		°C	55
Max. prípustná úroveň vykurovacieho média		m	15
Bezpečnostný ventil		bar	1,5
Prípojky kotla vykurovacej vody a návratu		Js	G 1 ½’’
Opory prietoku vody cez kotol		mbar	25-30
Prúd dymu	Menovitý výkon	g/s	6,4
	Minimálny výkon		2,7
Prípojné napätie		-	1 PEN □ 50 Hz
Spotreba elektrickej energie	Menovitý výkon	W	12
	Minimálny výkon		8
	Pohotovostný režim		5
Spotreba elektrickej energie prevody/dúchadlo/zapaľovač		W	20/35/300
Stupeň ochrany (elektrická izolácia)		-	IP 40

12 INFORMÁCIE OHĽADNE EKODIZAJNU

TEKLA	Požiadavky ohľadne informácií v súlade s prílohou 2 nariadenia 2015/1189/EÚ, ktoré dopĺňa smernicu Európskeho parlamentu a Rady 2009/125/ES
Názov a adresa dodávateľa zariadenia	**TEKLA Slovakia, s.r.o.** Gemerská cesta 4/7, 984 01 Lučenec
Identifikátor modelu	**DRACO BIO 12**
Spôsob podávania paliva	Automatické podávanie. Odporúčaná prevádzka so zásobníkom teplej úžitkovej vody s minimálnym objemom 240 litrov.

Kondenzačný kotol	NIE	Kogeneračný kotol	NIE	Multifunkčný kotol	NIE

Palivo	Odporúčané palivo	Iné vhodné palivo	η_s	Emisie týkajúce sa sezónneho vykurovania interiérov			
				PM	OGC	CO	NOx
			%	mg/m^3			
Polená, vlhkosť ≤ 25 %		NIE					
Štiepky, vlhkosť 15 – 35 %		NIE					
Štiepky, vlhkosť > 35 %		NIE					
Lisované drevo vo forme peliet alebo brikiet	**ÁNO**		**80**	**17**	**14**	**273**	**127**
Piliny vlhkosť ≤ 50 %		NIE					
Iná drevná biomasa		NIE					
Nedrevná biomasa		NIE					
Čierne uhlie		NIE					
Hnedé uhlie (vrátane brikiet)		NIE					
Koks		NIE					
Antracit		NIE					
Brikety so zmiešaného fosílneho paliva		NIE					
Iné fosílne palivo		NIE					
Brikety so zmesi (30-75 %) biomasy a fosílneho paliva		NIE					
Iné zmesi biomasy a fosílneho paliva		NIE					

Vlastnosti v prípade prevádzky s použitím iba odporúčaného paliva

Parameter	Symbol	Hodnota	m. j.
Vytvorené úžitkové teplo			
Pri menovitom tepelnom výkone	Pn	**12,3**	kW
Pri 30 % menovitom tepelnom výkone	PP	**3.5**	kW
Pre kogeneračné kotly na pevné palivo – elektrická účinnosť			
Pri menovitom tepelnom výkone	$\eta_{el,n}$	N.A,	%

Parameter	Symbol	Hodnota	m. j.
Úžitková účinnosť			
Pri menovitom tepelnom výkone	η_n	**83**	%
Pri 30 % menovitom tepelnom výkone	η_p	**79**	%
Spotreba elektrickej energie na vlastné potreby			
Pri menovitom tepelnom výkone	el_{max}	**0,032**	kW
Pri 30 % menovitom tepelnom výkone	el_{min}	**0,014**	kW
Sekundárnych zariadení na redukovanie emisií, v príslušných prípadoch		**-**	kW
v pohotovostnom režime	PB_{SB}	**0,003**	kW

TEKLA	**Požiadavky ohľadne informácií v súlade s prílohou 2 nariadenia 2015/1189/EÚ, ktoré dopĺňa smernicu Európskeho parlamentu a Rady 2009/125/ES**
Názov a adresa dodávateľa zariadenia	**TEKLA Slovakia, s.r.o.** Gemerská cesta 4/7, 984 01 Lučenec
Identifikátor modelu	**DRACO BIO 15**
Spôsob podávania paliva	Automatické podávanie. Odporúčaná prevádzka so zásobníkom teplej úžitkovej vody s minimálnym objemom 300 litrov.

Kondenzačný kotol	NIE	Kogeneračný kotol	NIE	Multifunkčný kotol	NIE

Palivo	Odporúčané palivo	Iné vhodné palivo	η_s	Emisie týkajúce sa sezónneho vykurovania interiérov			
				PM	OGC	CO	NOx
			%	mg/m^3			
Polená, vlhkosť ≤ 25 %		NIE					
Štiepky, vlhkosť 15 – 35 %		NIE					
Štiepky, vlhkosť > 35 %		NIE					
Lisované drevo vo forme peliet alebo brikiet	**ÁNO**		**15**	**19**	**6**	**213**	**137**
Piliny vlhkosť ≤ 50 %		NIE					
Iná drevná biomasa		NIE					
Nedrevná biomasa		NIE					
Čierne uhlie		NIE					
Hnedé uhlie (vrátane brikiet)		NIE					
Koks		NIE					
Antracit		NIE					
Brikety so zmiešaného fosílneho paliva		NIE					
Iné fosílne palivo		NIE					
Brikety so zmesi (30-75 %) biomasy a fosílneho paliva		NIE					
Iné zmesi biomasy a fosílneho paliva		NIE					

Vlastnosti v prípade prevádzky s použitím iba odporúčaného paliva

Parameter	Symbol	Hodnota	m. j.
Vytvorené úžitkové teplo			
Pri menovitom tepelnom výkone	Pn	**76,1**	kW
Pri 30 % menovitom tepelnom výkone	PP	**22,22**	kW
Pre kogeneračné kotly na pevné palivo – elektrická účinnosť			
Pri menovitom tepelnom výkone	$\eta_{el,n}$	N.A,	%

Parameter	Symbol	Hodnota	m. j.
Úžitková účinnosť			
Pri menovitom tepelnom výkone	η_n	**88,01**	%
Pri 30 % menovitom tepelnom výkone	η_p	**87,94**	%
Spotreba elektrickej energie na vlastné potreby			
Pri menovitom tepelnom výkone	el_{max}	**0,069**	kW
Pri 30 % menovitom tepelnom výkone	el_{min}	**0,035**	kW
Sekundárnych zariadení na redukovanie emisií, v príslušných prípadoch		-	kW
v pohotovostnom režime	PB_{SB}	**0,0032**	kW

TEKLA	**Požiadavky ohľadne informácií v súlade s prílohou 2 nariadenia 2015/1189/EÚ, ktoré dopĺňa smernicu Európskeho parlamentu a Rady 2009/125/ES**
Názov a adresa dodávateľa zariadenia	**TEKLA Slovakia, s.r.o.** Gemerská cesta 4/7, 984 01 Lučenec
Identifikátor modelu	**DRACO BIO 75**
Spôsob podávania paliva	Automatické podávanie. Odporúčaná prevádzka so zásobníkom teplej úžitkovej vody s minimálnym objemom 1500 litrov.

Kondenzačný kotol	NIE	Kogeneračný kotol	NIE	Multifunkčný kotol	NIE

Palivo	Odporúčané palivo	Iné vhodné palivo	η_s	Emisie týkajúce sa sezónneho vykurovania interiérov			
				PM	OGC	CO	NOx
			%	mg/m^3			
Polená, vlhkosť ≤ 25 %		NIE					
Štiepky, vlhkosť 15 – 35 %		NIE					
Štiepky, vlhkosť > 35 %		NIE					
Lisované drevo vo forme peliet alebo brikiet	**ÁNO**		**85**	**19**	**6**	**213**	**137**
Piliny vlhkosť ≤ 50 %		NIE					
Iná drevná biomasa		NIE					
Nedrevná biomasa		NIE					
Čierne uhlie		NIE					
Hnedé uhlie (vrátane brikiet)		NIE					
Koks		NIE					
Antracit		NIE					
Brikety so zmiešaného fosílneho paliva		NIE					
Iné fosílne palivo		NIE					
Brikety so zmesi (30-75 %) biomasy a fosílneho paliva		NIE					
Iné zmesi biomasy a fosílneho paliva		NIE					

Vlastnosti v prípade prevádzky s použitím iba odporúčaného paliva

Parameter	Symbol	Hodnota	m. j.
Vytvorené úžitkové teplo			
Pri menovitom tepelnom výkone	Pn	**76,1**	kW
Pri 30 % menovitom tepelnom výkone	PP	**22,22**	kW
Pre kogeneračné kotly na pevné palivo – elektrická účinnosť			
Pri menovitom tepelnom výkone	$\eta_{el,n}$	N.A,	%

Parameter	Symbol	Hodnota	m. j.
Úžitková účinnosť			
Pri menovitom tepelnom výkone	η_n	**88,01**	%
Pri 30 % menovitom tepelnom výkone	η_p	**87,94**	%
Spotreba elektrickej energie na vlastné potreby			
Pri menovitom tepelnom výkone	el_{max}	**0,069**	kW
Pri 30 % menovitom tepelnom výkone	el_{min}	**0,035**	kW
Sekundárnych zariadení na redukovanie emisií, v príslušných prípadoch		-	kW
v pohotovostnom režime	PB_{SB}	**0,0032**	kW

TEKLA	**Požiadavky ohľadne informácií v súlade s prílohou 2 nariadenia 2015/1189/EÚ, ktoré dopĺňa smernicu Európskeho parlamentu a Rady 2009/125/ES**
Názov a adresa dodávateľa zariadenia	**TEKLA Slovakia, s.r.o.** Gemerská cesta 4/7, 984 01 Lučenec
Identifikátor modelu	**DRACO BIO 100**
Spôsob podávania paliva	Automatické podávanie. Odporúčaná prevádzka so zásobníkom teplej úžitkovej vody s minimálnym objemom 2000 litrov.

Kondenzačný kotol	NIE	Kogeneračný kotol	NIE	Multifunkčný kotol	NIE

Palivo	Odporúčané palivo	Iné vhodné palivo	η_s	Emisie týkajúce sa sezónneho vykurovania interiérov			
				PM	OGC	CO	NOx
			%	mg/m^3			
Polená, vlhkosť ≤ 25 %		NIE					
Štiepky, vlhkosť 15 – 35 %		NIE					
Štiepky, vlhkosť > 35 %		NIE					
Lisované drevo vo forme peliet alebo brikiet	**ÁNO**		**79**	**20**	**7**	**100**	**147**
Piliny vlhkosť ≤ 50 %		NIE					
Iná drevná biomasa		NIE					
Nedrevná biomasa		NIE					
Čierne uhlie		NIE					
Hnedé uhlie (vrátane brikiet)		NIE					
Koks		NIE					
Antracit		NIE					
Brikety so zmiešaného fosílneho paliva		NIE					
Iné fosílne palivo		NIE					
Brikety so zmesi (30-75 %) biomasy a fosílneho paliva		NIE					
Iné zmesi biomasy a fosílneho paliva		NIE					

Vlastnosti v prípade prevádzky s použitím iba odporúčaného paliva

Parameter	Symbol	Hodnota	m. j.
Vytvorené úžitkové teplo			
Pri menovitom tepelnom výkone	Pn	**97,8**	kW
Pri 30 % menovitom tepelnom výkone	PP	**29,8**	kW
Pre kogeneračné kotly na pevné palivo – elektrická účinnosť			
Pri menovitom tepelnom výkone	$\eta_{el,n}$	N.A,	%

Parameter	Symbol	Hodnota	m. j.
Úžitková účinnosť			
Pri menovitom tepelnom výkone	η_n	**82,4**	%
Pri 30 % menovitom tepelnom výkone	η_p	**82,5**	%
Spotreba elektrickej energie na vlastné potreby			
Pri menovitom tepelnom výkone	el_{max}	**0,146**	kW
Pri 30 % menovitom tepelnom výkone	el_{min}	**0,057**	kW
Sekundárnych zariadení na redukovanie emisií, v príslušných prípadoch		-	kW
v pohotovostnom režime	PB_{SB}	**0,004**	kW

TEKLA	**Požiadavky ohľadne informácií v súlade s prílohou 2 nariadenia 2015/1189/EÚ, ktoré dopĺňa smernicu Európskeho parlamentu a Rady 2009/125/ES**
Názov a adresa dodávateľa zariadenia	**TEKLA Slovakia, s.r.o.** Gemerská cesta 4/7, 984 01 Lučenec
Identifikátor modelu	**DRACO BIO 150**
Spôsob podávania paliva	Automatické podávanie. Odporúčaná prevádzka so zásobníkom teplej úžitkovej vody s minimálnym objemom 3000 litrov.

Kondenzačný kotol	NIE	Kogeneračný kotol	NIE	Multifunkčný kotol	NIE

Palivo	Odporúčané palivo	Iné vhodné palivo	η_s	Emisie týkajúce sa sezónneho vykurovania Interiérov			
				PM	OGC	CO	NOx
			%	mg/m^3			
Polená, vlhkosť ≤ 25 %		NIE					
Štiepky, vlhkosť 15 – 35 %		NIE					
Štiepky, vlhkosť > 35 %		NIE					
Lisované drevo vo forme peliet alebo brikiet	**ÁNO**		**83**	**20**	**5**	**371**	**163**
Piliny vlhkosť ≤ 50 %		NIE					
Iná drevná biomasa		NIE					
Nedrevná biomasa		NIE					
Čierne uhlie		NIE					
Hnedé uhlie (vrátane brikiet)		NIE					
Koks		NIE					
Antracit		NIE					
Brikety so zmiešaného fosílneho paliva		NIE					
Iné fosílne palivo		NIE					
Brikety so zmesi (30-75 %) biomasy a fosílneho paliva		NIE					
Iné zmesi biomasy a fosílneho paliva		NIE					

Vlastnosti v prípade prevádzky s použitím iba odporúčaného paliva

Parameter	Symbol	Hodnota	m. j.
Vytvorené úžitkové teplo			
Pri menovitom tepelnom výkone	Pn	**155,2**	kW
Pri 30 % menovitom tepelnom výkone	PP	**44,4**	kW
Pre kogeneračné kotly na pevné palivo – elektrická účinnosť			
Pri menovitom tepelnom výkone	$\eta_{el,n}$	N.A,	%

Parameter	Symbol	Hodnota	m. j.
Úžitková účinnosť			
Pri menovitom tepelnom výkone	η_n	**85,8**	%
Pri 30 % menovitom tepelnom výkone	η_p	**86,1**	%
Spotreba elektrickej energie na vlastné potreby			
Pri menovitom tepelnom výkone	el_{max}	**0,13**	kW
Pri 30 % menovitom tepelnom výkone	el_{min}	**0,098**	kW
Sekundárnych zariadení na redukovanie emisií, v príslušných prípadoch		-	kW
v pohotovostnom režime	PB_{SB}	**0,005**	kW

TEKLA	**Požiadavky ohľadne informácií v súlade s prílohou 2 nariadenia 2015/1189/EÚ, ktoré dopĺňa smernicu Európskeho parlamentu a Rady 2009/125/ES**
Názov a adresa dodávateľa zariadenia	**TEKLA Slovakia, s.r.o.** Gemerská cesta 4/7, 984 01 Lučenec
Identifikátor modelu	**DRACO ECO 25**
Spôsob podávania paliva	Automatické podávanie. Odporúčaná prevádzka so zásobníkom teplej úžitkovej vody s minimálnym objemom 3000 litrov.

Kondenzačný kotol	NIE	Kogeneračný kotol	NIE	Multifunkčný kotol	NIE

Palivo	Odporúčané palivo	Iné vhodné palivo	η_s	Emisie týkajúce sa sezónneho vykurovania Interiérov			
				PM	OGC	CO	NOx
			%	mg/m³			
Polená, vlhkosť ≤ 25 %		NIE					
Štiepky, vlhkosť 15 – 35 %		NIE					
Štiepky, vlhkosť > 35 %		NIE					
Lisované drevo vo forme peliet alebo brikiet	**ÁNO**		**76**	**20**	**12**	**272**	**152**
Piliny vlhkosť ≤ 50 %		NIE					
Iná drevná biomasa		NIE					
Nedrevná biomasa		NIE					
Čierne uhlie		NIE					
Hnedé uhlie (vrátane brikiet)		NIE					
Koks		NIE					
Antracit		NIE					
Brikety so zmiešaného fosílneho paliva		NIE					
Iné fosílne palivo		NIE					
Brikety so zmesi (30-75 %) biomasy a fosílneho paliva		NIE					
Iné zmesi biomasy a fosílneho paliva		NIE					

Vlastnosti v prípade prevádzky s použitím iba odporúčaného paliva

Parameter	Symbol	Hodnota	m. j.
Vytvorené úžitkové teplo			
Pri menovitom tepelnom výkone	Pn	**24,44**	kW
Pri 30 % menovitom tepelnom výkone	PP	**6,09**	kW
Pre kogeneračné kotly na pevné palivo – elektrická účinnosť			
Pri menovitom tepelnom výkone	$\eta_{el,n}$	N.A,	%

Parameter	Symbol	Hodnota	m. j.
Úžitková účinnosť			
Pri menovitom tepelnom výkone	η_n	**84,67**	%
Pri 30 % menovitom tepelnom výkone	η_p	**83,91**	%
Spotreba elektrickej energie na vlastné potreby			
Pri menovitom tepelnom výkone	el_{max}	**0,391**	kW
Pri 30 % menovitom tepelnom výkone	el_{min}	**0,127**	kW
Sekundárnych zariadení na redukovanie emisií, v príslušných prípadoch		-	kW
v pohotovostnom režime	PB_{SB}	**0,004**	kW

TEKLA	**Požiadavky ohľadne informácií v súlade s prílohou 2 nariadenia 2015/1189/EÚ, ktoré dopĺňa smernicu Európskeho parlamentu a Rady 2009/125/ES**
Názov a adresa dodávateľa zariadenia	**TEKLA Slovakia, s.r.o.** Gemerská cesta 4/7, 984 01 Lučenec
Identifikátor modelu	**DRACO BIO COMPACT 12 FII**
Spôsob podávania paliva	Automatické podávanie. Odporúčaná prevádzka so zásobníkom teplej úžitkovej vody s minimálnym objemom 240 litrov.

Kondenzačný kotol	NIE	Kogeneračný kotol	NIE	Multifunkčný kotol	NIE

Palivo	Odporúčané palivo	Iné vhodné palivo	η_s	Emisie týkajúce sa sezónneho vykurovania Interiérov			
				PM	OGC	CO	NOx
			%	mg/m^3			
Polená, vlhkosť ≤ 25 %		NIE					
Štiepky, vlhkosť 15 – 35 %		NIE					
Štiepky, vlhkosť > 35 %		NIE					
Lisované drevo vo forme peliet alebo brikiet	**ÁNO**		**81**	**17**	**9**	**307**	**135**
Piliny vlhkosť ≤ 50 %		NIE					
Iná drevná biomasa		NIE					
Nedrevná biomasa		NIE					
Čierne uhlie		NIE					
Hnedé uhlie (vrátane brikiet)		NIE					
Koks		NIE					
Antracit		NIE					
Brikety so zmiešaného fosílneho paliva		NIE					
Iné fosílne palivo		NIE					
Brikety so zmesi (30-75 %) biomasy a fosílneho paliva		NIE					
Iné zmesi biomasy a fosílneho paliva		NIE					

Vlastnosti v prípade prevádzky s použitím iba odporúčaného paliva

Parameter	Symbol	Hodnota	m. j.
Vytvorené úžitkové teplo			
Pri menovitom tepelnom výkone	Pn	**11,91**	kW
Pri 30 % menovitom tepelnom výkone	PP	**3,42**	kW
Pre kogeneračné kotly na pevné palivo – elektrická účinnosť			
Pri menovitom tepelnom výkone	$\eta_{el,n}$	N.A,	%

Parameter	Symbol	Hodnota	m. j.
Úžitková účinnosť			
Pri menovitom tepelnom výkone	η_n	**85,40**	%
Pri 30 % menovitom tepelnom výkone	η_p	**86,02**	%
Spotreba elektrickej energie na vlastné potreby			
Pri menovitom tepelnom výkone	el_{max}	**0,037**	kW
Pri 30 % menovitom tepelnom výkone	el_{min}	**0,026**	kW
Sekundárnych zariadení na redukovanie emisií, v príslušných prípadoch		-	kW
v pohotovostnom režime	PB_{SB}	**0,0051**	kW

TEKLA	**Požiadavky ohľadne informácií v súlade s prílohou 2 nariadenia 2015/1189/EÚ, ktoré dopĺňa smernicu Európskeho parlamentu a Rady 2009/125/ES**
Názov a adresa dodávateľa zariadenia	**TEKLA Slovakia, s.r.o.** Gemerská cesta 4/7, 984 01 Lučenec
Identifikátor modelu	**DRACO BIO COMPACT 18 FII**
Spôsob podávania paliva	Automatické podávanie. Odporúčaná prevádzka so zásobníkom teplej úžitkovej vody s minimálnym objemom 360 litrov.

Kondenzačný kotol	NIE	Kogeneračný kotol	NIE	Multifunkčný kotol	NIE

Palivo	Odporúčané palivo	Iné vhodné palivo	η_s	Emisie týkajúce sa sezónneho vykurovania interiérov			
				PM	OGC	CO	NOx
			%	mg/m^3			
Polená, vlhkosť ≤ 25 %		NIE					
Štiepky, vlhkosť 15 – 35 %		NIE					
Štiepky, vlhkosť > 35 %		NIE					
Lisované drevo vo forme peliet alebo brikiet	**ÁNO**		**81**	**17**	**13**	**205**	**142**
Piliny vlhkosť ≤ 50 %		NIE					
Iná drevná biomasa		NIE					
Nedrevná biomasa		NIE					
Čierne uhlie		NIE					
Hnedé uhlie (vrátane brikiet)		NIE					
Koks		NIE					
Antracit		NIE					
Brikety so zmiešaného fosílneho paliva		NIE					
Iné fosílne palivo		NIE					
Brikety so zmesi (30-75 %) biomasy a fosílneho paliva		NIE					
Iné zmesi biomasy a fosílneho paliva		NIE					

Vlastnosti v prípade prevádzky s použitím iba odporúčaného paliva

Parameter	Symbol	Hodnota	m. j.
Vytvorené úžitkové teplo			
Pri menovitom tepelnom výkone	Pn	**18,04**	kW
Pri 30 % menovitom tepelnom výkone	PP	**4,58**	kW
Pre kogeneračné kotly na pevné palivo – elektrická účinnosť			
Pri menovitom tepelnom výkone	$\eta_{el,n}$	N.A,	%

Parameter	Symbol	Hodnota	m. j.
Úžitková účinnosť			
Pri menovitom tepelnom výkone	η_n	**85,15**	%
Pri 30 % menovitom tepelnom výkone	η_p	**85,65**	%
Spotreba elektrickej energie na vlastné potreby			
Pri menovitom tepelnom výkone	el_{max}	**0,057**	kW
Pri 30 % menovitom tepelnom výkone	el_{min}	**0,03**	kW
Sekundárnych zariadení na redukovanie emisií, v príslušných prípadoch		-	kW
v pohotovostnom režime	PB_{SB}	**0,0051**	kW

TEKLA	**Požiadavky ohľadne informácií v súlade s prílohou 2 nariadenia 2015/1189/EÚ, ktoré dopĺňa smernicu Európskeho parlamentu a Rady 2009/125/ES**
Názov a adresa dodávateľa zariadenia	**TEKLA Slovakia, s.r.o.** Gemerská cesta 4/7, 984 01 Lučenec
Identifikátor modelu	**DRACO BIO COMPACT 23 FII**
Spôsob podávania paliva	Automatické podávanie. Odporúčaná prevádzka so zásobníkom teplej úžitkovej vody s minimálnym objemom 460 litrov.

Kondenzačný kotol	NIE	Kogeneračný kotol	NIE	Multifunkčný kotol	NIE

Palivo	Odporúčané palivo	Iné vhodné palivo	η_s	Emisie týkajúce sa sezónneho vykurovania interiérov			
				PM	OGC	CO	NOx
			%	mg/m^3			
Polená, vlhkosť ≤ 25 %		NIE					
Štiepky, vlhkosť 15 – 35 %		NIE					
Štiepky, vlhkosť > 35 %		NIE					
Lisované drevo vo forme peliet alebo brikiet	**ÁNO**		**81**	**15**	**13**	**265**	**131**
Piliny vlhkosť ≤ 50 %		NIE					
Iná drevná biomasa		NIE					
Nedrevná biomasa		NIE					
Čierne uhlie		NIE					
Hnedé uhlie (vrátane brikiet)		NIE					
Koks		NIE					
Antracit		NIE					
Brikety so zmiešaného fosílneho paliva		NIE					
Iné fosílne palivo		NIE					
Brikety so zmesi (30-75 %) biomasy a fosílneho paliva		NIE					
Iné zmesi biomasy a fosílneho paliva		NIE					

Vlastnosti v prípade prevádzky s použitím iba odporúčaného paliva

Parameter	Symbol	Hodnota	m. j.
Vytvorené úžitkové teplo			
Pri menovitom tepelnom výkone	Pn	**23,27**	kW
Pri 30 % menovitom tepelnom výkone	PP	**6,63**	kW
Pre kogeneračné kotly na pevné palivo – elektrická účinnosť			
Pri menovitom tepelnom výkone	$\eta_{el,n}$	N.A,	%

Parameter	Symbol	Hodnota	m. j.
Úžitková účinnosť			
Pri menovitom tepelnom výkone	η_n	**85,43**	%
Pri 30 % menovitom tepelnom výkone	η_p	**85,68**	%
Spotreba elektrickej energie na vlastné potreby			
Pri menovitom tepelnom výkone	el_{max}	**0,071**	kW
Pri 30 % menovitom tepelnom výkone	el_{min}	**0,043**	kW
Sekundárnych zariadení na redukovanie emisií, v príslušných prípadoch		-	kW
v pohotovostnom režime	PB_{SB}	**0,0051**	kW

TEKLA	**Požiadavky ohľadne informácií v súlade s prílohou 2 nariadenia 2015/1189/EÚ, ktoré dopĺňa smernicu Európskeho parlamentu a Rady 2009/125/ES**
Názov a adresa dodávateľa zariadenia	**TEKLA Slovakia, s.r.o.** Gemerská cesta 4/7, 984 01 Lučenec
Identifikátor modelu	**DRACO BIO COMPACT 12 FII GP**
Spôsob podávania paliva	Automatické podávanie. Odporúčaná prevádzka so zásobníkom teplej úžitkovej vody s minimálnym objemom 240 litrov.

Kondenzačný kotol	NIE	Kogeneračný kotol	NIE	Multifunkčný kotol	NIE

Palivo	Odporúčané palivo	Iné vhodné palivo	η_s	Emisie týkajúce sa sezónneho vykurovania interiérov			
				PM	OGC	CO	NOx
			%	mg/m^3			
Polená, vlhkosť ≤ 25 %		NIE					
Štiepky, vlhkosť 15 – 35 %		NIE					
Štiepky, vlhkosť > 35 %		NIE					
Lisované drevo vo forme peliet alebo brikiet	**ÁNO**		**81**	**17**	**9**	**307**	**135**
Piliny vlhkosť ≤ 50 %		NIE					
Iná drevná biomasa		NIE					
Nedrevná biomasa		NIE					
Čierne uhlie		NIE					
Hnedé uhlie (vrátane brikiet)		NIE					
Koks		NIE					
Antracit		NIE					
Brikety so zmiešaného fosílneho paliva		NIE					
Iné fosílne palivo		NIE					
Brikety so zmesi (30-75 %) biomasy a fosílneho paliva		NIE					
Iné zmesi biomasy a fosílneho paliva		NIE					

Vlastnosti v prípade prevádzky s použitím iba odporúčaného paliva

Parameter	Symbol	Hodnota	m. j.
Vytvorené úžitkové teplo			
Pri menovitom tepelnom výkone	Pn	**11,91**	kW
Pri 30 % menovitom tepelnom výkone	PP	**3,42**	kW
Pre kogeneračné kotly na pevné palivo – elektrická účinnosť			
Pri menovitom tepelnom výkone	$\eta_{el,n}$	N.A,	%

Parameter	Symbol	Hodnota	m. j.
Úžitková účinnosť			
Pri menovitom tepelnom výkone	η_n	**85,4**	%
Pri 30 % menovitom tepelnom výkone	η_p	**86,02**	%
Spotreba elektrickej energie na vlastné potreby			
Pri menovitom tepelnom výkone	el_{max}	**0,037**	kW
Pri 30 % menovitom tepelnom výkone	el_{min}	**0,026**	kW
Sekundárnych zariadení na redukovanie emisií, v príslušných prípadoch		-	kW
v pohotovostnom režime	PB_{SB}	**0,0051**	kW

TEKLA	**Požiadavky ohľadne informácií v súlade s prílohou 2 nariadenia 2015/1189/EÚ, ktoré dopĺňa smernicu Európskeho parlamentu a Rady 2009/125/ES**
Názov a adresa dodávateľa zariadenia	**TEKLA Slovakia, s.r.o.** Gemerská cesta 4/7, 984 01 Lučenec
Identifikátor modelu	**DRACO BIO COMPACT 18 FII GP**
Spôsob podávania paliva	Automatické podávanie. Odporúčaná prevádzka so zásobníkom teplej úžitkovej vody s minimálnym objemom 360 litrov.

Kondenzačný kotol	NIE	Kogeneračný kotol	NIE	Multifunkčný kotol	NIE

Palivo	Odporúčané palivo	Iné vhodné palivo	η_s	Emisie týkajúce sa sezónneho vykurovania interiérov			
				PM	OGC	CO	NOx
			%	mg/m^3			
Polená, vlhkosť ≤ 25 %		NIE					
Štiepky, vlhkosť 15 – 35 %		NIE					
Štiepky, vlhkosť > 35 %		NIE					
Lisované drevo vo forme peliet alebo brikiet	**ÁNO**		**81**	**17**	**13**	**205**	**142**
Piliny vlhkosť ≤ 50 %		NIE					
Iná drevná biomasa		NIE					
Nedrevná biomasa		NIE					
Čierne uhlie		NIE					
Hnedé uhlie (vrátane brikiet)		NIE					
Koks		NIE					
Antracit		NIE					
Brikety so zmiešaného fosílneho paliva		NIE					
Iné fosílne palivo		NIE					
Brikety so zmesi (30-75 %) biomasy a fosílneho paliva		NIE					
Iné zmesi biomasy a fosílneho paliva		NIE					

Vlastnosti v prípade prevádzky s použitím iba odporúčaného paliva

Parameter	Symbol	Hodnota	m. j.
Vytvorené úžitkové teplo			
Pri menovitom tepelnom výkone	Pn	**18,04**	kW
Pri 30 % menovitom tepelnom výkone	PP	**4,58**	kW
Pre kogeneračné kotly na pevné palivo – elektrická účinnosť			
Pri menovitom tepelnom výkone	$\eta_{el,n}$	N.A,	%

Parameter	Symbol	Hodnota	m. j.
Úžitková účinnosť			
Pri menovitom tepelnom výkone	η_n	**85,15**	%
Pri 30 % menovitom tepelnom výkone	η_p	**85,65**	%
Spotreba elektrickej energie na vlastné potreby			
Pri menovitom tepelnom výkone	el_{max}	**0,057**	kW
Pri 30 % menovitom tepelnom výkone	el_{min}	**0,03**	kW
Sekundárnych zariadení na redukovanie emisií, v príslušných prípadoch		-	kW
v pohotovostnom režime	PB_{SB}	**0,0051**	kW

TEKLA	**Požiadavky ohľadne informácií v súlade s prílohou 2 nariadenia 2015/1189/EÚ, ktoré dopĺňa smernicu Európskeho parlamentu a Rady 2009/125/ES**
Názov a adresa dodávateľa zariadenia	**TEKLA Slovakia, s.r.o.** Gemerská cesta 4/7, 984 01 Lučenec
Identifikátor modelu	**DRACO BIO COMPACT 23 FII GP**
Spôsob podávania paliva	Automatické podávanie. Odporúčaná prevádzka so zásobníkom teplej úžitkovej vody s minimálnym objemom 460 litrov.

Kondenzačný kotol	NIE	Kogeneračný kotol	NIE	Multifunkčný kotol	NIE

Palivo	Odporúčané palivo	Iné vhodné palivo	η_s	Emisie týkajúce sa sezónneho vykurovania interiérov			
				PM	OGC	CO	NOx
			%	mg/m^3			
Polená, vlhkosť ≤ 25 %		NIE					
Štiepky, vlhkosť 15 – 35 %		NIE					
Štiepky, vlhkosť > 35 %		NIE					
Lisované drevo vo forme peliet alebo brikiet	**ÁNO**		**81**	**15**	**13**	**265**	**131**
Piliny vlhkosť ≤ 50 %		NIE					
Iná drevná biomasa		NIE					
Nedrevná biomasa		NIE					
Čierne uhlie		NIE					
Hnedé uhlie (vrátane brikiet)		NIE					
Koks		NIE					
Antracit		NIE					
Brikety so zmiešaného fosílneho paliva		NIE					
Iné fosílne palivo		NIE					
Brikety so zmesi (30-75 %) biomasy a fosílneho paliva		NIE					
Iné zmesi biomasy a fosílneho paliva		NIE					

Vlastnosti v prípade prevádzky s použitím iba odporúčaného paliva

Parameter	Symbol	Hodnota	m. j.
Vytvorené úžitkové teplo			
Pri menovitom tepelnom výkone	Pn	**23,27**	kW
Pri 30 % menovitom tepelnom výkone	PP	**6,63**	kW
Pre kogeneračné kotly na pevné palivo – elektrická účinnosť			
Pri menovitom tepelnom výkone	$\eta_{el,n}$	N.A,	%

Parameter	Symbol	Hodnota	m. j.
Úžitková účinnosť			
Pri menovitom tepelnom výkone	η_n	**85,43**	%
Pri 30 % menovitom tepelnom výkone	η_p	**85,68**	%
Spotreba elektrickej energie na vlastné potreby			
Pri menovitom tepelnom výkone	el_{max}	**0,071**	kW
Pri 30 % menovitom tepelnom výkone	el_{min}	**0,043**	kW
Sekundárnych zariadení na redukovanie emisií, v príslušných prípadoch		-	kW
v pohotovostnom režime	PB_{SB}	**0,0051**	kW

TEKLA	**Požiadavky ohľadne informácií v súlade s prílohou 2 nariadenia 2015/1189/EÚ, ktoré dopĺňa smernicu Európskeho parlamentu a Rady 2009/125/ES**
Názov a adresa dodávateľa zariadenia	**TEKLA Slovakia, s.r.o.** Gemerská cesta 4/7, 984 01 Lučenec
Identifikátor modelu	**DRACO D BIO 15**
Spôsob podávania paliva	Automatické podávanie. Odporúčaná prevádzka so zásobníkom teplej úžitkovej vody s minimálnym objemom 300 litrov.

Kondenzačný kotol	NIE	Kogeneračný kotol	NIE	Multifunkčný kotol	NIE

Palivo	Odporúčané palivo	Iné vhodné palivo	η_s	Emisie týkajúce sa sezónneho vykurovania interiérov			
				PM	OGC	CO	NOx
			%	mg/m^3			
Polená, vlhkosť ≤ 25 %		NIE					
Štiepky, vlhkosť 15 – 35 %		NIE					
Štiepky, vlhkosť > 35 %		NIE					
Lisované drevo vo forme peliet alebo brikiet	**ÁNO**		**81**	**17**	**16**	**169**	**120**
Piliny vlhkosť ≤ 50 %		NIE					
Iná drevná biomasa		NIE					
Nedrevná biomasa		NIE					
Čierne uhlie		NIE					
Hnedé uhlie (vrátane brikiet)		NIE					
Koks		NIE					
Antracit		NIE					
Brikety so zmiešaného fosílneho paliva		NIE					
Iné fosílne palivo		NIE					
Brikety so zmesi (30-75 %) biomasy a fosílneho paliva		NIE					
Iné zmesi biomasy a fosílneho paliva		NIE					

Vlastnosti v prípade prevádzky s použitím iba odporúčaného paliva

Parameter	Symbol	Hodnota	m. j.
Vytvorené úžitkové teplo			
Pri menovitom tepelnom výkone	Pn	**15,31**	kW
Pri 30 % menovitom tepelnom výkone	PP	**4,15**	kW
Pre kogeneračné kotly na pevné palivo – elektrická účinnosť			
Pri menovitom tepelnom výkone	$\eta_{el,n}$	N.A,	%

Parameter	Symbol	Hodnota	m. j.
Úžitková účinnosť			
Pri menovitom tepelnom výkone	η_n	**85,29**	%
Pri 30 % menovitom tepelnom výkone	η_p	**85,77**	%
Spotreba elektrickej energie na vlastné potreby			
Pri menovitom tepelnom výkone	el_{max}	**0,053**	kW
Pri 30 % menovitom tepelnom výkone	el_{min}	**0,035**	kW
Sekundárnych zariadení na redukovanie emisií, v príslušných prípadoch		-	kW
v pohotovostnom režime	PB_{SB}	**0,0041**	kW

TEKLA	**Požiadavky ohľadne informácií v súlade s prílohou 2 nariadenia 2015/1189/EÚ, ktoré dopĺňa smernicu Európskeho parlamentu a Rady 2009/125/ES**
Názov a adresa dodávateľa zariadenia	**TEKLA Slovakia, s.r.o.** Gemerská cesta 4/7, 984 01 Lučenec
Identifikátor modelu	**DRACO D BIO 22**
Spôsob podávania paliva	Automatické podávanie. Odporúčaná prevádzka so zásobníkom teplej úžitkovej vody s minimálnym objemom 440 litrov.

Kondenzačný kotol	NIE	Kogeneračný kotol	NIE	Multifunkčný kotol	NIE

Palivo	Odporúčané palivo	Iné vhodné palivo	η_s	Emisie týkajúce sa sezónneho vykurovania interiérov			
				PM	OGC	CO	NOx
			%	mg/m^3			
Polená, vlhkosť ≤ 25 %		NIE					
Štiepky, vlhkosť 15 – 35 %		NIE					
Štiepky, vlhkosť > 35 %		NIE					
Lisované drevo vo forme peliet alebo brikiet	**ÁNO**		**81**	**16**	**14**	**273**	**147**
Piliny vlhkosť ≤ 50 %		NIE					
Iná drevná biomasa		NIE					
Nedrevná biomasa		NIE					
Čierne uhlie		NIE					
Hnedé uhlie (vrátane brikiet)		NIE					
Koks		NIE					
Antracit		NIE					
Brikety so zmiešaného fosílneho paliva		NIE					
Iné fosílne palivo		NIE					
Brikety so zmesi (30-75 %) biomasy a fosílneho paliva		NIE					
Iné zmesi biomasy a fosílneho paliva		NIE					

Vlastnosti v prípade prevádzky s použitím iba odporúčaného paliva

Parameter	Symbol	Hodnota	m. j.
Vytvorené úžitkové teplo			
Pri menovitom tepelnom výkone	Pn	**22,25**	kW
Pri 30 % menovitom tepelnom výkone	PP	**5,87**	kW
Pre kogeneračné kotly na pevné palivo – elektrická účinnosť			
Pri menovitom tepelnom výkone	$\eta_{el,n}$	N.A,	%

Parameter	Symbol	Hodnota	m. j.
Úžitková účinnosť			
Pri menovitom tepelnom výkone	η_n	**85,21**	%
Pri 30 % menovitom tepelnom výkone	η_p	**85,52**	%
Spotreba elektrickej energie na vlastné potreby			
Pri menovitom tepelnom výkone	el_{max}	**0,07**	kW
Pri 30 % menovitom tepelnom výkone	el_{min}	**0,041**	kW
Sekundárnych zariadení na redukovanie emisií, v príslušných prípadoch		-	kW
v pohotovostnom režime	PB_{SB}	**0,0041**	kW

TEKLA	**Požiadavky ohľadne informácií v súlade s prílohou 2 nariadenia 2015/1189/EÚ, ktoré dopĺňa smernicu Európskeho parlamentu a Rady 2009/125/ES**
Názov a adresa dodávateľa zariadenia	**TEKLA Slovakia, s.r.o.** Gemerská cesta 4/7 , 984 01 Lučenec
Identifikátor modelu	**DRACO D BIO 30**
Spôsob podávania paliva	Automatické podávanie. Odporúčaná prevádzka so zásobníkom teplej úžitkovej vody s minimálnym objemom 600 litrov.

Kondenzačný kotol	NIE	Kogeneračný kotol	NIE	Multifunkčný kotol	NIE

Palivo	Odporúčané palivo	Iné vhodné palivo	η_s	Emisie týkajúce sa sezónneho vykurovania interiérov			
				PM	OGC	CO	NOx
			%	mg/m^3			
Polená, vlhkosť ≤ 25 %		NIE					
Štiepky, vlhkosť 15 – 35 %		NIE					
Štiepky, vlhkosť > 35 %		NIE					
Lisované drevo vo forme peliet alebo brikiet	**ÁNO**		**82**	**18**	**13**	**250**	**125**
Piliny vlhkosť ≤ 50 %		NIE					
Iná drevná biomasa		NIE					
Nedrevná biomasa		NIE					
Čierne uhlie		NIE					
Hnedé uhlie (vrátane brikiet)		NIE					
Koks		NIE					
Antracit		NIE					
Brikety so zmiešaného fosílneho paliva		NIE					
Iné fosílne palivo		NIE					
Brikety so zmesi (30-75 %) biomasy a fosílneho paliva		NIE					
Iné zmesi biomasy a fosílneho paliva		NIE					

Vlastnosti v prípade prevádzky s použitím iba odporúčaného paliva

Parameter	Symbol	Hodnota	m. j.
Vytvorené úžitkové teplo			
Pri menovitom tepelnom výkone	Pn	**30,94**	kW
Pri 30 % menovitom tepelnom výkone	PP	**8,55**	kW
Pre kogeneračné kotly na pevné palivo – elektrická účinnosť			
Pri menovitom tepelnom výkone	$\eta_{el,n}$	N.A,	%

Parameter	Symbol	Hodnota	m. j.
Úžitková účinnosť			
Pri menovitom tepelnom výkone	η_n	**85,47**	%
Pri 30 % menovitom tepelnom výkone	η_p	**86,07**	%
Spotreba elektrickej energie na vlastné potreby			
Pri menovitom tepelnom výkone	el_{max}	**0,081**	kW
Pri 30 % menovitom tepelnom výkone	el_{min}	**0,051**	kW
Sekundárnych zariadení na redukovanie emisií, v príslušných prípadoch		-	kW
v pohotovostnom režime	PB_{SB}	**0,004**	kW

TEKLA	**Požiadavky ohľadne informácií v súlade s prílohou 2 nariadenia 2015/1189/EÚ, ktoré dopĺňa smernicu Európskeho parlamentu a Rady 2009/125/ES**
Názov a adresa dodávateľa zariadenia	**TEKLA Slovakia, s.r.o.** Gemerská cesta 4/7 , 984 01 Lučenec
Identifikátor modelu	**DRACO D BIO 40**
Spôsob podávania paliva	Automatické podávanie. Odporúčaná prevádzka so zásobníkom teplej úžitkovej vody s minimálnym objemom 600 litrov.

Kondenzačný kotol	NIE	Kogeneračný kotol	NIE	Multifunkčný kotol	NIE

Palivo	Odporúčané palivo	Iné vhodné palivo	η_s	Emisie týkajúce sa sezónneho vykurovania interiérov			
				PM	OGC	CO	NOx
			%	mg/m^3			
Polená, vlhkosť ≤ 25 %		NIE					
Štiepky, vlhkosť 15 – 35 %		NIE					
Štiepky, vlhkosť > 35 %		NIE					
Lisované drevo vo forme peliet alebo brikiet	**ÁNO**		**82**	**17**	**9**	**261**	**145**
Piliny vlhkosť ≤ 50 %		NIE					
Iná drevná biomasa		NIE					
Nedrevná biomasa		NIE					
Čierne uhlie		NIE					
Hnedé uhlie (vrátane brikiet)		NIE					
Koks		NIE					
Antracit		NIE					
Brikety so zmiešaného fosílneho paliva		NIE					
Iné fosílne palivo		NIE					
Brikety so zmesi (30-75 %) biomasy a fosílneho paliva		NIE					
Iné zmesi biomasy a fosílneho paliva		NIE					

Vlastnosti v prípade prevádzky s použitím iba odporúčaného paliva

Parameter	Symbol	Hodnota	m. j.
Vytvorené úžitkové teplo			
Pri menovitom tepelnom výkone	Pn	**40,16**	kW
Pri 30 % menovitom tepelnom výkone	PP	**11,82**	kW
Pre kogeneračné kotly na pevné palivo – elektrická účinnosť			
Pri menovitom tepelnom výkone	$\eta_{el,n}$	N.A,	%

Parameter	Symbol	Hodnota	m. j.
Úžitková účinnosť			
Pri menovitom tepelnom výkone	η_n	**85,69**	%
Pri 30 % menovitom tepelnom výkone	η_p	**86,40**	%
Spotreba elektrickej energie na vlastné potreby			
Pri menovitom tepelnom výkone	el_{max}	**0,162**	kW
Pri 30 % menovitom tepelnom výkone	el_{min}	**0,043**	kW
Sekundárnych zariadení na redukovanie emisií, v príslušných prípadoch		-	kW
v pohotovostnom režime	PB_{SB}	**0,004**	kW

TEKLA	**Požiadavky ohľadne informácií v súlade s prílohou 2 nariadenia 2015/1189/EÚ, ktoré dopĺňa smernicu Európskeho parlamentu a Rady 2009/125/ES**
Názov a adresa dodávateľa zariadenia	**TEKLA Slovakia, s.r.o.** Gemerská cesta 4/7, 984 01 Lučenec
Identifikátor modelu	**DRACO D BIO 50**
Spôsob podávania paliva	Automatické podávanie. Odporúčaná prevádzka so zásobníkom teplej úžitkovej vody s minimálnym objemom 1000 litrov.

Kondenzačný kotol	NIE	Kogeneračný kotol	NIE	Multifunkčný kotol	NIE

Palivo	Odporúčané palivo	Iné vhodné palivo	η_s	Emisie týkajúce sa sezónneho vykurovania interiérov			
				PM	OGC	CO	NOx
			%	mg/m^3			
Polená, vlhkosť ≤ 25 %		NIE					
Štiepky, vlhkosť 15 – 35 %		NIE					
Štiepky, vlhkosť > 35 %		NIE					
Lisované drevo vo forme peliet alebo brikiet	**ÁNO**		**82**	**17**	**11**	**258**	**111**
Piliny vlhkosť ≤ 50 %		NIE					
Iná drevná biomasa		NIE					
Nedrevná biomasa		NIE					
Čierne uhlie		NIE					
Hnedé uhlie (vrátane brikiet)		NIE					
Koks		NIE					
Antracit		NIE					
Brikety so zmiešaného fosílneho paliva		NIE					
Iné fosílne palivo		NIE					
Brikety so zmesi (30-75 %) biomasy a fosílneho paliva		NIE					
Iné zmesi biomasy a fosílneho paliva		NIE					

Vlastnosti v prípade prevádzky s použitím iba odporúčaného paliva

Parameter	Symbol	Hodnota	m. j.
Vytvorené úžitkové teplo			
Pri menovitom tepelnom výkone	Pn	**50,3**	kW
Pri 30 % menovitom tepelnom výkone	PP	**14,37**	kW
Pre kogeneračné kotly na pevné palivo – elektrická účinnosť			
Pri menovitom tepelnom výkone	$\eta_{el,n}$	N.A,	%

Parameter	Symbol	Hodnota	m. j.
Úžitková účinnosť			
Pri menovitom tepelnom výkone	η_n	**85,5**	%
Pri 30 % menovitom tepelnom výkone	η_p	**86,33**	%
Spotreba elektrickej energie na vlastné potreby			
Pri menovitom tepelnom výkone	el_{max}	**0,173**	kW
Pri 30 % menovitom tepelnom výkone	el_{min}	**0,053**	kW
Sekundárnych zariadení na redukovanie emisií, v príslušných prípadoch		-	kW
v pohotovostnom režime	PB_{SB}	**0,004**	kW

TEKLA	**Požiadavky ohľadne informácií v súlade s prílohou 2 nariadenia 2015/1189/EÚ, ktoré dopĺňa smernicu Európskeho parlamentu a Rady 2009/125/ES**
Názov a adresa dodávateľa zariadenia	**TEKLA Slovakia, s.r.o.** Gemerská cesta 4/7 , 984 01 Lučenec
Identifikátor modelu	**DRACO D BIO 15 LUX**
Spôsob podávania paliva	Automatické podávanie. Odporúčaná prevádzka so zásobníkom teplej úžitkovej vody s minimálnym objemom 300 litrov.

Kondenzačný kotol	NIE	Kogeneračný kotol	NIE	Multifunkčný kotol	NIE

Palivo	Odporúčané palivo	Iné vhodné palivo	η_s	Emisie týkajúce sa sezónneho vykurovania interiérov			
				PM	OGC	CO	NOx
			%	mg/m^3			
Polená, vlhkosť ≤ 25 %		NIE					
Štiepky, vlhkosť 15 – 35 %		NIE					
Štiepky, vlhkosť > 35 %		NIE					
Lisované drevo vo forme peliet alebo brikiet	**ÁNO**		**81**	**16**	**16**	**165**	**138**
Piliny vlhkosť ≤ 50 %		NIE					
Iná drevná biomasa		NIE					
Nedrevná biomasa		NIE					
Čierne uhlie		NIE					
Hnedé uhlie (vrátane brikiet)		NIE					
Koks		NIE					
Antracit		NIE					
Brikety so zmiešaného fosílneho paliva		NIE					
Iné fosílne palivo		NIE					
Brikety so zmesi (30-75 %) biomasy a fosílneho paliva		NIE					
Iné zmesi biomasy a fosílneho paliva		NIE					

Vlastnosti v prípade prevádzky s použitím iba odporúčaného paliva

Parameter	Symbol	Hodnota	m. j.
Vytvorené úžitkové teplo			
Pri menovitom tepelnom výkone	Pn	**15,42**	kW
Pri 30 % menovitom tepelnom výkone	PP	**4,09**	kW
Pre kogeneračné kotly na pevné palivo – elektrická účinnosť			
Pri menovitom tepelnom výkone	$\eta_{el,n}$	N.A,	%

Parameter	Symbol	Hodnota	m. j.
Úžitková účinnosť			
Pri menovitom tepelnom výkone	η_n	**85,51**	%
Pri 30 % menovitom tepelnom výkone	η_p	**85,92**	%
Spotreba elektrickej energie na vlastné potreby			
Pri menovitom tepelnom výkone	el_{max}	**0,052**	kW
Pri 30 % menovitom tepelnom výkone	el_{min}	**0,035**	kW
Sekundárnych zariadení na redukovanie emisií, v príslušných prípadoch		-	kW
v pohotovostnom režime	PB_{SB}	**0,0041**	kW

TEKLA	**Požiadavky ohľadne informácií v súlade s prílohou 2 nariadenia 2015/1189/EÚ, ktoré dopĺňa smernicu Európskeho parlamentu a Rady 2009/125/ES**
Názov a adresa dodávateľa zariadenia	**TEKLA Slovakia, s.r.o.** Gemerská cesta 4/7, 984 01 Lučenec
Identifikátor modelu	**DRACO D BIO 22 LUX**
Spôsob podávania paliva	Automatické podávanie. Odporúčaná prevádzka so zásobníkom teplej úžitkovej vody s minimálnym objemom 440 litrov.

Kondenzačný kotol	NIE	Kogeneračný kotol	NIE	Multifunkčný kotol	NIE

Palivo	Odporúčané palivo	Iné vhodné palivo	η_s	Emisie týkajúce sa sezónneho vykurovania interiérov			
				PM	OGC	CO	NOx
			%	mg/m^3			
Polená, vlhkosť ≤ 25 %		NIE					
Štiepky, vlhkosť 15 – 35 %		NIE					
Štiepky, vlhkosť > 35 %		NIE					
Lisované drevo vo forme peliet alebo brikiet	**ÁNO**		**81**	**16**	**14**	**275**	**173**
Piliny vlhkosť ≤ 50 %		NIE					
Iná drevná biomasa		NIE					
Nedrevná biomasa		NIE					
Čierne uhlie		NIE					
Hnedé uhlie (vrátane brikiet)		NIE					
Koks		NIE					
Antracit		NIE					
Brikety so zmiešaného fosílneho paliva		NIE					
Iné fosílne palivo		NIE					
Brikety so zmesi (30-75 %) biomasy a fosílneho paliva		NIE					
Iné zmesi biomasy a fosílneho paliva		NIE					

Vlastnosti v prípade prevádzky s použitím iba odporúčaného paliva

Parameter	Symbol	Hodnota	m. j.
Vytvorené úžitkové teplo			
Pri menovitom tepelnom výkone	Pn	**22,45**	kW
Pri 30 % menovitom tepelnom výkone	PP	**6,07**	kW
Pre kogeneračné kotly na pevné palivo – elektrická účinnosť			
Pri menovitom tepelnom výkone	$\eta_{el,n}$	N.A,	%

Parameter	Symbol	Hodnota	m. j.
Úžitková účinnosť			
Pri menovitom tepelnom výkone	η_n	**85,41**	%
Pri 30 % menovitom tepelnom výkone	η_p	**85,67**	%
Spotreba elektrickej energie na vlastné potreby			
Pri menovitom tepelnom výkone	el_{max}	**0,069**	kW
Pri 30 % menovitom tepelnom výkone	el_{min}	**0,040**	kW
Sekundárnych zariadení na redukovanie emisií, v príslušných prípadoch		-	kW
v pohotovostnom režime	PB_{SB}	**0,0041**	kW

TEKLA	**Požiadavky ohľadne informácií v súlade s prílohou 2 nariadenia 2015/1189/EÚ, ktoré dopĺňa smernicu Európskeho parlamentu a Rady 2009/125/ES**
Názov a adresa dodávateľa zariadenia	**TEKLA Slovakia, s.r.o.** Gemerská cesta 4/7, 984 01 Lučenec
Identifikátor modelu	**DRACO D BIO 30 LUX**
Spôsob podávania paliva	Automatické podávanie. Odporúčaná prevádzka so zásobníkom teplej úžitkovej vody s minimálnym objemom 600 litrov.

Kondenzačný kotol	NIE	Kogeneračný kotol	NIE	Multifunkčný kotol	NIE

Palivo	Odporúčané palivo	Iné vhodné palivo	η_s	Emisie týkajúce sa sezónneho vykurovania interiérov			
				PM	OGC	CO	NOx
			%	mg/m^3			
Polená, vlhkosť ≤ 25 %		NIE					
Štiepky, vlhkosť 15 – 35 %		NIE					
Štiepky, vlhkosť > 35 %		NIE					
Lisované drevo vo forme peliet alebo brikiet	**ÁNO**		**81**	**18**	**14**	**262**	**153**
Piliny vlhkosť ≤ 50 %		NIE					
Iná drevná biomasa		NIE					
Nedrevná biomasa		NIE					
Čierne uhlie		NIE					
Hnedé uhlie (vrátane brikiet)		NIE					
Koks		NIE					
Antracit		NIE					
Brikety so zmiešaného fosílneho paliva		NIE					
Iné fosílne palivo		NIE					
Brikety so zmesi (30-75 %) biomasy a fosílneho paliva		NIE					
Iné zmesi biomasy a fosílneho paliva		NIE					

Vlastnosti v prípade prevádzky s použitím iba odporúčaného paliva

Parameter	Symbol	Hodnota	m. j.
Vytvorené úžitkové teplo			
Pri menovitom tepelnom výkone	Pn	**30,41**	kW
Pri 30 % menovitom tepelnom výkone	PP	**8,74**	kW
Pre kogeneračné kotly na pevné palivo – elektrická účinnosť			
Pri menovitom tepelnom výkone	$\eta_{el,n}$	N.A,	%

Parameter	Symbol	Hodnota	m. j.
Úžitková účinnosť			
Pri menovitom tepelnom výkone	η_n	**85,44**	%
Pri 30 % menovitom tepelnom výkone	η_p	**85,60**	%
Spotreba elektrickej energie na vlastné potreby			
Pri menovitom tepelnom výkone	el_{max}	**0,082**	kW
Pri 30 % menovitom tepelnom výkone	el_{min}	**0,051**	kW
Sekundárnych zariadení na redukovanie emisií, v príslušných prípadoch		-	kW
v pohotovostnom režime	PB_{SB}	**0,004**	kW

TEKLA	**Požiadavky ohľadne informácií v súlade s prílohou 2 nariadenia 2015/1189/EÚ, ktoré dopĺňa smernicu Európskeho parlamentu a Rady 2009/125/ES**
Názov a adresa dodávateľa zariadenia	**TEKLA Slovakia, s.r.o.** Gemerská cesta 4/7, 984 01 Lučenec
Identifikátor modelu	**TYTAN BIO 20**
Spôsob podávania paliva	Automatické podávanie. Odporúčaná prevádzka so zásobníkom teplej úžitkovej vody s minimálnym objemom 400 litrov.

Kondenzačný kotol	NIE	Kogeneračný kotol	NIE	Multifunkčný kotol	NIE

Palivo	Odporúčané palivo	Iné vhodné palivo	η_s	Emisie týkajúce sa sezónneho vykurovania interiérov			
				PM	OGC	CO	NOx
			%	mg/m^3			
Polená, vlhkosť ≤ 25 %		NIE					
Štiepky, vlhkosť 15 – 35 %		NIE					
Štiepky, vlhkosť > 35 %		NIE					
Lisované drevo vo forme peliet alebo brikiet	**ÁNO**		**80**	**18**	**4**	**71**	**147**
Piliny vlhkosť ≤ 50 %		NIE					
Iná drevná biomasa		NIE					
Nedrevná biomasa		NIE					
Čierne uhlie		NIE					
Hnedé uhlie (vrátane brikiet)		NIE					
Koks		NIE					
Antracit		NIE					
Brikety so zmiešaného fosílneho paliva		NIE					
Iné fosílne palivo		NIE					
Brikety so zmesi (30-75 %) biomasy a fosílneho paliva		NIE					
Iné zmesi biomasy a fosílneho paliva		NIE					

Vlastnosti v prípade prevádzky s použitím iba odporúčaného paliva

Parameter	Symbol	Hodnota	m. j.
Vytvorené úžitkové teplo			
Pri menovitom tepelnom výkone	Pn	**20,5**	kW
Pri 30 % menovitom tepelnom výkone	PP	**5,9**	kW
Pre kogeneračné kotly na pevné palivo – elektrická účinnosť			
Pri menovitom tepelnom výkone	$\eta_{el,n}$	N.A,	%

Parameter	Symbol	Hodnota	m. j.
Úžitková účinnosť			
Pri menovitom tepelnom výkone	η_n	**85,6**	%
Pri 30 % menovitom tepelnom výkone	η_p	**83,3**	%
Spotreba elektrickej energie na vlastné potreby			
Pri menovitom tepelnom výkone	el_{max}	**0,047**	kW
Pri 30 % menovitom tepelnom výkone	el_{min}	**0,027**	kW
Sekundárnych zariadení na redukovanie emisií, v príslušných prípadoch		-	kW
v pohotovostnom režime	PB_{SB}	**0,004**	kW

TEKLA	**Požiadavky ohľadne informácií v súlade s prílohou 2 nariadenia 2015/1189/EÚ, ktoré dopĺňa smernicu Európskeho parlamentu a Rady 2009/125/ES**
Názov a adresa dodávateľa zariadenia	**TEKLA Slovakia, s.r.o.** Gemerská cesta 4/7, 984 01 Lučenec
Identifikátor modelu	**TYTAN BIO 25**
Spôsob podávania paliva	Automatické podávanie. Odporúčaná prevádzka so zásobníkom teplej úžitkovej vody s minimálnym objemom 500 litrov.

Kondenzačný kotol	NIE	Kogeneračný kotol	NIE	Multifunkčný kotol	NIE

Palivo	Odporúčané palivo	Iné vhodné palivo	η_s	Emisie týkajúce sa sezónneho vykurovania interiérov			
				PM	OGC	CO	NOx
			%	mg/m^3			
Polená, vlhkosť ≤ 25 %		NIE					
Štiepky, vlhkosť 15 – 35 %		NIE					
Štiepky, vlhkosť > 35 %		NIE					
Lisované drevo vo forme peliet alebo brikiet	**ÁNO**		**78**	**31**	**7**	**161**	**178**
Piliny vlhkosť ≤ 50 %		NIE					
Iná drevná biomasa		NIE					
Nedrevná biomasa		NIE					
Čierne uhlie		NIE					
Hnedé uhlie (vrátane brikiet)		NIE					
Koks		NIE					
Antracit		NIE					
Brikety so zmiešaného fosílneho paliva		NIE					
Iné fosílne palivo		NIE					
Brikety so zmesi (30-75 %) biomasy a fosílneho paliva		NIE					
Iné zmesi biomasy a fosílneho paliva		NIE					

Vlastnosti v prípade prevádzky s použitím iba odporúčaného paliva

Parameter	Symbol	Hodnota	m. j.
Vytvorené úžitkové teplo			
Pri menovitom tepelnom výkone	Pn	**25,7**	kW
Pri 30 % menovitom tepelnom výkone	PP	**7,5**	kW
Pre kogeneračné kotly na pevné palivo – elektrická účinnosť			
Pri menovitom tepelnom výkone	$\eta_{el,n}$	N.A,	%

Parameter	Symbol	Hodnota	m. j.
Úžitková účinnosť			
Pri menovitom tepelnom výkone	η_n	**83,9**	%
Pri 30 % menovitom tepelnom výkone	η_p	**81,5**	%
Spotreba elektrickej energie na vlastné potreby			
Pri menovitom tepelnom výkone	el_{max}	**0,068**	kW
Pri 30 % menovitom tepelnom výkone	el_{min}	**0,034**	kW
Sekundárnych zariadení na redukovanie emisií, v príslušných prípadoch		-	kW
v pohotovostnom režime	PB_{SB}	**0,005**	kW

TEKLA	**Požiadavky ohľadne informácií v súlade s prílohou 2 nariadenia 2015/1189/EÚ, ktoré dopĺňa smernicu Európskeho parlamentu a Rady 2009/125/ES**
Názov a adresa dodávateľa zariadenia	**TEKLA Slovakia, s.r.o.** Gemerská cesta 4/7, 984 01 Lučenec
Identifikátor modelu	**TYTAN BIO 30**
Spôsob podávania paliva	Automatické podávanie. Odporúčaná prevádzka so zásobníkom teplej úžitkovej vody s minimálnym objemom 600 litrov.

Kondenzačný kotol	NIE	Kogeneračný kotol	NIE	Multifunkčný kotol	NIE

Palivo	Odporúčané palivo	Iné vhodné palivo	η_s	Emisie týkajúce sa sezónneho vykurovania interiérov			
				PM	OGC	CO	NOx
			%	mg/m^3			
Polená, vlhkosť ≤ 25 %		NIE					
Štiepky, vlhkosť 15 – 35 %		NIE					
Štiepky, vlhkosť > 35 %		NIE					
Lisované drevo vo forme peliet alebo brikiet	**ÁNO**		**77**	**15**	**5**	**119**	**191**
Piliny vlhkosť ≤ 50 %		NIE					
Iná drevná biomasa		NIE					
Nedrevná biomasa		NIE					
Čierne uhlie		NIE					
Hnedé uhlie (vrátane brikiet)		NIE					
Koks		NIE					
Antracit		NIE					
Brikety so zmiešaného fosílneho paliva		NIE					
Iné fosílne palivo		NIE					
Brikety so zmesi (30-75 %) biomasy a fosílneho paliva		NIE					
Iné zmesi biomasy a fosílneho paliva		NIE					

Vlastnosti v prípade prevádzky s použitím iba odporúčaného paliva

Parameter	Symbol	Hodnota	m. j.
Vytvorené úžitkové teplo			
Pri menovitom tepelnom výkone	Pn	**28,5**	kW
Pri 30 % menovitom tepelnom výkone	PP	**9**	kW
Pre kogeneračné kotly na pevné palivo – elektrická účinnosť			
Pri menovitom tepelnom výkone	$\eta_{el,n}$	N.A,	%

Parameter	Symbol	Hodnota	m. j.
Úžitková účinnosť			
Pri menovitom tepelnom výkone	η_n	**83,2**	%
Pri 30 % menovitom tepelnom výkone	η_p	**80,4**	%
Spotreba elektrickej energie na vlastné potreby			
Pri menovitom tepelnom výkone	el_{max}	**0,063**	kW
Pri 30 % menovitom tepelnom výkone	el_{min}	**0,021**	kW
Sekundárnych zariadení na redukovanie emisií, v príslušných prípadoch		-	kW
v pohotovostnom režime	PB_{SB}	**0,004**	kW

TEKLA	**Požiadavky ohľadne informácií v súlade s prílohou 2 nariadenia 2015/1189/EÚ, ktoré dopĺňa smernicu Európskeho parlamentu a Rady 2009/125/ES**
Názov a adresa dodávateľa zariadenia	**TEKLA Slovakia, s.r.o.** Gemerská cesta 4/7, 984 01 Lučenec
Identifikátor modelu	**KOMFORT 12**
Spôsob podávania paliva	Automatické podávanie. Odporúčaná prevádzka so zásobníkom teplej úžitkovej vody s minimálnym objemom 240 litrov.

Kondenzačný kotol	NIE	Kogeneračný kotol	NIE	Multifunkčný kotol	NIE

Palivo	Odporúčané palivo	Iné vhodné palivo	η_s	Emisie týkajúce sa sezónneho vykurovania interiérov			
				PM	OGC	CO	NOx
			%	mg/m^3			
Polená, vlhkosť ≤ 25 %		NIE					
Štiepky, vlhkosť 15 – 35 %		NIE					
Štiepky, vlhkosť > 35 %		NIE					
Lisované drevo vo forme peliet alebo brikiet	**ÁNO**		**76**	**14**	**8**	**257**	**156**
Piliny vlhkosť ≤ 50 %		NIE					
Iná drevná biomasa		NIE					
Nedrevná biomasa		NIE					
Čierne uhlie		NIE					
Hnedé uhlie (vrátane brikiet)		NIE					
Koks		NIE					
Antracit		NIE					
Brikety so zmiešaného fosílneho paliva		NIE					
Iné fosílne palivo		NIE					
Brikety so zmesi (30-75 %) biomasy a fosílneho paliva		NIE					
Iné zmesi biomasy a fosílneho paliva		NIE					

Vlastnosti v prípade prevádzky s použitím iba odporúčaného paliva

Parameter	Symbol	Hodnota	m. j.
Vytvorené úžitkové teplo			
Pri menovitom tepelnom výkone	Pn	**12**	kW
Pri 30 % menovitom tepelnom výkone	PP	**3,2**	kW
Pre kogeneračné kotly na pevné palivo – elektrická účinnosť			
Pri menovitom tepelnom výkone	$\eta_{el,n}$	N.A,	%

Parameter	Symbol	Hodnota	m. j.
Úžitková účinnosť			
Pri menovitom tepelnom výkone	η_n	**81,7**	%
Pri 30 % menovitom tepelnom výkone	η_p	**80,7**	%
Spotreba elektrickej energie na vlastné potreby			
Pri menovitom tepelnom výkone	el_{max}	**0,067**	kW
Pri 30 % menovitom tepelnom výkone	el_{min}	**0,022**	kW
Sekundárnych zariadení na redukovanie emisií, v príslušných prípadoch		-	kW
v pohotovostnom režime	PB_{SB}	**0,005**	kW

TEKLA	**Požiadavky ohľadne informácií v súlade s prílohou 2 nariadenia 2015/1189/EÚ, ktoré dopĺňa smernicu Európskeho parlamentu a Rady 2009/125/ES**
Názov a adresa dodávateľa zariadenia	**TEKLA Slovakia, s.r.o.** Gemerská cesta 4/7, 984 01 Lučenec
Identifikátor modelu	**KOMFORT 18**
Spôsob podávania paliva	Automatické podávanie. Odporúčaná prevádzka so zásobníkom teplej úžitkovej vody s minimálnym objemom 360 litrov.

Kondenzačný kotol	NIE	Kogeneračný kotol	NIE	Multifunkčný kotol	NIE

Palivo	Odporúčané palivo	Iné vhodné palivo	η_s	Emisie týkajúce sa sezónneho vykurovania interiérov			
				PM	OGC	CO	NOx
			%	mg/m^3			
Polená, vlhkosť ≤ 25 %		NIE					
Štiepky, vlhkosť 15 – 35 %		NIE					
Štiepky, vlhkosť > 35 %		NIE					
Lisované drevo vo forme peliet alebo brikiet	**ÁNO**		**77**	**11**	**5**	**255**	**170**
Piliny vlhkosť ≤ 50 %		NIE					
Iná drevná biomasa		NIE					
Nedrevná biomasa		NIE					
Čierne uhlie		NIE					
Hnedé uhlie (vrátane brikiet)		NIE					
Koks		NIE					
Antracit		NIE					
Brikety so zmiešaného fosílneho paliva		NIE					
Iné fosílne palivo		NIE					
Brikety so zmesi (30-75 %) biomasy a fosílneho paliva		NIE					
Iné zmesi biomasy a fosílneho paliva		NIE					

Vlastnosti v prípade prevádzky s použitím iba odporúčaného paliva

Parameter	Symbol	Hodnota	m. j.
Vytvorené úžitkové teplo			
Pri menovitom tepelnom výkone	Pn	**17,9**	kW
Pri 30 % menovitom tepelnom výkone	PP	**5,2**	kW
Pre kogeneračné kotly na pevné palivo – elektrická účinnosť			
Pri menovitom tepelnom výkone	$\eta_{el,n}$	N.A,	%

Parameter	Symbol	Hodnota	m. j.
Úžitková účinnosť			
Pri menovitom tepelnom výkone	η_n	**81,9**	%
Pri 30 % menovitom tepelnom výkone	η_p	**80,7**	%
Spotreba elektrickej energie na vlastné potreby			
Pri menovitom tepelnom výkone	el_{max}	**0,050**	kW
Pri 30 % menovitom tepelnom výkone	el_{min}	**0,021**	kW
Sekundárnych zariadení na redukovanie emisií, v príslušných prípadoch		-	kW
v pohotovostnom režime	PB_{SB}	**0,005**	kW

TEKLA	**Požiadavky ohľadne informácií v súlade s prílohou 2 nariadenia 2015/1189/EÚ, ktoré dopĺňa smernicu Európskeho parlamentu a Rady 2009/125/ES**
Názov a adresa dodávateľa zariadenia	**TEKLA Slovakia, s.r.o.** Gemerská cesta 4/7, 984 01 Lučenec
Identifikátor modelu	**KOMFORT 23**
Spôsob podávania paliva	Automatické podávanie. Odporúčaná prevádzka so zásobníkom teplej úžitkovej vody s minimálnym objemom 460 litrov.

Kondenzačný kotol	NIE	Kogeneračný kotol	NIE	Multifunkčný kotol	NIE

Palivo	Odporúčané palivo	Iné vhodné palivo	η_s	Emisie týkajúce sa sezónneho vykurovania interiérov			
				PM	OGC	CO	NOx
			%	mg/m^3			
Polená, vlhkosť ≤ 25 %		NIE					
Štiepky, vlhkosť 15 – 35 %		NIE					
Štiepky, vlhkosť > 35 %		NIE					
Lisované drevo vo forme peliet alebo brikiet	**ÁNO**		**79**	**11**	**4**	**100**	**160**
Piliny vlhkosť ≤ 50 %		NIE					
Iná drevná biomasa		NIE					
Nedrevná biomasa		NIE					
Čierne uhlie		NIE					
Hnedé uhlie (vrátane brikiet)		NIE					
Koks		NIE					
Antracit		NIE					
Brikety so zmiešaného fosílneho paliva		NIE					
Iné fosílne palivo		NIE					
Brikety so zmesi (30-75 %) biomasy a fosílneho paliva		NIE					
Iné zmesi biomasy a fosílneho paliva		NIE					

Vlastnosti v prípade prevádzky s použitím iba odporúčaného paliva

Parameter	Symbol	Hodnota	m. j.
Vytvorené úžitkové teplo			
Pri menovitom tepelnom výkone	Pn	**22,4**	kW
Pri 30 % menovitom tepelnom výkone	PP	**6,7**	kW
Pre kogeneračné kotly na pevné palivo – elektrická účinnosť			
Pri menovitom tepelnom výkone	$\eta_{el,n}$	N.A,	%

Parameter	Symbol	Hodnota	m. j.
Úžitková účinnosť			
Pri menovitom tepelnom výkone	η_n	**82,5**	%
Pri 30 % menovitom tepelnom výkone	η_p	**82,8**	%
Spotreba elektrickej energie na vlastné potreby			
Pri menovitom tepelnom výkone	el_{max}	**0,072**	kW
Pri 30 % menovitom tepelnom výkone	el_{min}	**0,033**	kW
Sekundárnych zariadení na redukovanie emisií, v príslušných prípadoch		-	kW
v pohotovostnom režime	PB_{SB}	**0,004**	kW

TEKLA	**Požiadavky ohľadne informácií v súlade s prílohou 2 nariadenia 2015/1189/EÚ, ktoré dopĺňa smernicu Európskeho parlamentu a Rady 2009/125/ES**
Názov a adresa dodávateľa zariadenia	**TEKLA Slovakia, s.r.o.** Gemerská cesta 4/7, 984 01 Lučenec
Identifikátor modelu	**CLASSICO BIO 12**
Spôsob podávania paliva	Automatické podávanie. Odporúčaná prevádzka so zásobníkom teplej úžitkovej vody s minimálnym objemom 360 litrov.

Kondenzačný kotol	NIE	Kogeneračný kotol	NIE	Multifunkčný kotol	NIE

Palivo	Odporúčané palivo	Iné vhodné palivo	η_s	Emisie týkajúce sa sezónneho vykurovania interiérov			
				PM	OGC	CO	NOx
			%	mg/m³			
Polená, vlhkosť ≤ 25 %		NIE					
Štiepky, vlhkosť 15 – 35 %		NIE					
Štiepky, vlhkosť > 35 %		NIE					
Lisované drevo vo forme peliet alebo brikiet	**ÁNO**		**78**	**19**	**13**	**319**	**100**
Piliny vlhkosť ≤ 50 %		NIE					
Iná drevná biomasa		NIE					
Nedrevná biomasa		NIE					
Čierne uhlie		NIE					
Hnedé uhlie (vrátane brikiet)		NIE					
Koks		NIE					
Antracit		NIE					
Brikety so zmiešaného fosílneho paliva		NIE					
Iné fosílne palivo		NIE					
Brikety so zmesi (30-75 %) biomasy a fosílneho paliva		NIE					
Iné zmesi biomasy a fosílneho paliva		NIE					

Vlastnosti v prípade prevádzky s použitím iba odporúčaného paliva

Parameter	Symbol	Hodnota	m. j.
Vytvorené úžitkové teplo			
Pri menovitom tepelnom výkone	Pn	**11,99**	kW
Pri 30 % menovitom tepelnom výkone	PP	**3,42**	kW
Pre kogeneračné kotly na pevné palivo – elektrická účinnosť			
Pri menovitom tepelnom výkone	$\eta_{el,n}$	N.A,	%

Parameter	Symbol	Hodnota	m. j.
Úžitková účinnosť			
Pri menovitom tepelnom výkone	η_n	**83,26**	%
Pri 30 % menovitom tepelnom výkone	η_p	**82,75**	%
Spotreba elektrickej energie na vlastné potreby			
Pri menovitom tepelnom výkone	el_{max}	**0,037**	kW
Pri 30 % menovitom tepelnom výkone	el_{min}	**0,018**	kW
Sekundárnych zariadení na redukovanie emisií, v príslušných prípadoch		**-**	kW
v pohotovostnom režime	PB_{SB}	**0,0036**	kW

TEKLA	**Požiadavky ohľadne informácií v súlade s prílohou 2 nariadenia 2015/1189/EÚ, ktoré dopĺňa smernicu Európskeho parlamentu a Rady 2009/125/ES**
Názov a adresa dodávateľa zariadenia	**TEKLA Slovakia, s.r.o.** Gemerská cesta 4/7, 984 01 Lučenec
Identifikátor modelu	**CLASSICO BIO 18**
Spôsob podávania paliva	Automatické podávanie. Odporúčaná prevádzka so zásobníkom teplej úžitkovej vody s minimálnym objemom 360 litrov.

Kondenzačný kotol	NIE	Kogeneračný kotol	NIE	Multifunkčný kotol	NIE

Palivo	Odporúčané palivo	Iné vhodné palivo	η_s	Emisie týkajúce sa sezónneho vykurovania interiérov			
				PM	OGC	CO	NOx
			%	mg/m³			
Polená, vlhkosť ≤ 25 %		NIE					
Štiepky, vlhkosť 15 – 35 %		NIE					
Štiepky, vlhkosť > 35 %		NIE					
Lisované drevo vo forme peliet alebo brikiet	**ÁNO**		**79**	**16**	**18**	**189**	**156**
Piliny vlhkosť ≤ 50 %		NIE					
Iná drevná biomasa		NIE					
Nedrevná biomasa		NIE					
Čierne uhlie		NIE					
Hnedé uhlie (vrátane brikiet)		NIE					
Koks		NIE					
Antracit		NIE					
Brikety so zmiešaného fosílneho paliva		NIE					
Iné fosílne palivo		NIE					
Brikety so zmesi (30-75 %) biomasy a fosílneho paliva		NIE					
Iné zmesi biomasy a fosílneho paliva		NIE					

Vlastnosti v prípade prevádzky s použitím iba odporúčaného paliva

Parameter	Symbol	Hodnota	m. j.
Vytvorené úžitkové teplo			
Pri menovitom tepelnom výkone	Pn	**19,31**	kW
Pri 30 % menovitom tepelnom výkone	PP	**5,02**	kW
Pre kogeneračné kotly na pevné palivo – elektrická účinnosť			
Pri menovitom tepelnom výkone	$\eta_{el,n}$	N.A,	%

Parameter	Symbol	Hodnota	m. j.
Úžitková účinnosť			
Pri menovitom tepelnom výkone	η_n	**85,34**	%
Pri 30 % menovitom tepelnom výkone	η_p	**83,27**	%
Spotreba elektrickej energie na vlastné potreby			
Pri menovitom tepelnom výkone	el_{max}	**0,049**	kW
Pri 30 % menovitom tepelnom výkone	el_{min}	**0,026**	kW
Sekundárnych zariadení na redukovanie emisií, v príslušných prípadoch		-	kW
v pohotovostnom režime	PB_{SB}	**0,0037**	kW

TEKLA	**Požiadavky ohľadne informácií v súlade s prílohou 2 nariadenia 2015/1189/EÚ, ktoré dopĺňa smernicu Európskeho parlamentu a Rady 2009/125/ES**
Názov a adresa dodávateľa zariadenia	**TEKLA Slovakia, s.r.o.** Gemerská cesta 4/7, 984 01 Lučenec
Identifikátor modelu	**CLASSICO BIO 24**
Spôsob podávania paliva	Automatické podávanie. Odporúčaná prevádzka so zásobníkom teplej úžitkovej vody s minimálnym objemom 360 litrov.

Kondenzačný kotol	NIE	Kogeneračný kotol	NIE	Multifunkčný kotol	NIE

Palivo	Odporúčané palivo	Iné vhodné palivo	η_s	Emisie týkajúce sa sezónneho vykurovania interiérov			
				PM	OGC	CO	NOx
			%	mg/m^3			
Polená, vlhkosť ≤ 25 %		NIE					
Štiepky, vlhkosť 15 – 35 %		NIE					
Štiepky, vlhkosť > 35 %		NIE					
Lisované drevo vo forme peliet alebo brikiet	**ÁNO**		**80**	**19**	**15**	**270**	**158**
Piliny vlhkosť ≤ 50 %		NIE					
Iná drevná biomasa		NIE					
Nedrevná biomasa		NIE					
Čierne uhlie		NIE					
Hnedé uhlie (vrátane brikiet)		NIE					
Koks		NIE					
Antracit		NIE					
Brikety so zmiešaného fosílneho paliva		NIE					
Iné fosílne palivo		NIE					
Brikety so zmesi (30-75 %) biomasy a fosílneho paliva		NIE					
Iné zmesi biomasy a fosílneho paliva		NIE					

Vlastnosti v prípade prevádzky s použitím iba odporúčaného paliva

Parameter	Symbol	Hodnota	m. j.
Vytvorené úžitkové teplo			
Pri menovitom tepelnom výkone	Pn	**25,43**	kW
Pri 30 % menovitom tepelnom výkone	PP	**6,91**	kW
Pre kogeneračné kotly na pevné palivo – elektrická účinnosť			
Pri menovitom tepelnom výkone	$\eta_{el,n}$	N.A,	%

Parameter	Symbol	Hodnota	m. j.
Úžitková účinnosť			
Pri menovitom tepelnom výkone	η_n	**85,25**	%
Pri 30 % menovitom tepelnom výkone	η_p	**83,97**	%
Spotreba elektrickej energie na vlastné potreby			
Pri menovitom tepelnom výkone	el_{max}	**0,071**	kW
Pri 30 % menovitom tepelnom výkone	el_{min}	**0,029**	kW
Sekundárnych zariadení na redukovanie emisií, v príslušných prípadoch		-	kW
v pohotovostnom režime	PB_{SB}	**0,0035**	kW

TEKLA	**Požiadavky ohľadne informácií v súlade s prílohou 2 nariadenia 2015/1189/EÚ, ktoré dopĺňa smernicu Európskeho parlamentu a Rady 2009/125/ES**
Názov a adresa dodávateľa zariadenia	**TEKLA Slovakia, s.r.o.** Gemerská cesta 4/7, 984 01 Lučenec
Identifikátor modelu	**MINI 8 kW**
Spôsob podávania paliva	Automatické podávanie. Odporúčaná prevádzka so zásobníkom teplej úžitkovej vody s minimálnym objemom 300 litrov.

Kondenzačný kotol	NIE	Kogeneračný kotol	NIE	Multifunkčný kotol	NIE

Palivo	Odporúčané palivo	Iné vhodné palivo	η_s	Emisie týkajúce sa sezónneho vykurovania interiérov			
				PM	OGC	CO	NOx
			%	mg/m^3			
Polená, vlhkosť ≤ 25 %		NIE					
Štiepky, vlhkosť 15 – 35 %		NIE					
Štiepky, vlhkosť > 35 %		NIE					
Lisované drevo vo forme peliet alebo brikiet	**ÁNO**		**80**	**18**	**15**	**239**	**122**
Piliny vlhkosť ≤ 50 %		NIE					
Iná drevná biomasa		NIE					
Nedrevná biomasa		NIE					
Čierne uhlie		NIE					
Hnedé uhlie (vrátane brikiet)		NIE					
Koks		NIE					
Antracit		NIE					
Brikety so zmiešaného fosílneho paliva		NIE					
Iné fosílne palivo		NIE					
Brikety so zmesi (30-75 %) biomasy a fosílneho paliva		NIE					
Iné zmesi biomasy a fosílneho paliva		NIE					

Vlastnosti v prípade prevádzky s použitím iba odporúčaného paliva

Parameter	Symbol	Hodnota	m. j.
Vytvorené úžitkové teplo			
Pri menovitom tepelnom výkone	Pn	**8,2**	kW
Pri 30 % menovitom tepelnom výkone	PP	**2,3**	kW
Pre kogeneračné kotly na pevné palivo – elektrická účinnosť			
Pri menovitom tepelnom výkone	$\eta_{el,n}$	N.A,	%

Parameter	Symbol	Hodnota	m. j.
Úžitková účinnosť			
Pri menovitom tepelnom výkone	η_n	**83,62**	%
Pri 30 % menovitom tepelnom výkone	η_p	**84,21**	%
Spotreba elektrickej energie na vlastné potreby			
Pri menovitom tepelnom výkone	el_{max}	**0,012**	kW
Pri 30 % menovitom tepelnom výkone	el_{min}	**0,008**	kW
Sekundárnych zariadení na redukovanie emisií, v príslušných prípadoch		-	kW
v pohotovostnom režime	PB_{SB}	**0,005**	kW

13 VYHLÁSENIA O ZHODE ES

TEKLA®

CE

DEKLARACJA ZGODNOŚCI WE

EC Declaration of Conformity

Nr *No.* **01/2025**

DEKLARACJA ORYGINALNA
ORIGINAL DECLARATION

Producent / Manufacturer

TEKLA EKO TECHNOLOGIE Sp. z o.o.
ul. Lipowa 38, 43-523 Pruchna

deklaruje z pełną odpowiedzialnością, że wyrób:
declares with full responsibility that the product:

Kocioł grzewczy z automatycznym załadunkiem paliwa
Heating boiler with automatic fuel charge

MINI

o mocy cieplnej **8 kW**
with a heat output

jest zgodny z odpowiednimi wymaganiami unijnego prawodawstwa harmonizacyjnego:
is in conformity with the relevant Union harmonisation legislation

Dyrektywa 2006/42/WE - MAD Bezpieczeństwo maszyn (Dz.Urz. UE L nr 157 z 09/06/2006) / *MAD Safety of machinery*
Dyrektywa 2014/30/UE - Kompatybilność elektromagnetyczna (Dz. Urz. UE. L 96 z 29/03/2014, str. 79-106) / *Electromagnetic Compatibility Directive*
Dyrektywa 2014/35/UE - Urządzenia elektryczne niskonapięciowe (Dz. Urz. UE. L 96 z 29/03/2014, str. 357-374) / *Low Voltage Directive*
Dyrektywa ErP 2009/125/WE - Ekoprojekt dla produktów związanych z energią (Dz.Urz. UE L 285/10 z 31/10/2009) / *Ecodesign requirements for energy - related products*
Dyrektywa 2011/65/UE ROHS II - Ograniczenie stosowania niebezpiecznych substancji w sprzęcie elektrycznym i elektronicznym (Dz.Urz. UE L 174 z 01/07/2011) / *Restriction of Hazardous Substances (RoHS II) Directive*
Rozporządzenie delegowane Komisji UE 2015/1187/UE - Etykiety energetyczne / *Commission Delegated Regulation*
Rozporządzenie Komisji UE 2015/1189/UE - Ekoprojekt / *Commission Regulation*

oraz niżej wymienionymi normami zharmonizowanymi:
and the following relevant standards:
PN-EN 303-5:2021-09 (EN 303-5:2021)
PN-EN 303-5+A1:2023-05 (EN 303-5:+A1:2023)
PN-EN 50581:2013-03 (EN 50581:2012)

Deklaracja zgodności traci swoją ważność, jeżeli w kotle MINI wprowadzono zmiany, został przebudowany bez naszej zgody lub jest użytkowany niezgodnie z instrukcją obsługi. Niniejsza deklaracja musi być przekazana wraz z kotłem w przypadku odstąpienia własności innej osobie. / *This declaration shall lose its validity if changes are made to the MINI boiler, if it is modified without our permission or if it is used without compliance with the operating instructions. If the boiler's ownership is transferred to another person, it must be accompanied with this declaration.*

Automatyczny kocioł MINI został wyprodukowany zgodnie z dokumentacją techniczną przechowywaną przez:
Automatic boiler MINI has been manufactured according to technical documentation kept by:

TEKLA EKO TECHNOLOGIE Sp. z o.o. 43-523 Pruchna, ul. Lipowa 38

Imię i Nazwisko osoby upoważnionej do przygotowania dokumentacji technicznej i sporządzania deklaracji zgodności w imieniu producenta: Krzysztof Tekla
Name and signature of the person authorised to compile a declaration of conformity on behalf of the manufacturer: Krzysztof Tekla

podpis / *signature*

Pruchna, dnia 25.02.2025 r.

TEKLA®

CE

DEKLARACJA ZGODNOŚCI WE

EC Declaration of Conformity

Nr *No.* **02/2024**

DEKLARACJA ORYGINALNA
ORIGINAL DECLARATION

Producent / Manufacturer

TEKLA EKO TECHNOLOGIE Sp. z o.o.
ul. Lipowa 38, 43-523 Pruchna

deklaruje z pełną odpowiedzialnością, że wyrób:
declares with full responsibility that the product:

Kocioł grzewczy z automatycznym załadunkiem paliwa
Heating boiler with automatic fuel charge

DRACO BIO COMPACT FII

o mocy cieplnej **12 - 23 kW**
with a heat output

jest zgodny z odpowiednimi wymaganiami unijnego prawodawstwa harmonizacyjnego:
is in conformity with the relevant Union harmonisation legislation

Dyrektywa 2006/42/WE - MAD Bezpieczeństwo maszyn (Dz.Urz. UE L nr 157 z 09/06/2006) / *MAD Safety of machinery*
Dyrektywa 2014/30/UE - Kompatybilność elektromagnetyczna (Dz. Urz. UE. L 96 z 29/03/2014, str. 79-106) / *Electromagnetic Compatibility Directive*
Dyrektywa 2014/35/UE - Urządzenia elektryczne niskonapięciowe (Dz. Urz. UE. L 96 z 29/03/2014, str. 357-374) / *Low Voltage Directive*
Dyrektywa ErP 2009/125/WE - Ekoprojekt dla produktów związanych z energią (Dz.Urz. UE L 285/10 z 31/10/2009) / *Ecodesign requirements for energy - related products*
Dyrektywa 2011/65/UE ROHS II - Ograniczenie stosowania niebezpiecznych substancji w sprzęcie elektrycznym i elektronicznym (Dz.Urz. UE L 174 z 01/07/2011) / *Restriction of Hazardous Substances (RoHS II) Directive*
Rozporządzenie delegowane Komisji UE 2015/1187/UE - Etykiety energetyczne / *Commission Delegated Regulation*
Rozporządzenie Komisji UE 2015/1189/UE - Ekoprojekt / *Commission Regulation*

oraz niżej wymienionymi normami zharmonizowanymi:
and the following relevant standards:
PN-EN 303-5:2021-09 (EN 303-5:2021)
PN-EN 50581:2013-03 (EN 50581:2012)

Deklaracja zgodności traci swoją ważność, jeżeli w kotle DRACO BIO COMPACT FII wprowadzono zmiany, został przebudowany bez naszej zgody lub jest użytkowany niezgodnie z instrukcją obsługi. Niniejsza deklaracja musi być przekazana wraz z kotłem w przypadku odstąpienia własności innej osobie. / *This declaration shall lose its validity if changes are made to the DRACO BIO COMPACT FII boiler, if it is modified without our permission or if it is used without compliance with the operating instructions. If the boiler's ownership is transferred to another person, it must be accompanied with this declaration.*

Automatyczny kocioł DRACO BIO COMPACT FII został wyprodukowany zgodnie z dokumentacją techniczną przechowywaną przez:
Automatic boiler DRACO BIO COMPACT FII has been manufactured according to technical documentation kept by:

TEKLA EKO TECHNOLOGIE Sp. z o.o. 43-523 Pruchna, ul. Lipowa 38

Imię i Nazwisko osoby upoważnionej do przygotowania dokumentacji technicznej i sporządzania deklaracji zgodności w imieniu producenta: Krzysztof Tekla
Name and signature of the person authorised to compile a declaration of conformity on behalf of the manufacturer: Krzysztof Tekla

podpis / *signature*

Pruchna, dnia 10.04.2024 r.

TEKLA®

CE

DEKLARACJA ZGODNOŚCI WE

EC Declaration of Conformity

Nr *No.* **03/2024**

DEKLARACJA ORYGINALNA
ORIGINAL DECLARATION

Producent / Manufacturer

TEKLA EKO TECHNOLOGIE Sp. z o.o.
ul. Lipowa 38, 43-523 Pruchna

deklaruje z pełną odpowiedzialnością, że wyrób:
declares with full responsibility that the product:

Kocioł grzewczy z automatycznym załadunkiem paliwa
Heating boiler with automatic fuel charge

DRACO ECO 25

o mocy cieplnej **25 kW**
with a heat output

jest zgodny z odpowiednimi wymaganiami unijnego prawodawstwa harmonizacyjnego:
is in conformity with the relevant Union harmonisation legislation

Dyrektywa 2006/42/WE - MAD Bezpieczeństwo maszyn (Dz.Urz. UE L nr 157 z 09/06/2006) / *MAD Safety of machinery*
Dyrektywa 2014/30/UE - Kompatybilność elektromagnetyczna (Dz. Urz. UE. L 96 z 29/03/2014, str. 79-106) / *Electromagnetic Compatibility Directive*
Dyrektywa 2014/35/UE - Urządzenia elektryczne niskonapięciowe (Dz. Urz. UE. L 96 z 29/03/2014, str. 357-374) / *Low Voltage Directive*
Dyrektywa ErP 2009/125/WE - Ekoprojekt dla produktów związanych z energią (Dz.Urz. UE L 285/10 z 31/10/2009) / *Ecodesign requirements for energy - related products*
Dyrektywa 2011/65/UE ROHS II - Ograniczenie stosowania niebezpiecznych substancji w sprzęcie elektrycznym i elektronicznym (Dz.Urz. UE L 174 z 01/07/2011) / *Restriction of Hazardous Substances (RoHS II) Directive*
Rozporządzenie delegowane Komisji UE 2015/1187/UE - Etykiety energetyczne / *Commission Delegated Regulation*
Rozporządzenie Komisji UE 2015/1189/UE - Ekoprojekt / *Commission Regulation*

oraz niżej wymienionymi normami zharmonizowanymi:
and the following relevant standards:
PN-EN 303-5:2021-09 (EN 303-5:2021)
PN-EN 50581:2013-03 (EN 50581:2012)

Deklaracja zgodności traci swoją ważność, jeżeli w kotle DRACO ECO 25 wprowadzono zmiany, został przebudowany bez naszej zgody lub jest użytkowany niezgodnie z instrukcją obsługi. Niniejsza deklaracja musi być przekazana wraz z kotłem w przypadku odstąpienia własności innej osobie. / *This declaration shall lose its validity if changes are made to the DRACO ECO 25 boiler, if it is modified without our permission or if it is used without compliance with the operating instructions. If the boiler's ownership is transferred to another person, it must be accompanied with this declaration.*

Automatyczny kocioł DRACO ECO 25 został wyprodukowany zgodnie z dokumentacją techniczną przechowywaną przez:
Automatic boiler DRACO ECO 25 has been manufactured according to technical documentation kept by:

TEKLA EKO TECHNOLOGIE Sp. z o.o. 43-523 Pruchna, ul. Lipowa 38

Imię i Nazwisko osoby upoważnionej do przygotowania dokumentacji technicznej i sporządzania deklaracji zgodności w imieniu producenta: Krzysztof Tekla
Name and signature of the person authorised to compile a declaration of conformity on behalf of the manufacturer: Krzysztof Tekla

podpis / *signature*

Pruchna, dnia 10.04.2024 r.

TEKLA®

CE

DEKLARACJA ZGODNOŚCI WE

EC Declaration of Conformity

Nr *No.* **05/2024**

DEKLARACJA ORYGINALNA
ORIGINAL DECLARATION

Producent / Manufacturer

TEKLA EKO TECHNOLOGIE Sp. z o.o.
ul. Lipowa 38, 43-523 Pruchna

deklaruje z pełną odpowiedzialnością, że wyrób:
declares with full responsibility that the product:

Kocioł grzewczy z automatycznym załadunkiem paliwa
Heating boiler with automatic fuel charge

DRACO BIO

o mocy cieplnej **12 kW**
with a heat output

jest zgodny z odpowiednimi wymaganiami unijnego prawodawstwa harmonizacyjnego:
is in conformity with the relevant Union harmonisation legislation

Dyrektywa 2006/42/WE - MAD Bezpieczeństwo maszyn (Dz.Urz. UE L nr 157 z 09/06/2006) / *MAD Safety of machinery*
Dyrektywa 2014/30/UE - Kompatybilność elektromagnetyczna (Dz. Urz. UE. L 96 z 29/03/2014, str. 79-106) / *Electromagnetic Compatibility Directive*
Dyrektywa 2014/35/UE - Urządzenia elektryczne niskonapięciowe (Dz. Urz. UE. L 96 z 29/03/2014, str. 357-374) / *Low Voltage Directive*
Dyrektywa ErP 2009/125/WE - Ekoprojekt dla produktów związanych z energią (Dz.Urz. UE L 285/10 z 31/10/2009) / *Ecodesign requirements for energy - related products*
Dyrektywa 2011/65/UE ROHS II - Ograniczenie stosowania niebezpiecznych substancji w sprzęcie elektrycznym i elektronicznym (Dz.Urz. UE L 174 z 01/07/2011) / *Restriction of Hazardous Substances (RoHS II) Directive*
Rozporządzenie delegowane Komisji UE 2015/1187/UE - Etykiety energetyczne / *Commission Delegated Regulation*
Rozporządzenie Komisji UE 2015/1189/UE - Ekoprojekt / *Commission Regulation*

oraz niżej wymienionymi normami zharmonizowanymi:
and the following relevant standards:
PN-EN 303-5:2021-09 (EN 303-5:2021)
PN-EN 50581:2013-03 (EN 50581:2012)

Deklaracja zgodności traci swoją ważność, jeżeli w kotle DRACO BIO wprowadzono zmiany, został przebudowany bez naszej zgody lub jest użytkowany niezgodnie z instrukcją obsługi. Niniejsza deklaracja musi być przekazana wraz z kotłem w przypadku odstąpienia własności innej osobie. / *This declaration shall lose its validity if changes are made to the DRACO BIO boiler, if it is modified without our permission or if it is used without compliance with the operating instructions. If the boiler's ownership is transferred to another person, it must be accompanied with this declaration.*

Automatyczny kocioł DRACO BIO został wyprodukowany zgodnie z dokumentacją techniczną przechowywaną przez:
Automatic boiler DRACO BIO has been manufactured according to technical documentation kept by:

TEKLA EKO TECHNOLOGIE Sp. z o.o. 43-523 Pruchna, ul. Lipowa 38

Imię i Nazwisko osoby upoważnionej do przygotowania dokumentacji technicznej i sporządzania deklaracji zgodności w imieniu producenta: Krzysztof Tekla
Name and signature of the person authorised to compile a declaration of conformity on behalf of the manufacturer: Krzysztof Tekla

podpis / *signature*

Pruchna, dnia 10.04.2024 r.

TEKLA®

DEKLARACJA ZGODNOŚCI WE

EC Declaration of Conformity

Nr *No.* **06/2024**

CE

DEKLARACJA ORYGINALNA
ORIGINAL DECLARATION

Producent / Manufacturer

TEKLA EKO TECHNOLOGIE Sp. z o.o.
ul. Lipowa 38, 43-523 Pruchna

deklaruje z pełną odpowiedzialnością, że wyrób:
declares with full responsibility that the product:

Kocioł grzewczy z automatycznym załadunkiem paliwa
Heating boiler with automatic fuel charge

DRACO BIO D

o mocy cieplnej 15 - 50 kW
with a heat output

jest zgodny z odpowiednimi wymaganiami unijnego prawodawstwa harmonizacyjnego:
is in conformity with the relevant Union harmonisation legislation

Dyrektywa 2006/42/WE - MAD Bezpieczeństwo maszyn (Dz.Urz. UE L nr 157 z 09/06/2006) / *MAD Safety of machinery*
Dyrektywa 2014/30/UE - Kompatybilność elektromagnetyczna (Dz. Urz. UE. L 96 z 29/03/2014, str. 79-106) / *Electromagnetic Compatibility Directive*
Dyrektywa 2014/35/UE - Urządzenia elektryczne niskonapięciowe (Dz. Urz. UE. L 96 z 29/03/2014, str. 357-374) / *Low Voltage Directive*
Dyrektywa ErP 2009/125/WE - Ekoprojekt dla produktów związanych z energią (Dz.Urz. UE L 285/10 z 31/10/2009) / *Ecodesign requirements for energy - related products*
Dyrektywa 2011/65/UE ROHS II - Ograniczenie stosowania niebezpiecznych substancji w sprzęcie elektrycznym i elektronicznym (Dz.Urz. UE L 174 z 01/07/2011) / *Restriction of Hazardous Substances (RoHS II) Directive*
Rozporządzenie delegowane Komisji UE 2015/1187/UE - Etykiety energetyczne / *Commission Delegated Regulation*
Rozporządzenie Komisji UE 2015/1189/UE - Ekoprojekt / *Commission Regulation*

oraz niżej wymienionymi normami zharmonizowanymi:
and the following relevant standards:
PN-EN 303-5:2021-09 (EN 303-5:2021)
PN-EN 50581:2013-03 (EN 50581:2012)

Deklaracja zgodności traci swoją ważność, jeżeli w kotle DRACO BIO D wprowadzono zmiany, został przebudowany bez naszej zgody lub jest użytkowany niezgodnie z instrukcją obsługi. Niniejsza deklaracja musi być przekazana wraz z kotłem w przypadku odstąpienia własności innej osobie. / *This declaration shall lose its validity if changes are made to the DRACO BIO D boiler, if it is modified without our permission or if it is used without compliance with the operating instructions. If the boiler's ownership is transferred to another person, it must be accompanied with this declaration.*

Automatyczny kocioł DRACO BIO D został wyprodukowany zgodnie z dokumentacją techniczną przechowywaną przez:
Automatic boiler DRACO BIO D has been manufactured according to technical documentation kept by:

TEKLA EKO TECHNOLOGIE Sp. z o.o. 43-523 Pruchna, ul. Lipowa 38

Imię i Nazwisko osoby upoważnionej do przygotowania dokumentacji technicznej i sporządzania deklaracji zgodności w imieniu producenta: Krzysztof Tekla
Name and signature of the person authorised to compile a declaration of conformity on behalf of the manufacturer: Krzysztof Tekla

podpis / *signature*

Pruchna, dnia 10.04.2024 r.

TEKLA EKO TECHNOLOGIE

TEKLA EKO TECHNOLOGIE SPÓŁKA Z OGRANICZONĄ ODPOWIEDZIALNOŚCIĄ
ul. Lipowa 38 · 43-523 Pruchna
tel. +48 33 852 12 54 · fax +48 33 857 14 29
NIP 548 272 83 97 · KRS 0000817275 · REGON 385002420
Kapitał zakładowy 220 000,00 PLN

PRUCHNA 01.VII.2021 ***DEKLARACJA ORYGINALNA***

DEKLARACJA ZGODNOŚCI WE

nr 02/2021

TEKLA EKO TECHNOLOGIE *Sp. z o.o.*
43-523 Pruchna, ul. Lipowa 38

deklaruje z pełną odpowiedzialnością, że wyroby

Kotły c.o. z automatycznym załadunkiem paliwa
Typ DRACO BIO
o mocy cieplnej 12 - 150 kW

są zgodne z postawieniami:

Dyrektywa 2006/42/WE – Bezpieczeństwo maszyn
Dyrektywa 2009/125/WE- Ekoprojekt
Dyrektywa 2014/68/UE – Urządzenia ciśnieniowe
Dyrektywa 2014/35/UE – Urządzenia elektryczne niskonapięciowe
Dyrektywa 2014/30/UE – Kompatybilność elektromagnetyczna
Dyrektywa 2011/65/UE ROHS II
Rozporządzenie Komisji UE 2015/1189/UE - Ekoprojekt
Rozporządzenie delegowane Komisji UE 2015/1187/UE – Etykiety energetyczne
Rozporządzenie Ministra Gospodarki i Pracy
Z dn. 20.05.2005 r. (Dz. U. 2005 Nr 98 poz. 825)

oraz niżej wymienionymi normami zharmonizowanymi:

PN-EN 303-5:2012
PN-EN 60335-2-102:2006

Potwierdzeniem tego jest znak

CE

umieszczony na urządzeniu

Artur Czepczor
Osoba odpowiedzialna za deklaracje
oraz przygotowanie dokumentacji technicznej

Krzysztof Tekla
Członek Zarządu

TEKLA EKO TECHNOLOGIE

TEKLA EKO TECHNOLOGIE SPÓŁKA Z OGRANICZONĄ ODPOWIEDZIALNOŚCIĄ
ul. Lipowa 38 · 43-523 Pruchna
tel. +48 33 852 12 54 · fax +48 33 857 14 29
NIP 548 272 83 97 · KRS 0000817275 · REGON 385002420
Kapitał zakładowy 220 000,00 PLN

PRUCHNA 01.VII.2021 ***DEKLARACJA ORYGINALNA***

DEKLARACJA ZGODNOŚCI WE

nr 05/2021

TEKLA EKO TECHNOLOGIE *Sp. z o.o.*
43-523 Pruchna, ul. Lipowa 38

deklaruje z pełną odpowiedzialnością, że wyroby

Kotły c.o. z automatycznym załadunkiem paliwa
Typ DRACO D BIO LUX
o mocy cieplnej 15 - 50 kW

są zgodne z postawieniami:

Dyrektywa 2006/42/WE – Bezpieczeństwo maszyn
Dyrektywa 2009/125/WE- Ekoprojekt
Dyrektywa 2014/68/UE – Urządzenia ciśnieniowe
Dyrektywa 2014/35/UE – Urządzenia elektryczne niskonapięciowe
Dyrektywa 2014/30/UE – Kompatybilność elektromagnetyczna
Dyrektywa 2011/65/UE ROHS II
Rozporządzenie Komisji UE 2015/1189/UE - Ekoprojekt
Rozporządzenie delegowane Komisji UE 2015/1187/UE – Etykiety energetyczne
Rozporządzenie Ministra Gospodarki i Pracy
Z dn. 20.05.2005 r. (Dz. U. 2005 Nr 98 poz. 825)

oraz niżej wymienionymi normami zharmonizowanymi:

PN-EN 303-5:2012
PN-EN 60335-2-102:2006

Potwierdzeniem tego jest znak

CE

umieszczony na urządzeniu

Artur Czepczor
Osoba odpowiedzialna za deklaracje
oraz przygotowanie dokumentacji technicznej

Krzysztof Tekla
Członek Zarządu

TEKLA EKO TECHNOLOGIE

TEKLA EKO TECHNOLOGIE SPÓŁKA Z OGRANICZONĄ ODPOWIEDZIALNOŚCIĄ
ul. Lipowa 38 · 43-523 Pruchna
tel. +48 33 852 12 54 · fax +48 33 857 14 29
NIP 548 272 83 97 · KRS 0000817275 · REGON 385002420
Kapitał zakładowy 220 000,00 PLN

PRUCHNA 01.VII.2021 ***DEKLARACJA ORYGINALNA***

DEKLARACJA ZGODNOŚCI WE

nr 11/2021

TEKLA EKO TECHNOLOGIE *Sp. z o.o.*
43-523 Pruchna, ul. Lipowa 38

deklaruje z pełną odpowiedzialnością, że wyroby

Kotły c.o. z automatycznym załadunkiem paliwa
Typ CLASSICO BIO
o mocy cieplnej 18 - 30 kW

są zgodne z postawieniami:

Dyrektywa 2006/42/WE – Bezpieczeństwo maszyn
Dyrektywa 2009/125/WE- Ekoprojekt
Dyrektywa 2014/68/UE – Urządzenia ciśnieniowe
Dyrektywa 2014/35/UE – Urządzenia elektryczne niskonapięciowe
Dyrektywa 2014/30/UE – Kompatybilność elektromagnetyczna
Dyrektywa 2011/65/UE ROHS II
Rozporządzenie Komisji UE 2015/1189/UE - Ekoprojekt
Rozporządzenie delegowane Komisji UE 2015/1187/UE – Etykiety energetyczne
Rozporządzenie Ministra Gospodarki i Pracy
Z dn. 20.05.2005 r. (Dz. U. 2005 Nr 98 poz. 825)

oraz niżej wymienionymi normami zharmonizowanymi:

PN-EN 303-5:2012
PN-EN 60335-2-102:2006

Potwierdzeniem tego jest znak

CE

umieszczony na urządzeniu

Artur Czepczor
Osoba odpowiedzialna za deklaracje
oraz przygotowanie dokumentacji technicznej

Krzysztof Tekla
Członek Zarządu

TEKLA®

CE

DEKLARACJA ZGODNOŚCI WE

EC Declaration of Conformity

Nr *No.* **01/2024**

DEKLARACJA ORYGINALNA
ORIGINAL DECLARATION

Producent / Manufacturer

TEKLA EKO TECHNOLOGIE Sp. z o.o.
ul. Lipowa 38, 43-523 Pruchna

deklaruje z pełną odpowiedzialnością, że wyrób:
declares with full responsibility that the product:

Kocioł grzewczy z automatycznym załadunkiem paliwa
Heating boiler with automatic fuel charge

DRACO BIO COMPACT FII GP

o mocy cieplnej **12 - 23 kW**
with a heat output

jest zgodny z odpowiednimi wymaganiami unijnego prawodawstwa harmonizacyjnego:
is in conformity with the relevant Union harmonisation legislation

Dyrektywa 2006/42/WE - MAD Bezpieczeństwo maszyn (Dz.Urz. UE L nr 157 z 09/06/2006) / *MAD Safety of machinery*
Dyrektywa 2014/30/UE - Kompatybilność elektromagnetyczna (Dz. Urz. UE. L 96 z 29/03/2014, str. 79-106) / *Electromagnetic Compatibility Directive*
Dyrektywa 2014/35/UE - Urządzenia elektryczne niskonapięciowe (Dz. Urz. UE. L 96 z 29/03/2014, str. 357-374) / *Low Voltage Directive*
Dyrektywa ErP 2009/125/WE - Ekoprojekt dla produktów związanych z energią (Dz.Urz. UE L 285/10 z 31/10/2009) / *Ecodesign requirements for energy - related products*
Dyrektywa 2011/65/UE ROHS II - Ograniczenie stosowania niebezpiecznych substancji w sprzęcie elektrycznym i elektronicznym (Dz.Urz. UE L 174 z 01/07/2011) / *Restriction of Hazardous Substances (RoHS II) Directive*
Rozporządzenie delegowane Komisji UE 2015/1187/UE - Etykiety energetyczne / *Commission Delegated Regulation*
Rozporządzenie Komisji UE 2015/1189/UE - Ekoprojekt / *Commission Regulation*

oraz niżej wymienionymi normami zharmonizowanymi:
and the following relevant standards:
PN-EN 303-5:2021-09 (EN 303-5:2021)
PN-EN 50581:2013-03 (EN 50581:2012)

Deklaracja zgodności traci swoją ważność, jeżeli w kotle DRACO BIO COMPACT FII GP wprowadzono zmiany, został przebudowany bez naszej zgody lub jest użytkowany niezgodnie z instrukcją obsługi. Niniejsza deklaracja musi być przekazana wraz z kotłem w przypadku odstąpienia własności innej osobie. / *This declaration shall lose its validity if changes are made to the DRACO BIO COMPACT FII GP boiler, if it is modified without our permission or if it is used without compliance with the operating instructions. If the boiler's ownership is transferred to another person, it must be accompanied with this declaration.*

Automatyczny kocioł DRACO BIO COMPACT FII GP został wyprodukowany zgodnie z dokumentacją techniczną przechowywaną przez:
Automatic boiler DRACO BIO COMPACT FII GP has been manufactured according to technical documentation kept by:

TEKLA EKO TECHNOLOGIE Sp. z o.o. 43-523 Pruchna, ul. Lipowa 38

Imię i Nazwisko osoby upoważnionej do przygotowania dokumentacji technicznej i sporządzania deklaracji zgodności w imieniu producenta: Krzysztof Tekla
Name and signature of the person authorised to compile a declaration of conformity on behalf of the manufacturer: Krzysztof Tekla

podpis / *signature*

Pruchna, dnia 10.04.2024 r.

TEKLA®

CE

DEKLARACJA ZGODNOŚCI WE

EC Declaration of Conformity

Nr *No.* **07/2024**

DEKLARACJA ORYGINALNA
ORIGINAL DECLARATION

Producent / Manufacturer

TEKLA EKO TECHNOLOGIE Sp. z o.o.
ul. Lipowa 38, 43-523 Pruchna

deklaruje z pełną odpowiedzialnością, że wyrób:
declares with full responsibility that the product:

Kocioł grzewczy z automatycznym załadunkiem paliwa
Heating boiler with automatic fuel charge

TEKLA KOMFORT

o mocy cieplnej **12 - 23 kW**
with a heat output

jest zgodny z odpowiednimi wymaganiami unijnego prawodawstwa harmonizacyjnego:
is in conformity with the relevant Union harmonisation legislation

Dyrektywa 2006/42/WE - MAD Bezpieczeństwo maszyn (Dz.Urz. UE L nr 157 z 09/06/2006) / *MAD Safety of machinery*
Dyrektywa 2014/30/UE - Kompatybilność elektromagnetyczna (Dz. Urz. UE. L 96 z 29/03/2014, str. 79-106) / *Electromagnetic Compatibility Directive*
Dyrektywa 2014/35/UE - Urządzenia elektryczne niskonapięciowe (Dz. Urz. UE. L 96 z 29/03/2014, str. 357-374) / *Low Voltage Directive*
Dyrektywa ErP 2009/125/WE - Ekoprojekt dla produktów związanych z energią (Dz.Urz. UE L 285/10 z 31/10/2009) / *Ecodesign requirements for energy - related products*
Dyrektywa 2011/65/UE ROHS II - Ograniczenie stosowania niebezpiecznych substancji w sprzęcie elektrycznym i elektronicznym (Dz.Urz. UE L 174 z 01/07/2011) / *Restriction of Hazardous Substances (RoHS II) Directive*
Rozporządzenie delegowane Komisji UE 2015/1187/UE - Etykiety energetyczne / *Commission Delegated Regulation*
Rozporządzenie Komisji UE 2015/1189/UE - Ekoprojekt / *Commission Regulation*

oraz niżej wymienionymi normami zharmonizowanymi:
and the following relevant standards:
PN-EN 303-5:2021-09 (EN 303-5:2021)
PN-EN 50581:2013-03 (EN 50581:2012)

Deklaracja zgodności traci swoją ważność, jeżeli w kotle TEKLA KOMFORT wprowadzono zmiany, został przebudowany bez naszej zgody lub jest użytkowany niezgodnie z instrukcją obsługi. Niniejsza deklaracja musi być przekazana wraz z kotłem w przypadku odstąpienia własności innej osobie. / *This declaration shall lose its validity if changes are made to the TEKLA KOMFORT boiler, if it is modified without our permission or if it is used without compliance with the operating instructions. If the boiler's ownership is transferred to another person, it must be accompanied with this declaration.*

Automatyczny kocioł TEKLA KOMFORT został wyprodukowany zgodnie z dokumentacją techniczną przechowywaną przez:
Automatic boiler TEKLA KOMFORT has been manufactured according to technical documentation kept by:

TEKLA EKO TECHNOLOGIE Sp. z o.o. 43-523 Pruchna, ul. Lipowa 38

Imię i Nazwisko osoby upoważnionej do przygotowania dokumentacji technicznej i sporządzania deklaracji zgodności w imieniu producenta: Krzysztof Tekla
Name and signature of the person authorised to compile a declaration of conformity on behalf of the manufacturer: Krzysztof Tekla

podpis / *signature*

Pruchna, dnia 10.04.2024 r.

14 DODATOČNÉ VYBAVENIE KOTLOV

VYBAVENIE KOTLOV	ŠTANDARDNÉ	**Štandardné vybavenie kotlov:** • POUŽÍVATEĽSKÁ PRÍRUČKA A NÁVOD(Y) NA MONTÁŽ; • Používateľská príručka regulátora; • kefa – 1 ks; • keramické katalyzátory – 1 komplet; • kapilára snímačov – 1 ks; • podstavec pod keramické katalyzátory – 1 komplet;
	VOLITEĽNE	**Na objednávku zákazníka s kotlom môžu byť namontované:** • zásobník s väčším objemom (v niektorých kotloch); • teplomer spalín (snímač teploty spalín);

Kotly série BIO majú ovládač Estyma – je to regulátor, ktorý ovláda prácu kotla, ako aj iných zariadení, ktoré sú namontované v systéme (napr. ventilátor, čerpadlo ÚK, čerpadlo TÚV).

Hlavné funkcie ovládača:

a) regulácia teploty: vstupnej, výstupnej, ÚK, TÚV,
b) automatická regulácia prietoku teplej vody s použitím pohonu štvorcestného ventila,
c) práca v troch režimoch:
   - zima (vykurovanie celého systému),
   - leto (vykurovanie iba TÚV),
   - počasie (regulovanie teploty podľa aktuálnej teploty prostredia),
d) k ovládaču môže byť pripojený izbový termostat – ovláda pohon štvorcestného ventila, alebo reguluje prietok ovládaním obehového čerpadla,
e) ovládač má tepelné zabezpečenie kotla (ZTK, STB) – táto ochrana sa **vyžaduje** pri montáži a prevádzke kotla s ovládačom – úlohou ochrany je chrániť vykurovací systém pred prehriatím. Ak teplota kotla prekročí +95 °C – dúchadlo a podávač sa zastavia. Na displeji ovládača sa zobrazí príslušný alarm. Keď sa ochrana aktivuje, skontrolujte, či funguje obehové čerpadlo. Keď teplota kotla klesne na +60 °C, obnoví sa automatická práca kotla.
f) funkcia RESET – umožňuje obnoviť továrenské/predvolené nastavenia.

Ovládač Estyma, ktorý je štandardne namontovaný v kotloch typu Bio, je kompatibilný výhradne iba s izbovými ovládačmi značky Estyma.

⚠	Ku každému kotlu je pripojená osobitná príručka a opis obsluhy regulátora. Dôkladne sa oboznámte s ich obsahom.

Keramické katalyzátory, oceľové vložky – nachádzajú sa pred a nad horákom na náležitej výške. Úlohou katalyzátorov je dopálenie unikajúcich škodlivých chemických zlúčenín, ktoré vznikajú pri horení – zníženie ich emisie do prostredia (pomáhajú, aby palivo zhorelo dôkladnejšie). Oceľové vložky predlžujú obeh spalín v kotle, a tým zlepšujú výmenu tepla.

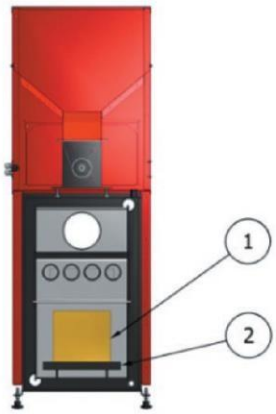

DRACO BIO 12 COMPACT F II
DRACO BIO 12 COMPACT F II GP:

1) Pred horák – keramický katalyzátor
   225 x 205 – 1 ks
2) Podstavec katalyzátora

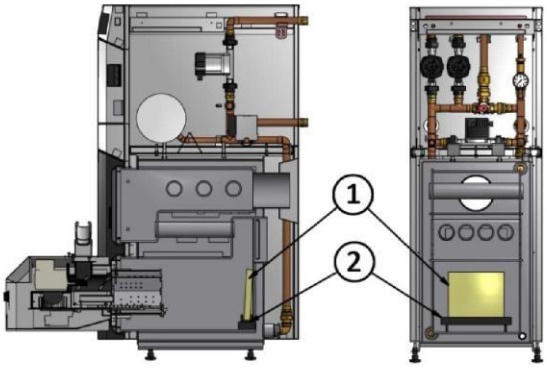

DRACO BIO 18 COMPACT F II
DRACO BIO 18 COMPACT F II GP:

1) Pred horák – keramický katalyzátor
   25 x 205 – 1 ks
2) Podstavec katalyzátora

DRACO BIO 23 COMPACT F II
DRACO BIO 23 COMPACT F II GP:

1) Pred horák – keramický katalyzátor
   420 x 110 – 1 ks
2) Katalyzátor je položený na držiakoch, ktoré sú založené na rúre.

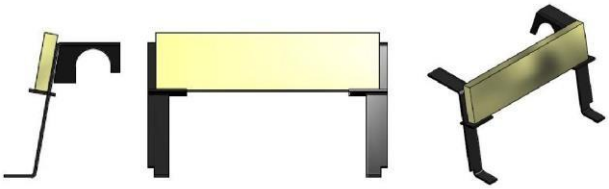

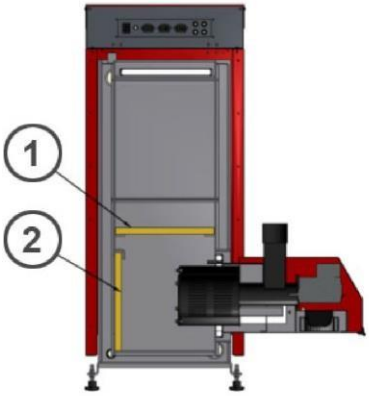

DRACO BIO 12:

1) Nad horák – keramický katalyzátor
   300 x 250 – 1 ks
2) Pred horák – keramický katalyzátor
   300 x 250 – 1 ks

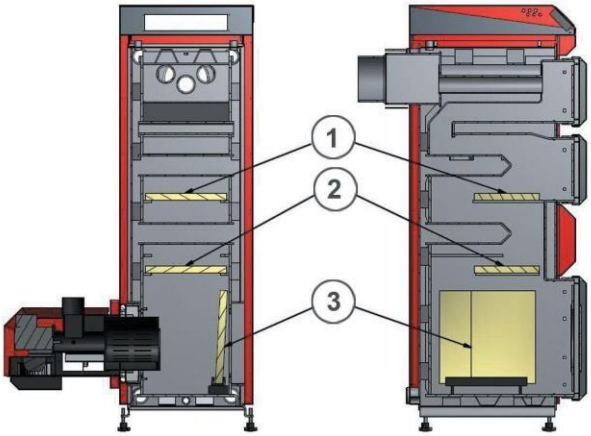

DRACO BIO 15:

1) Horná polica – oceľová vložka
   285 x 225 – 1 ks
2) Dolná polica – keramické katalyzátory
   285 x 100 – 2 ks
3) Pred horák – keramické katalyzátory
   345 x 200 – 1 ks
   345 x 100 – 1 ks

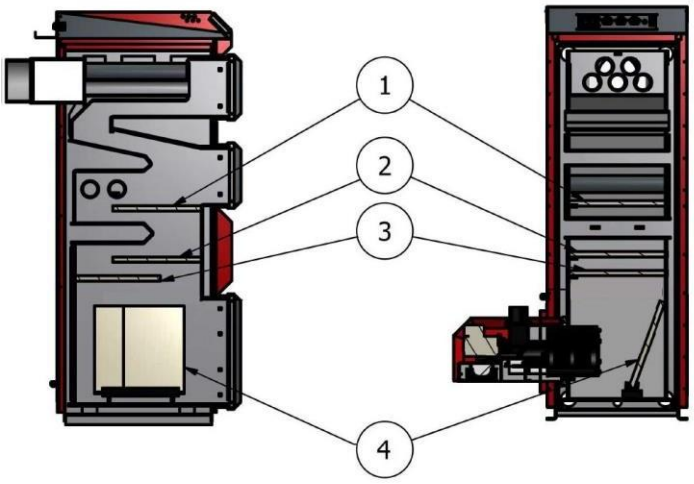

DRACO BIO 25:

1) Horná polica – oceľová vložka
   345 x 345 – 1 ks
2) Dolná polica 1 – keramické katalyzátory
   345 x 100 – 3 ks
3) Dolná polica 2 – keramické katalyzátory
   345 x 100 – 3 ks
4) Pred horák – keramické katalyzátory
   345 x 200 – 1 ks
   345 x 100 – 1 ks

DRACO BIO 35:

1) Horná polica – oceľová vložka
   345 x 345 – 1 ks
   345 x 110 – 1 ks
2) Dolná polica 1 – keramické katalyzátory
   345 x 100 – 4 ks
3) Dolná polica 2 – keramické katalyzátory
   345 x 100 – 4 ks
4) Pred horák – keramické katalyzátory
   345 x 200 – 1 ks
   345 x 100 – 1 ks

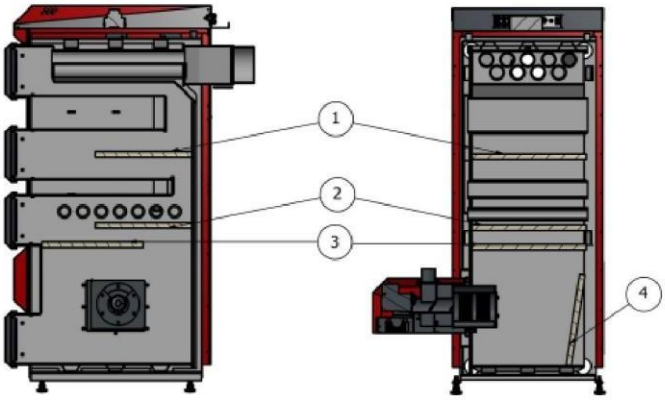

DRACO BIO 50:

1) Horná polica – oceľová vložka
   475 x 220 – 2 ks
2) Pod rúry 1 – keramické katalyzátory
   475 x 220 – 2 ks
3) Pod rúry 2 – keramické katalyzátory
   475 x 220 – 2 ks
4) Pred horák – keramické katalyzátory
   420 x 225 – 1 ks
   420 x 110 – 1 ks

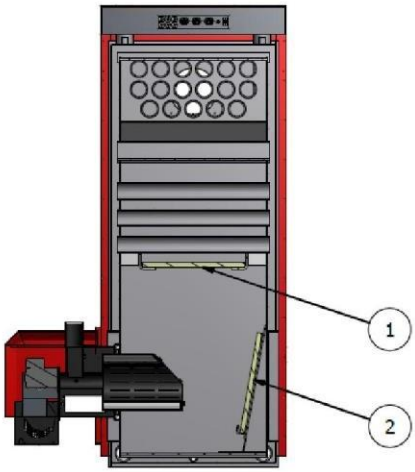

DRACO BIO 75:

1) Horná polica- oceľová vložka
   595x200- 1ks

2) Spodná polica– bet.katalyzátory 595 x 200 – 2 ks
3) Pred horák – keramické katalyzátory
   420 x 225 – 2 ks

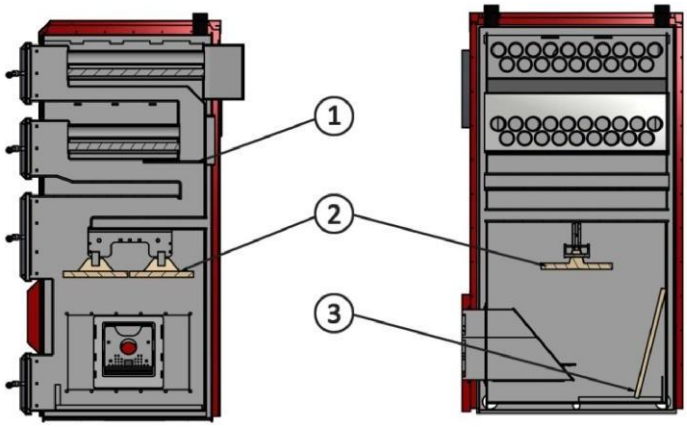

DRACO BIO 100:

1) Horná polica – oceľová vložka
   830 x 360– 1 ks
2) Nad horák – betónové deflektory
   340 x 305 – 2 ks
3) Pred horák – betónové katalyzátory
   595 x 200 – 3 ks

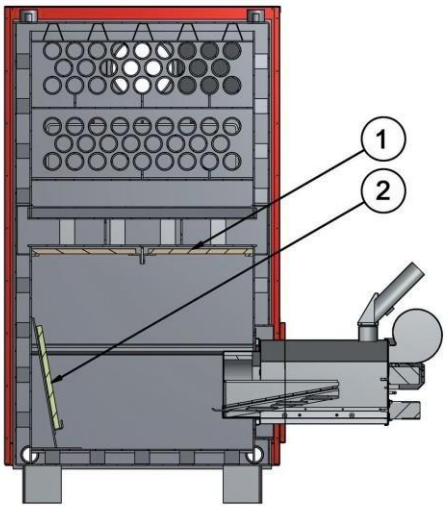

DRACO BIO 150:

4) Horná polica– keramické katalyzátory
   420 x 225 – 6 ks
5) Pred horák – keramické katalyzátory
   420 x 225 – 2 ks

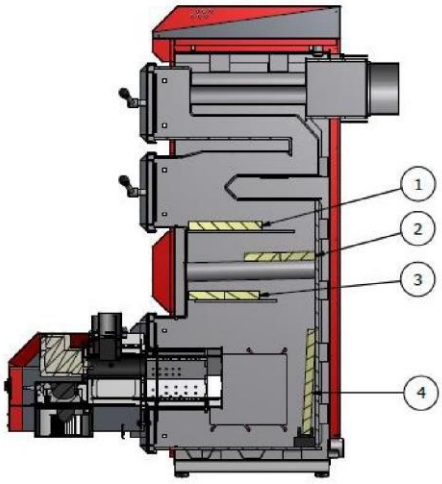

DRACO D BIO 15 / DRACO D BIO 15 LUX:

1) Horná polica – oceľová vložka
   285 x 225 – 1 ks
2) Na rúry – keramické katalyzátory
   285 x 100 – 2 ks
3) Dolná polica – keramické katalyzátory
   285 x 100 – 2 ks
4) Pred horák – keramický katalyzátor
   345 x 200 – 1 ks

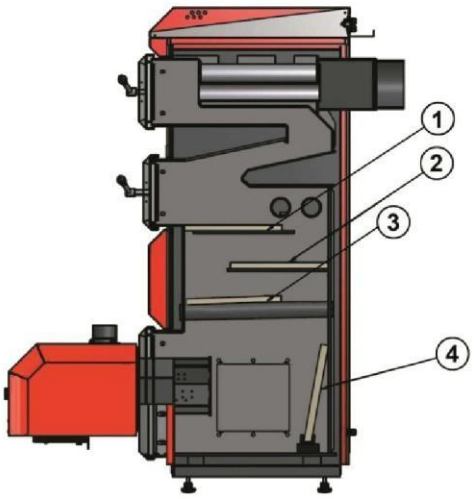

DRACO D BIO 22 / DRACO D BIO 22 LUX:

1) Horná polica 1 – oceľová vložka
   345 x 345 – 1 ks
2) Horná polica 2 – keramické katalyzátory
   345 x 100 – 3 ks
3) Horná polica 2 (rúry) – keramické katalyzátory
   345 x 100 – 3 ks
4) Pred horák – keramické katalyzátory
   345 x 200 – 1 ks

DRACO D BIO 30 / DRACO D BIO 30 LUX:

1) Horná polica 1 – oceľové vložky
   345 x 345 – 1 ks
   345 x 110 – 1 ks
2) Horná polica 2 – keramické katalyzátory
   345 x 100 – 4 ks
3) Horná polica 3 (rúry) – keramické katalyzátory
   345 x 100 – 4 ks
4) Pred horák – keramické katalyzátory
   345 x 200 – 1 ks

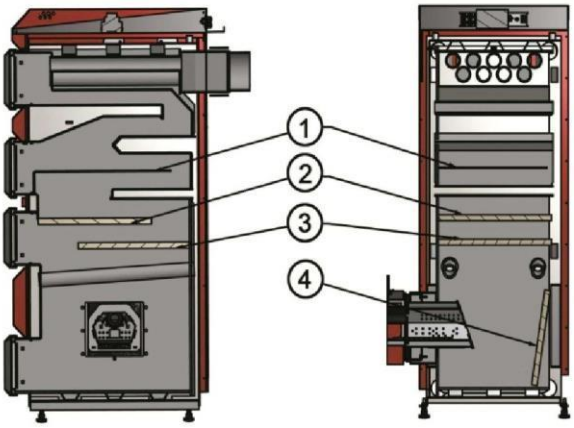

DRACO D BIO 50 :

1) Horná polica – oceľová vložka
2) Stredná polica – keramické katalyzátory
   475 x 220 – 2 ks
3) Dolná polica – keramické katalyzátory
   475 x 220 – 2 ks
4) Pred horák – keramické katalyzátory
   475 x 225 – 1 ks
   475 x 110 – 1 ks

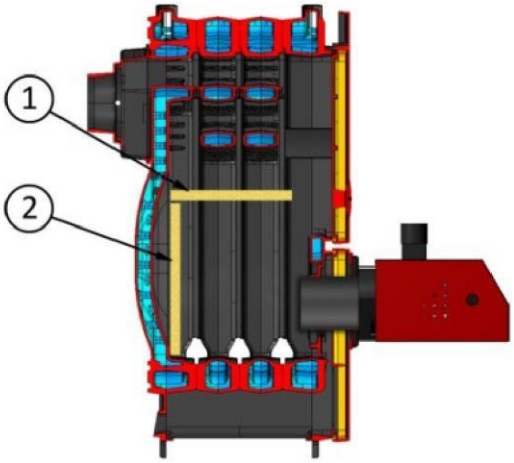

TYTAN BIO 20 :

1) Nad horák – keramický katalyzátor
   345 x 100 – 3 ks
2) Pred horák – keramický katalyzátor
   345 x 200 – 1 ks

TYTAN BIO 25 :

1) Nad horák – keramický katalyzátor
   345 x 100 – 4 ks
2) Pred horák – keramický katalyzátor
   345 x 200 – 1 ks

TYTAN BIO 30 :

1) Nad horák – keramický katalyzátor
   345 x 100 – 4 ks
2) Pred horák – keramický katalyzátor
   345 x 200 – 1 ks

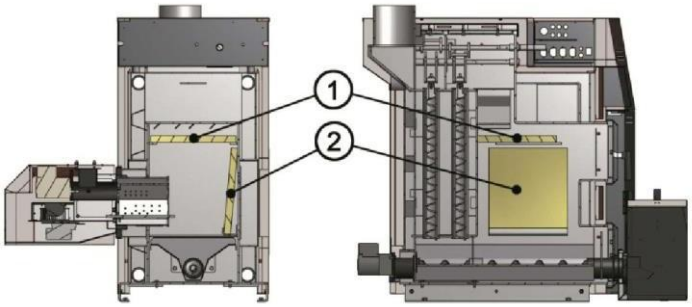

KOMFORT 12 :

1) Nad horák – keramický katalyzátor 325 x 300 – 1 ks
2) Pred horák – keramický katalyzátor 325 x 300 – 1 ks

KOMFORT 18 :

1) Nad horák – keramický katalyzátor 425 x 300 – 1 ks
2) Pred horák – keramický katalyzátor 325 x 300 – 1 ks

KOMFORT 23

1) Nad horák – keramický katalyzátor 425 x 300 – 1 ks
Pred horák – keramický katalyzátor 325 x 300 – 1 ks

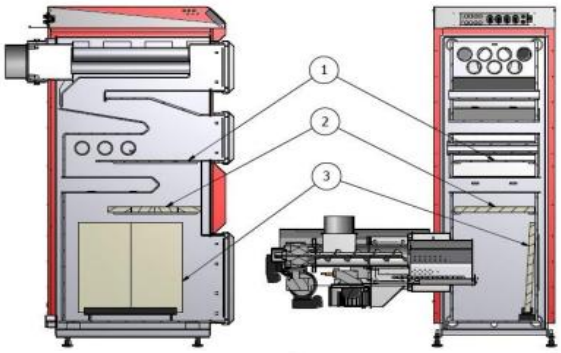

DRACO ECO 25:

1) Horná polica – oceľové vložky 345x345 – 1 ks
345x110 – 1 szt
2) Nad horák – keramické katalyzátory 345x100 – 4 ks
3) Pred horák – keramické katalyzátory 420x225 – 2 ks

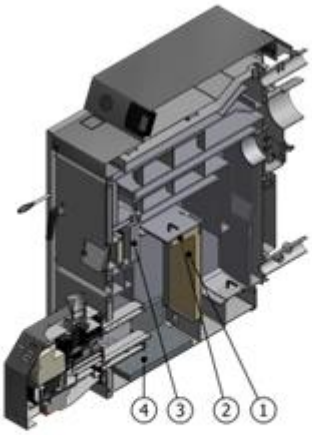

Classico BIO 12,18:

1) Vložka pred horákom: keramická doska 285x350- 1ks
2) Vložka nad horákom - žiadna (iba 23 kW)
3) Horný kryt dvierok
4) Vložka v spodnej časti- betónová doska 340x200x125 – 1 szt

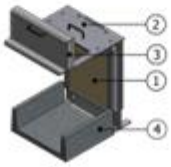

CLASSICO BIO 23

1) Vložka pred horákom: keramická doska 285x350- 1ks
2) Vložka nad horákom – 285x130- 1ks
3) Horný kryt dvierok
4) Vložka v spodnej časti- betónová doska 340x300x125 – 1 szt

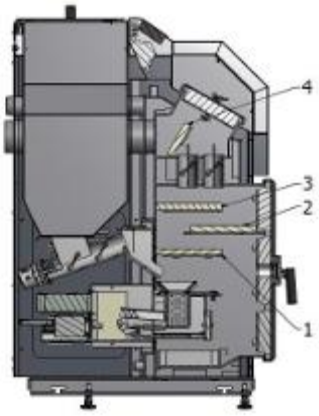

MINI 8

1) Nad horákom: spodná polica keramický katalyzátor 335x200- 1ks
2) Nad horákom – stredná polica- keramický katalyzátor 335x200- 1ks
3) Nad horákom-horná polica- keramický katalyzátor 335x200-1 ks
4) Do hornej komory- keramický katalyzátor 335x110 – 1 szt

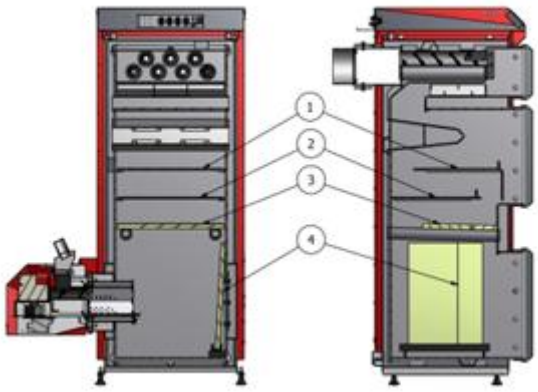

DRACO D BIO 40:
1) Horná polica: oceľová flexibilná vložka 475x400x150- 1ks
2) Stredná polica- oceľová vložka 475x400- 1ks
3) Spodná polica na rúry- keramické katalyzátory 475x220-1 ks
465x110- 1ks
4) Predhorák- keramický katalyzátor
475x225 – 1 ks

V prípade, ak je ťah komína nízky, môžete platňu, ktorá je na hornej polici, odsunúť od zadnej steny výmenníka a ponechaj cca 3 – 5 cm škáru. V prípade, ak je ťah komína veľmi nízky, na zníženie odporu prúdenia spalín cez kotol, platňu, ktorá je na hornej polici, môžete úplne vytiahnuť.

Tavná poistka 3,15 A rýchla – chráni kotol pred dočasnými preťaženiami elektrického napätia.

⚠	V prípade kotlov s výkonom 75 kW používajte tavnú poistku 6,3 A rýchlu.

Kapilára snímačov – Nátrubky napájania a návratu sa v kotloch nachádzajú tak na pravej ako aj na ľavej strane kotla.
Aby bol zaručený správny obeh vody, nezabudnite, že kotol musí byť pripojený k inštalácie diagonálne.
Kapilára snímačov musí byť zaskrutkovaná na rovnakej strane, ako pripojenie napájania inštalácie.

Horák FIREBLAST II – vyrobený zo zváraných oceľových plechov s hrúbkou 1 – 8 mm. Jeho hlavnou prednosťou je použitie pohyblivého roštu, ktorý sa v nepretržitom režime počas práce vykonáva posuvno-vratné pohyby, čím odstraňuje nečistoty z horáka. Neustály pohyb horáka predchádza vytváraniu karbidových usadenín, vďaka tomu je možné spaľovať aj pelety horšej kvality a nedrevnú biomasu. Súčasťou horáka je praktická revízia pod tubou horáka, ktorá umožňuje jednoduchým spôsobom vyčistiť miešač bez toho, aby sa muselo demontovať ohnisko.
Podstatné pri konfigurovaní je tiež to, že pohyblivý rošt musí byť v momente rozpaľovania vysunutý. V opačnom prípade skontrolujte, či je čistiaci pohon pripojený správne. Odporúčame, aby ste zmiešavač čistili raz za 2 až 3 mesiace. V takom prípade povoľte 4 skrutky dolnej revízie, a potom ich presuňte dopredu. Po vyprázdnení miešača tieto činnosti vykonajte adekvátne v opačnom poradí.

V kotloch série BIO sú horák a zásobník spojené elastickým potrubím. Také riešenie umožňuje upraviť polohu zásobníka voči kotlu, a súčasne chráni pred spätným tokom teploty, tzn. preniknutím žeravých uhlíkov. V prípade, keď v podávači vzrastie teplota, potrubie sa staví a palivo, ktoré je v zásobníku, bude trvalým spôsobom oddelené od horáka. Na poškodenie elastického potrubia v dôsledku spätného toku teploty, udelená záruka sa nevzťahuje.

Západka – Západka namontovaná v horákoch Fireblast sa používa ako dodatočná ochrana pred ohňom. Jej úlohou je zablokovať a zabrániť prípadnému preniknutiu horúcich spalín a ohňa z horáka v prípade, keď vznikne spätný ťah. K takej situácii môže dôjsť v prípade narušenia prirodzeného (správneho) ťahu komína – v dôsledku minutia paliva v zásobníku, pri otváraní dvierok kotla, pri poruche (prerušení) el. napätia, alebo v dôsledku nesprávneho nastavenia ovládača (príliš veľké podávanie).

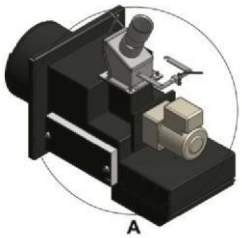

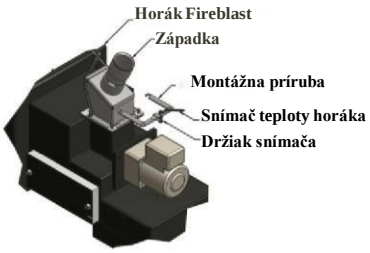

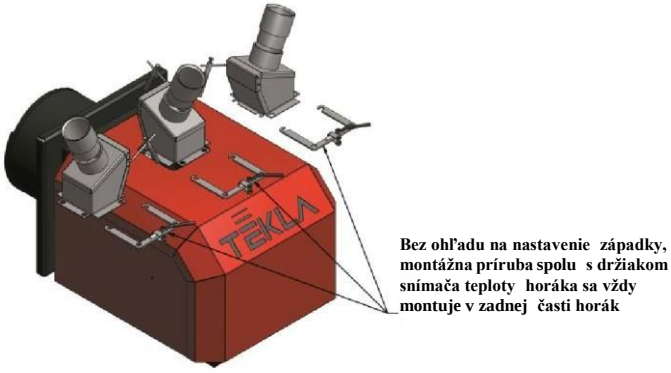

Západka sa montuje na doterajšom mieste prípojky ohybného potrubia. Upevňuje sa s použitím montážnej príruby, na ktorej sa dodatočne upevňuje držiak snímača teploty horáka. Ak je západka namontovaná v kotle, ktorý sa už používa (na mieste predtým používanej prípojky), je potrebné náležite prispôsobiť (skrátiť) elastické potrubie. Západka môže byť namontovaná v troch polohách, pričom montážna príruba s držiakom snímača teploty musia byť vždy namontované v jednej polohe. Princíp západky je veľmi jednoduchý – pri podávaní paliva sa blokovacia klapka otvára a pelety voľne prechádzajú do horáka. Avšak v prípade havarijnej situácie, keď vznikne spätný ťah – klapka sa uzavrie, a tým zablokuje prúd horúcich spalín.

Pri prvom spustení horáka je veľmi dôležité správne vyváženie klapky. Sila, s akou sa klapka uzatvára, nastavuje sa presunutím protizávažia, tzn. závažia, ktoré je umiestnené na tyči spojenej s klapkou. Závažie umiestnite na takom mieste, aby klapka nebola úplne uzavretá, odporúčame, aby ste ponechali približne 1 až 2 mm škáru. Keď bude mať škára náležitú veľkosť, dotiahnite skrutku tak, aby bolo závažie zablokované v danej polohe.

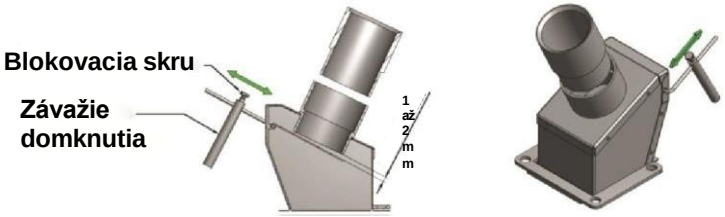

Pravidelne – aspoň raz za mesiac skontrolujte, či je ochrana náležite nastavená a správne funguje. Keď je to potrebné, nastavte polohu blokovacej klapky náležitým nastavením závažia. Odporúčame, aby ste tiež aspoň raz za mesiac vyčistite vnútro ochrany – odstráňte usadeniny, piliny vznikajúci z peliet pri ich podávaní do horáka.

Horák ECO – vyrobený zo zváraných oceľových plechov. Oblasti vystavené vysokým teplotám sú vyrobené z kotlového plechu s hrúbkou 5 a 8 mm. Kryt je vyrobený z práškovo lakovaného plechu s hrúbkou 1 mm.
Rovnako ako v prípade horáka Fireblast II sa používa pohyblivý rošt, ktorý sa počas prevádzky cyklicky pohybuje a odstraňuje nečistoty z horáka. Horák má pod horákovou rúrkou pohodlný čistiaci otvor, ktorý umožňuje jednoduché pravidelné čistenie miešadla bez nutnosti demontáže horáka. Pri konfigurácii je dôležité, aby bol pohyblivý rošt v čase zapálenia vysunutý. V opačnom prípade je potrebné skontrolovať pripojenie čistiaceho aktuátora. Odporúča sa čistiť miešadlo každé 2-3 mesiace.

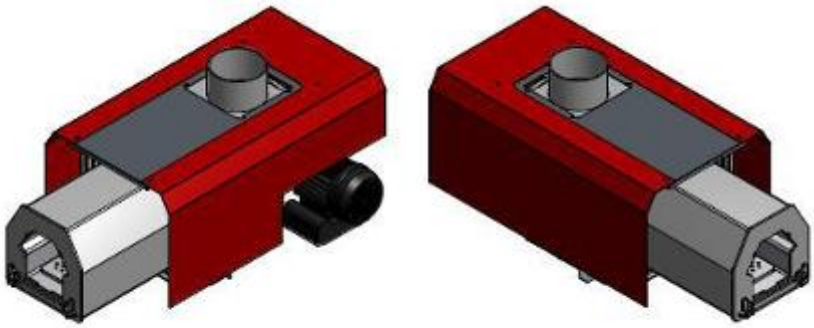

Horák Eco je pripojený k zásobníku pomocou flexibilnej hadice. To umožňuje miernu (vďaka dĺžke hadice) korekciu polohy zásobníka vzhľadom na kotol a zároveň slúži ako ochrana proti spätnému vzplanutiu uhlíkov. Keď sa teplota v podávači zvýši, hadica sa roztaví a palivo v zásobníku sa trvalo odpojí od horáka.

Vstavaný horák PW 8 – vyrobený zo zváraných oceľových plechov. Miesta vystavené vysokým teplotám (horáková rúra a rošt) sú vyrobené z 5 mm hrubého žiaruvzdorného plechu. Horák má pohyblivý rošt, ktorý sa cyklicky otvára, vždy pred zhasnutím horáka alebo podľa nastavenia času. Otvorenie roštu spôsobí odstránenie popola z horákovej rúry. Poloha pohyblivého roštu je ovládaná koncovým spínačom (horák sa nedostane do režimu zapaľovania, ak rošt nie je zatvorený). Pohyb roštu je ovládaný pohonom namontovaným na telese horáka, nad pohonom je namontované dúchadlo, ktoré privádza vzduch potrebný na spaľovanie. V prednej časti horáka je nainštalovaný čistiaci otvor, ktorý umožňuje jednoduché pravidelné čistenie miešača vzduchu.

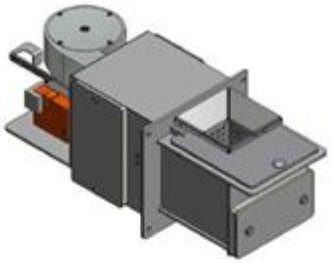

	Odporúča sa skontrolovať stav trubice aspoň raz mesačne a v prípade potreby ju rozobrať a vyčistiť od zvyškov popola.

Teplomer spalín – ***namontovaný ako voľba*** **–** používa sa na diagnostiku a kontrolu: komínových strát kotla, prebytočného vzduchu na spaľovanie, ako aj úrovne znečistenia výmenníka.

Tepelná ochrana kotla ZTK (STB) – chráni vykurovací systém pred prehriatím. V prípade, keď teplota kotla prekročí +95 ºC, ochrana automaticky vypne podávač a dúchadlo. Keď kotol dostatočne vychladne, automaticky sa odblokujte. Na displeji regulátora sa zobrazí príslušný alarm.

	Keď sa aktivuje ochrana ZTK(STB), skontrolujte, či funguje obehové čerpadlo.

15 UMIESTNENIE A MONTÁŽ V KOTOLNI

Kotol, ako zariadenie, ktoré spaľuje pevné palivo, musí byť namontované v súlade s platnými predpismi a normami. Kotol môže nainštalovať iba oprávnený inštalatér/firma, ktorý zodpovedá za správnu montáž kotla, ktorá zabezpečuje bezpečnú a bezporuchovú prevádzku so zachovaním záručných podmienok. Informácie o skončení montáže kotla, správnosti montáže, ako aj o vykonaní testu vykurovania, musia byť náležite zaznamenané v Záručnom liste (Potvrdenie kvality a kompletnosti) kotla.

Ústredné kúrenie musí byť namontované v súlade s projektom:

a) **vykurovacieho systému** – v súlade s PN-91/B-02413 „Zabezpečenie otvorených inštalácií vodných vykurovacích systémov. požiadavky“. Kotol sa môže používať v otvorených vykurovacích systémoch.

b) **elektroinštalácie** – kotol je určený na pripojenie k el. napätiu 230 V/50 Hz. Kotol musí byť pripojený k osobitnému obvodu elektroinštalácie, s náležite zvoleným ističom a prúdovým chráničom. Používaný elektrický obvod musí byť zakončení zásuvkou s ochranným kolíkom. Všetky práce týkajúce sa elektroinštalácie môže vykonať iba autorizovaný elektrikár, s náležitými oprávneniami. Kotol musí byť neustále pripojený k el. napätiu. Odporúčame, aby ste používali vhodný záložný zdroj UPS.

	V prípade poruchy (prerušenia) el. napätia, kontrolujte kotol a zabráňte jeho prehriatiu. Elektrická zásuvka sa musí nachádzať v blízkosti kotla.

c) **dymovodu** – kotol môže napojiť na komín iba autorizovaný kominár, a musí spĺňať všetky požiadavky príslušných noriem – **PN-89/B-10425** „Dymovody, spalinové a vetracie kanály murované z tehly”. Vzhľadom na vysokú účinnosť kotlov a nízku teplotu spalín, odporúčame, aby ste v komíne používali vhodnú keramickú vložku alebo vložku z nehrdzavejúceho plechu.

	Komín, spojku a dymovody udržiavajte v náležitej čistote. Dymovody čistite aspoň dvakrát za rok. Znečistené dymovody a komín môžu viesť k požiaru. Spaliny vychádzajúce z nepriechodného (zapchatého) komína sú nebezpečné. Príliš vysoký komínový ťah znižuje účinnosť kotla, a je to tiež príčina vyššej spotreby paliva a prehriatia komína.

d) **prívodnej-vývodnej ventilácie** – v súlade s normou **PN-87/B-02411**: Kotolne pre kotly na pevné palivo. **Prívodná ventilácia do 25 kW** – „v miestnosti kotla sa musí nachádzať neuzatvárateľný otvor s prierezom s plochou aspoň 200 cm^2, ktorý sa musí nachádzaj najviac 1 m nad podlahou”.
Vývodná ventilácia do 25 kW – „v miestnosti kotla musí byť vývodný kanál s prierezom aspoň 14 x 14 cm”.
Prívodná ventilácia v kotolni od 25 kW do 2000 kW – „v kotolni musí byť prívodný kanál s prierezom s plochou aspoň 50 % plochy prierezu komína, avšak najmenej 20 x 20 cm.“
Vývodná ventilácia v kotolni od 25 kW do 2000 kW – „v kotolni musí byť prívodný kanál s prierezom s plochou aspoň 25 % plochy prierezu komína so vstupným otvorom pod stropom kotolne, vyvedený ponad strechu a umiestnený, ak je to možné, vedľa komína. Priečny prierez tohto kanálu nesmie byť menší než 14 x 14 cm.

Ak sa v kotolni nebude nachádzať dodatočný dostatočný prívod vzduchu, nesmú sa v nej montovať iné vývodné zariadenia (odsávače).

Kotly sa nesmú montovať v mokrých, vlhkých miestnostiach. Také prostredie urýchľuje koróziu a kotol používaný v takom prostredí sa môže v krátkom čase zničiť.

Odporúčame montáž regulátora komínového ťahu. Jeho používanie stabilizuje podtlak v dymovodoch, čo uľahčuje presne nastaviť prácu kotla, a tiež pozitívne ovplyvňuje spotrebu paliva.

Správna montáž kotla musí tiež zohľadňovať požiadavky a pokyny protipožiarnych predpisov a noriem, a tiež miesto, ktoré je potrebné na pohodlnú obsluhu, ako aj vykonávanie servisu a údržby kotla.

- kotol musí byť vo vodorovnej polohe,
- kotol umiestnite na nehorľavej, izolačnej doske, ktorej rozmery musia byť aspoň o 40 mm väčšie než rozmery kotla,
- odporúčame, aby bol kotol namontovaný min. 50 – 70 mm nad podlahou, predovšetkým vo vlhkých a málo priedušných miestnostiach,
- dvere kotolne sa vždy musia otvárať smerom von,
- v kotolni predovšetkým v blízkosti kotla, nesmú sa nachádzať ľahko horľavé látky:

  - musí byť zachovaná min. vzdialenosť 200 mm od stredne horľavých látok,
  - musí byť zachovaná min. vzdialenosť 400 mm od ľahko horľavých materiálov,
  - ak nemáte istotu ohľadne daného materiálu, odporúčanú vzdialenosť zdvojnásobte,

  Triedy horľavosti a príklady materiálov:
  A – nehorľavé (pieskovec, betón, tehly, omietka z nehorľavého materiálu, keramické dlaždice, žula),
  B – veľmi ťažko horľavé (cementovo-drevený podklad, sklené vlákno),
  C1 – ťažko horľavé (bukové drevo, dubové drevo, preglejka),
  C2 – stredne horľavé (borovicové drevo, smrekovcové drevo, smrekové drevo, korok, gumený podklad),
  C3 – ľahko horľavé (asfalt, celuloid, polyuretán, polystyrén, plast, PVC)

Bezpodmienečne dodržte bezpečné vzdialenosti kotla od ľahko horľavých materiálov, v opačnom prípade hrozí požiar

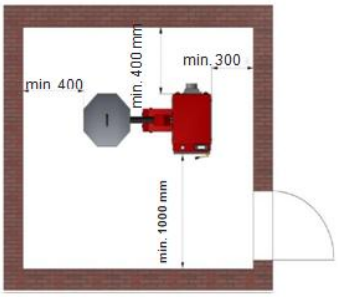

Kotol série BIO

Pri montáži kotla nezabudnite ponechať dostatočne veľký voľný priestor, ktorý je potrebný na vykonávanie obsluhy, servisu a údržby. Odporúčame, aby ste ponechali min. 1000 mm voľného priestoru pred kotlom, min. 300 mm z bokov kotla, min. 900 alebo 1500 (podľa typu kotla) na strane zásobníka, ako aj min. 400 mm za kotlom.

Kotly s výkonom do 50 kW majú štandardne pätky, ktoré umožňujú dodatočne upraviť výšku kotla. Uľahčuje to tiež nastavenie vodorovnej polohy výmenníka. Avšak nezabúdajte, kotol s pätkami má o 40 mm väčšiu výšku.

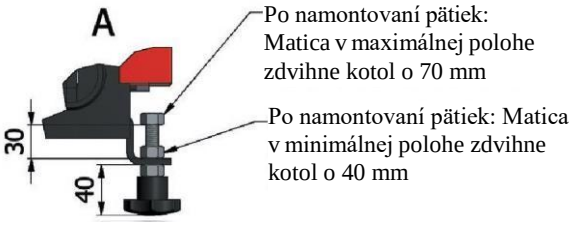

16 ODPORÚČANÁ SCHÉMA PRIPOJENIA KOTLA

Aby bolo možné dosiahnuť optimálne prevádzkové podmienky, vykurovací systém môže mať tepelnú ochranu chrániacu pred návratom príliš studenej vody zo systému, napr. čerpadlo na návrate, štvorcestný zmiešavací ventil, ktorý musí byť nastavený tak, aby udržiaval stálu teplotu vody vracajúcej do kotla (vyššia než +45 °C).

Napriek tomu, že v otvorených systémoch zmeny tlaku vody spôsobované jej zohrievaním a chladnutím sú kompenzované v expanznom zásobníku, odporúčame, aby ste v systéme namontovali bezpečnostný ventil. Chráni systém pred príliš vysokým tlakom, napríklad v prípade, ak dôjde k zamrznutiu vody v expanznej nádobe. Bezpečnostný ventil zvoľte v súlade s normou PN-B-02414.

Aby ste mohli využiť predĺženú záručnú lehotu, v systéme musí byť namontovaná tepelná ochrana kotla (štvorcestný ventil s pohonom alebo čerpadlo na spiatočke).

Odporúčame, aby ste v systéme namontovali bezpečnostný ventil.

Ak sa nátrubky napájania a návratu kotlov nachádzajú na pravej alebo ľavej strane, aby bol zaručený správny obeh vody, nezabudnite, že kotol musí byť pripojený k inštalácie diagonálne.
Kapilára snímačov musí byť zaskrutkovaná na rovnakej strane, ako pripojenie napájania inštalácie.

Príklad schémy inštalácie so štvorcestným ventilom s pohonom. Schéma určená pre ovládače Touch/Slim/Select/Carbon Control.

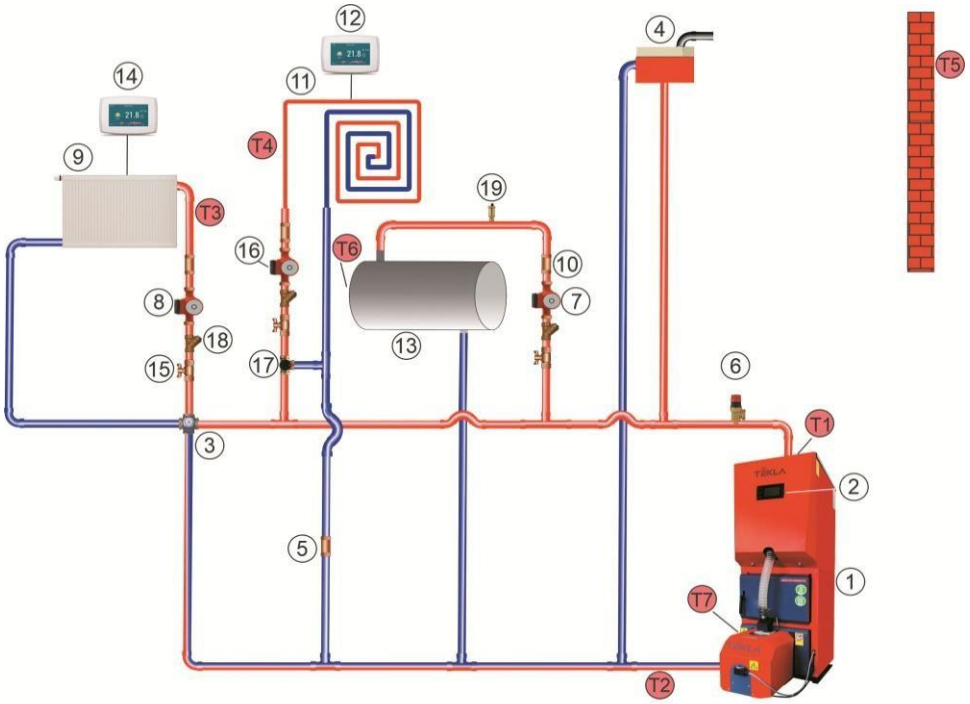

1 – Kotol; 2 – Ovládač kotla; 3 – Štvorcestný zmiešavací ventil s pohonom; 4 – Otvorený expanzný zásobník; 5 – Spätný ventil; 6 – Bezpečnostný ventil 1;5 bar; 7 – Čerpadlo TÚV; 8 – Čerpadlo ÚK1; 9 – Vykurovanie ÚK1; 10 – Spätný ventil; 11 – Vykurovanie ÚK2; 12 – Izbový snímač; 13 – Nádrž TÚV; 14 – Izbový snímač; 15 – Guľový ventil; 16 – ÚK2; 17 – Trojcestný zmiešavací ventil s pohonom; 18 – Filter; 19 – Automatický odvzdušňovač;T1 – Snímač tepl. kotla; T2 – Snímač tepl. návratu; T3 – Snímač tepl. ÚK1; T4 – Snímač tepl. ÚK2; T5 – Snímač vonkajšej tepl.; T6 – Snímač tepl. TÚV; T7 – Snímač tepl. podávača.

Príklad schémy inštalácie s čerpadlo na návrate. Schéma určená pre ovládač Touch.

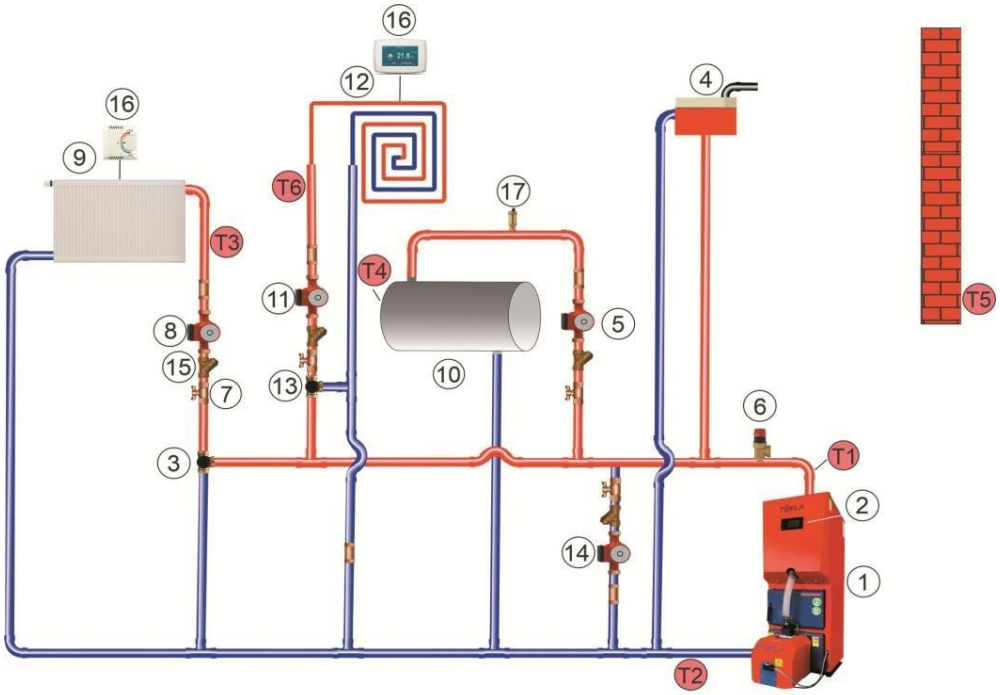

1 – Kotol; 2 – Ovládač kotla; 3 – Trojcestný zmiešavací ventil s pohonom; 4 – Otvorený expanzný zásobník; 5 – Čerpadlo TÚV; 6 – Bezpečnostný ventil 1;5 bar; 7 – Guľový ventil; 8 – Čerpadlo ÚK1; 9 – Vykurovanie ÚK1; 10 – Nádrž TÚV; 11 – Čerpadlo ÚK2; 12 – Vykurovanie ÚK2; 13 – Trojcestný zmiešavací ventil s pohonom; 14 – Čerpadlo na návrate; 15 – Filter; 16 – Izbový snímač; 17 – Automatický odvzdušňovač; T1 – Snímač tepl. kotla; T2 – Snímač tepl. návratu; T3 – Snímač tepl. ÚK1; T4 – Snímač tepl. TÚV; T5 – Snímač vonkajšej tepl.; T6 – Snímač tepl. ÚK2.

Príklad schémy inštalácie s antikondenzačným ventilom

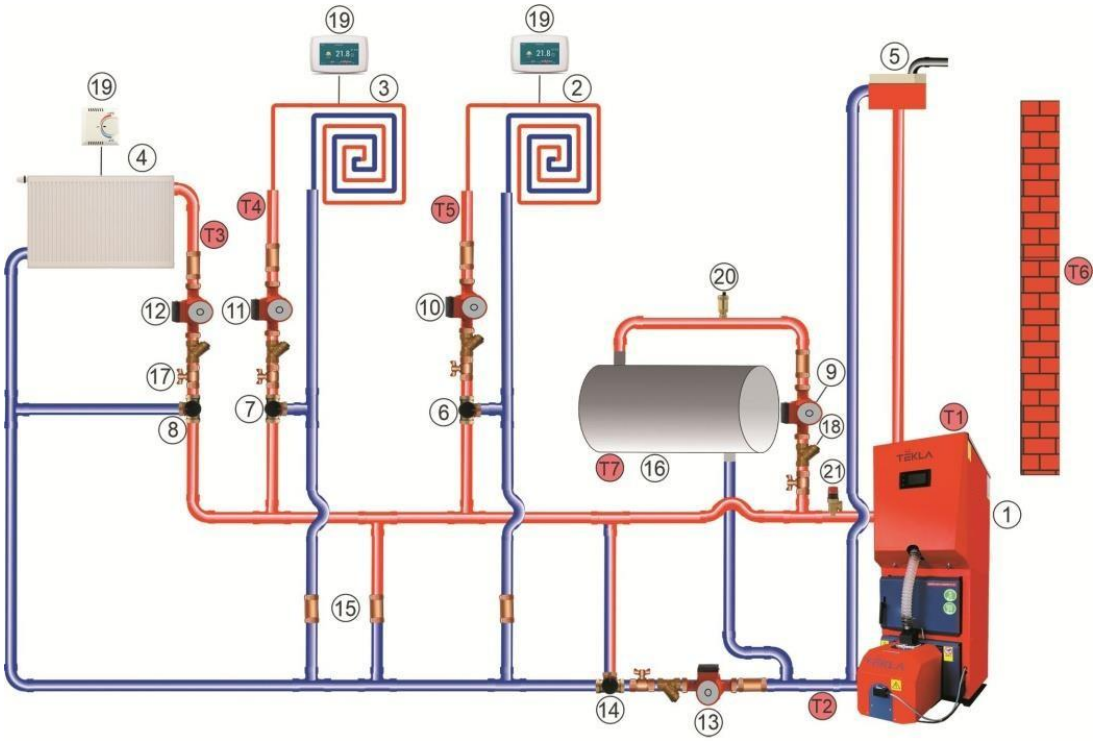

1 – Kotol; 2;3 – Vykurovanie ÚK2; 4 – Vykurovanie ÚK1; 5 – Otvorený expanzný zásobník; 6;7;8 – Trojcestné ventily s pohonom; 9 – Čerpadlo TÚV; 10;11;12 – Obehové čerpadlá ÚK; 13 – Čerpadlo na napájaní; 14 – Trojcestný ventil s pohonom alebo termostatický ventil; 15 – Spätný ventil; 16 – Nádrž TÚV; 17 – Ventil; 18 – Filter; 19 – Izbový snímač; 20 – Automatický odvzdušňovač; 21 – Bezpečnostný ventil 1;5 bar

T1 – Snímač tepl. kotla; T2 – Snímač tepl. návratu; T3 – Snímač tepl. ÚK1; T4 – Snímač tepl. ÚK2; T5 – Snímač tepl. ÚK2; T6 – Snímač vonkajšej tepl.; T7 – Snímač tepl. TÚV.

Príklad schémy so špirálou a s ventilom BVTS v inštalácii.
Schéma určená pre ovládače Touch/Slim/Select/Carbon Control

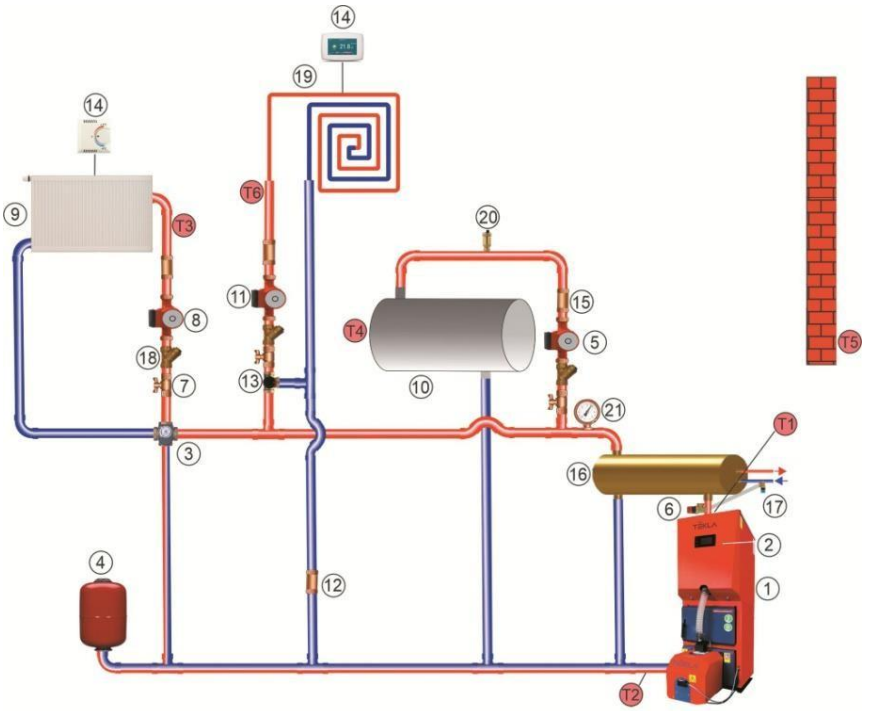

1 – Kotol; 2 – Ovládač kotla; 3 – Štvorcestný zmiešavací ventil s pohonom; 4 – Uzavretý expanzný zásobník; 5 – Čerpadlo TÚV; 6 – Bezpečnostný ventil 1;5 bar; 7 – Ventil; 8 – Čerpadlo ÚK1; 9 – Vykurovanie ÚK1; 10 – Nádrž TÚV; 11 – Čerpadlo ÚK2; 12 – Spätný ventil; 13 – Trojcestný zmiešavací ventil s pohonom; 14 – Izbový snímač; 15 – Spätný ventil; 16 – Chladiaca špirála; 17 – Ventil BVTS; 18 – Filter; 19 – Vykurovanie ÚK2; 20 – Automatický odvzdušňovač; 21 – Manometer;
T1 – Snímač tepl. kotla; T2 – Snímač tepl. návratu; T3 – Snímač tepl. ÚK1; T4 – Snímač tepl. TÚV; T5 – Snímač vonkajšej tepl.; T6 – Snímač tepl. ÚK2;

Príklad schémy s ventilom DBV v inštalácii.
Schéma určená pre ovládače Touch/Slim/Select/Carbon Control

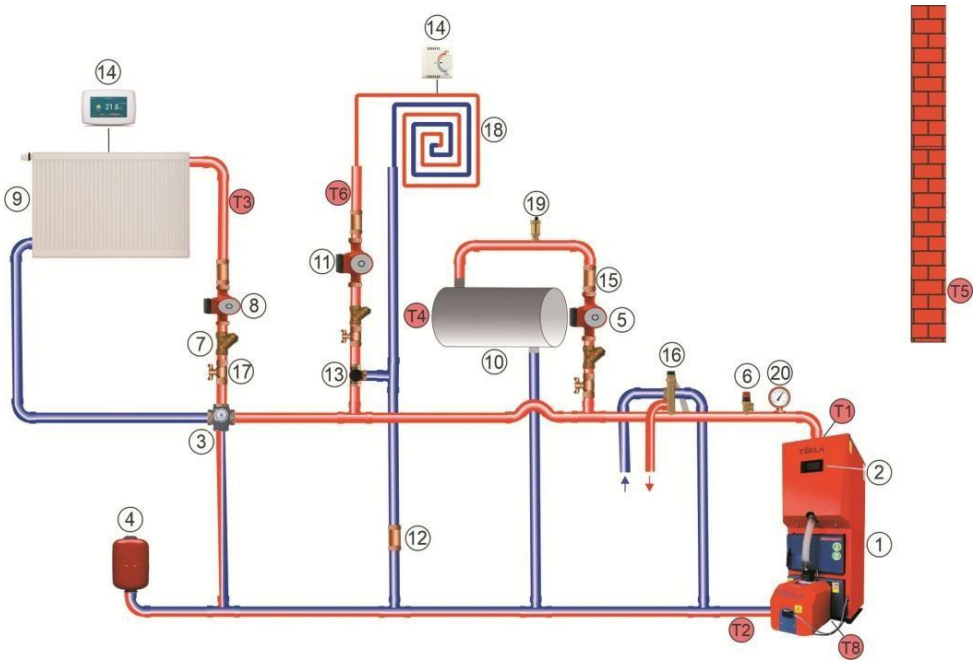

1 – Kotol; 2 – Ovládač kotla; 3 – Štvorcestný zmiešavací ventil s pohonom; 4 – Uzavretý expanzný zásobník; 5 – Čerpadlo TÚV; 6 – Bezpečnostný ventil 1;5 bar; 7 – Filter; 8 – Čerpadlo ÚK1; 9 – Vykurovanie ÚK1; 10 – Nádrž TÚV; 11 – Čerpadlo ÚK2; 12 – Spätný ventil;

13 – Trojcestný zmiešavací ventil s pohonom; 14 – Izbový snímač; 15 – Spätný ventil; 16 – Ventil DBV-1; 17 – Ventil; 18 – Vykurovanie ÚK2; 19 – Automatický odvzdušňovač; 20 – Manometer;
T1 – Snímač tepl. kotla; T2 – Snímač tepl. návratu; T3 – Snímač tepl. ÚK1; T4 – Snímač tepl. TÚV; T5 – Snímač vonkajšej tepl.; T6 – Snímač tepl. ÚK2; T8 – Snímač tepl. podávača.

Príklad schémy inštalácie s akumulačným zásobníkom.
Dedikovaná schéme pre ovládač Touch a Slim s rozširujúcim modulom

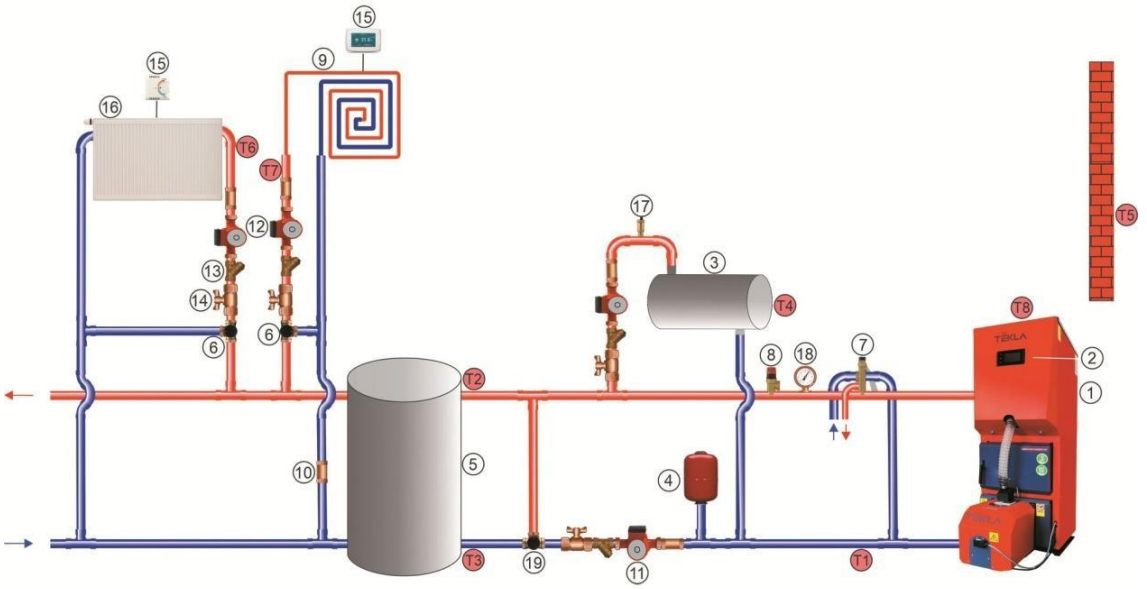

1 – Kotol; 2 – Ovládač kotla; 3 – Nádrž TÚV; 4 – Uzavretý expanzný zásobník; 5 – Akumulačný zásobník; 6 – Trojcestný zmiešavací ventil s pohonom; 7 – Ventil DBV; 8 – Bezpečnostný ventil 1;5 bar; 9 – Vykurovanie ÚK2; 10 – Spätný ventil; 11 – Čerpadlo na napájaní; 12 – Čerpadlo ÚK; 13 – Filter; 14 – Ventil; 15 – Izbový snímač; 16 – Vykurovanie ÚK1; 17 – Automatický odvzdušňovač; 18 – Manometer; 19 – Termostatický ventil alebo ventil s pohonom iba s Touch + modul mini;
T1 – Snímač tepl. návratu; T2 – Snímač tepl. akumulačného zásobníka (vrch); T3 – Snímač tepl. akumulačného zásobníka (spodok); T4 – Snímač tepl. TÚV; T5 – Snímač vonkajšej tepl.; T6 – Snímač tepl. ÚK1; T7 – Snímač tepl. ÚK2; T8 – Snímač tepl. kotla;

Príklad schémy s hydraulickou spojkou.
Schéma určená pre ovládač Touch.

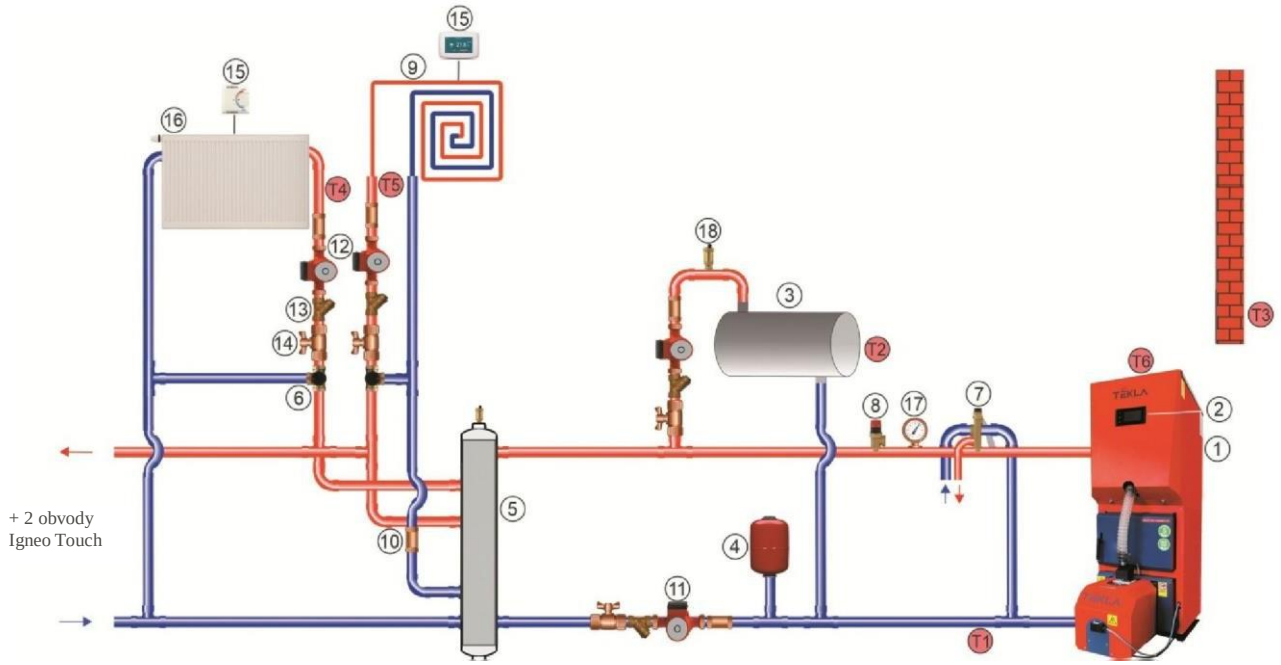

1 – Kotol; 2 – Ovládač kotla; 3 – Nádrž TÚV; 4 – Uzavretý expanzný zásobník; 5 – Hydraulická spojka; 6 – Trojcestný zmiešavací ventil s pohonom; 7 – Ventil DBV; 8 – Bezpečnostný ventil 1;5 bar; 9 – Vykurovanie ÚK2; 10 – Spätný ventil; 11 – Čerpadlo na napájaní; 12 – Čerpadlo ÚK; 13 – Filter; 14 – Ventil; 15 – Izbový snímač; 16 – Vykurovanie ÚK1; 17 – Manometer; 18 – Automatický odvzdušňovač;

T1 – Snímač tepl. návratu; T2 – Snímač tepl. TÚV; T3 – Snímač vonkajšej tepl.; T4 – Snímač tepl. ÚK1; T5 – Snímač tepl. ÚK2; T6 – Snímač tepl. kotla.

Príklad schémy nádrže TÚV v nádrži pre Igneo Touch

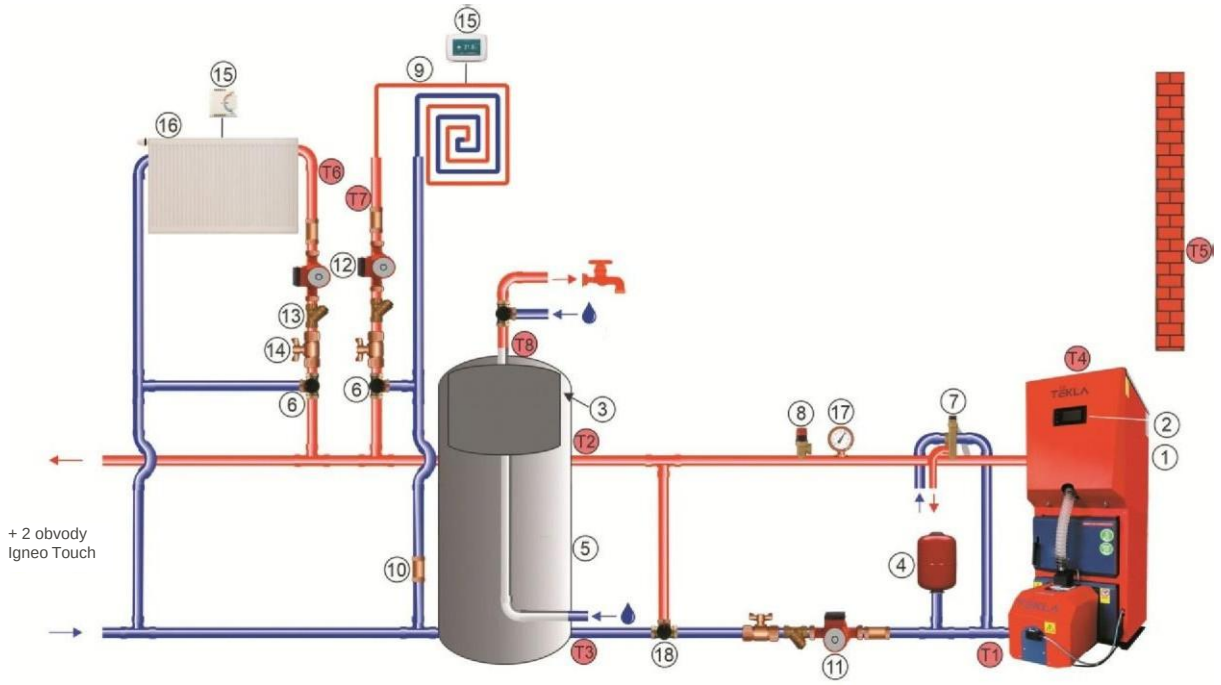

1 – Kotol; 2 – Ovládač kotla; 3 – Nádrž TÚV; 4 – Uzavretý expanzný zásobník; 5 – Akumulačný zásobník; 6 – Trojcestný zmiešavací ventil s pohonom; 7 – Ventil DBV; 8 – Bezpečnostný ventil 1;5 bar; 9 – Vykurovanie ÚK2; 10 – Spätný ventil; 11 – Čerpadlo na napájaní; 12 – Čerpadlo ÚK; 13 – Filter; 14 – Ventil; 15 – Izbový snímač; 16 – Vykurovanie ÚK1; 17 – Manometer; 18 – Termostatický ventil alebo ventil s pohonom iba s Touch + modul mini;
T1 – Snímač tepl. návratu; T2 – Snímač tepl. akumulačného zásobníka (vrch); T3 – Snímač tepl. akumulačného zásobníka (spodok); T4 – Snímač tepl. kotla; T5 – Snímač vonkajšej tepl.; T6 – Snímač tepl. ÚK1; T7 – Snímač tepl. ÚK2; T8 – Snímač tepl. TÚV.

Príklad schémy inštalácie s nádržou TÚV s jedným vykurovacím obehom.
Schéma určená iba pre kotly DRACO BIO COMPACT FII GP.

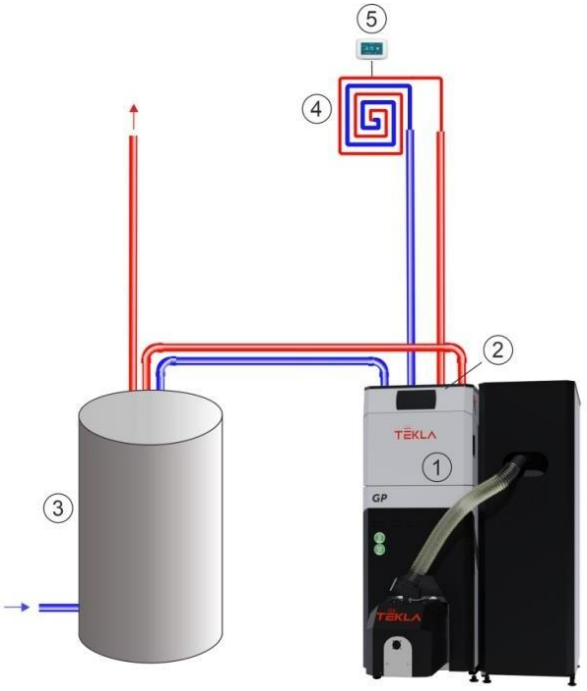

1 – Kotol; 2 – Ovládač kotla; 3 – Nádrž TÚV; 4 – Vykurovanie ÚK; 5 – Izbový snímač;
* Kotol má uzavretý membránový expanzný zásobník s objemom 8 l. Ak vodný objem hydraulickej inštalácie presahuje 80 litrov, dodatočne namontujte vhodný membránový expanzný zásobník príslušne podľa objemu inštalácie ÚK.

Príklad schémy inštalácie s nádržou TÚV a s dvoma obehmi.
Schéma určená iba pre kotly DRACO BIO COMPACT FII GP.

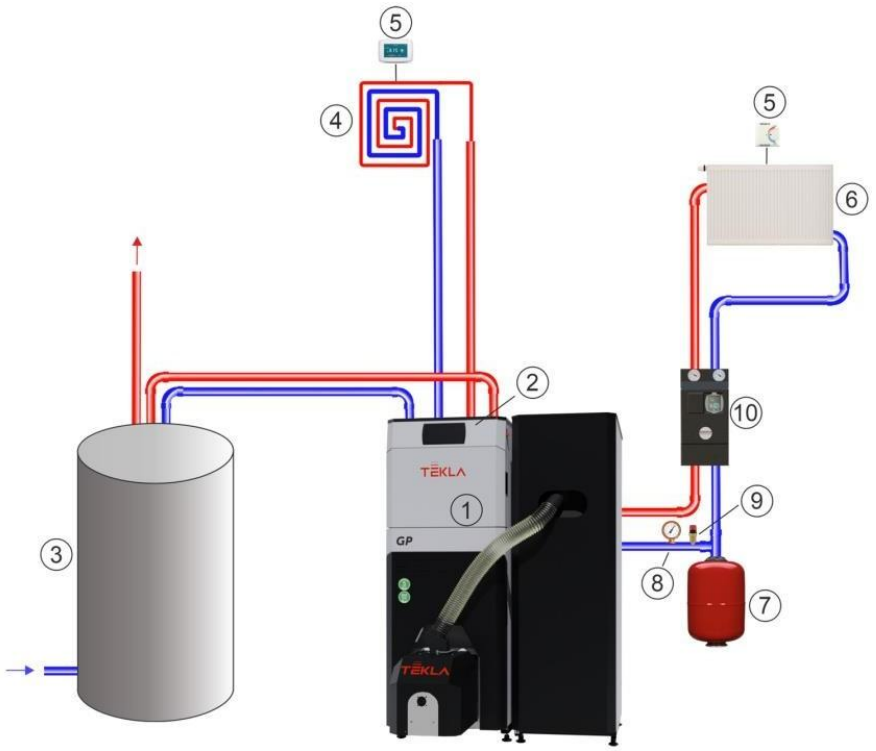

1 – Kotol; 2 – Ovládač kotla; 3 – Nádrž TÚV; 4 – Vykurovanie ÚK1; 5 – Izbový snímač; 6 – Vykurovanie ÚK2; 7 – Uzavretý expanzný zásobník; 8 – Manometer; 9 – Bezpečnostný ventil; 10 – Súprava čerpadiel druhého obehu ÚK so zmiešavacím ventilom s pohonom.
* Kotol má uzavretý membránový expanzný zásobník s objemom 8 l. Ak vodný objem hydraulickej inštalácie presahuje 80 litrov, dodatočne namontujte vhodný membránový expanzný zásobník príslušne podľa objemu inštalácie ÚK.

Montáž kotla v uzavretom systéme vykonajte v súlade s projektom inštalácie vykonanom oprávneným projektantom.

Všetky ochranné moduly musia byť zvolené v súlade s normou PN-B-02414:1999.

V prípade kotlov, ktoré sú montované v uzavretých systémoch, vyžadované sú:
- bezpečnostný ventil;
- uzavretý expanzný zásobník;
- zariadenie odoberajúce tepelný výkon (chladiaca špirála spolu s ventilom BVTS alebo ventil DBV).

Odporúčame, aby v systéme bola namontovaná tepelná ochrana kotla (štvorcestný ventil, čerpadlo na návrate ap.).

V uzavretých systémoch musí byť namontovaný bezpečnostný ventil, ako aj spoľahlivé zariadenie na odber nadbytočného tepla, napr. chladiaca špirála.

17 OBSLUHA A PREVÁDZKA

17.1 Spustenie kotla

Predtým, než kotol spustíte, skontrolujte:

a) správnosť vykonania inštalácie ústredného kúrenia (ÚK);
b) či je systém naplnený vodou;
c) tesnosť systému;
d) správnosť pripojenia ku komínu;
e) správnosť fungovania vetrania;
f) správnosť fungovania termostatických ventilov;
g) spôsob pripojenia kotla k el. sieti.

Voda určená na napĺňanie kotla a inštalácie ústredného kúrenia musí byť čistá, bez agresívnych chemických zlúčenín, a bez oleja. Jej tvrdosť musí spĺňať požiadavky platných predpisov a noriem. Ak nespĺňa požiadavky ohľadne tvrdosti, musí byť chemicky upravená. Nepoužívajte v systéme príliš tvrdú vodu, keďže v opačnom prípade sa začne usadzovať vodný kameň, ktorý znižuje účinnosť a môže dôjsť až k poškodeniu kotla.
Vykurovacia inštalácia musí byť pred prvým naplnením kotla náležite prepláchnutá, s cieľom odstrániť prípadné nečistoty, ktoré môžu narušiť prácu kotla či poškodiť ho.
Voda v expanznom zásobníku v otvorených systémoch má priamy kontakt s ovzduším, dochádza k jej vyparovaniu a môže postupne klesať množstvo vody v systéme.
Počas vykurovacej sezóny udržiavajte stály objem vody v systéme, a tiež zabezpečte, aby bol vykurovací systém odvzdušňovaný. Vodu z kotla nikdy nevypúšťajte, iba keď je to skutočne nevyhnutné, napr. pri oprave ap. Vypustenie vody a jej opätovné naplnenie zvyšuje riziko vzniku korózie a usadzovania vodného kameňa.

Pravidelne kontrolujte množstvo vody v inštalácii. Keď je to potrebné, vodu doplňte, avšak iba keď je kotol vychladnutý, keďže v opačnom prípade sa môže poškodiť výmenník.
Spoločnosť TEKLA nezodpovedá za následky použitia iného vykurovacieho média než voda.

17.2 Rozpaľovanie a zhasínanie kotla:

Kotol môžu obsluhovať iba dospelé osoby, ktoré sa vopred oboznámili s používateľkou príručkou.
V blízkosti kotla nesmú byť deti bez dozoru dospelej osoby.
Vonkajšie povrchy kotla môžu byť horúce – obsluhu kotla vykonávajte vo vhodných ochranných rukaviciach.
Na rozpaľovanie v žiadnom prípade nepoužívajte žiadne ľahko horľavé kvapaliny.

Pred rozpálením kotla v automatickom režime:

i. Skontrolujte, či je v systéme dostatočné množstvo vody;
ii. Naplňte zásobník palivom;
iii. Skontrolujte umiestnenie keramických katalyzátorov;
iv. Zapnite kotol (ovládač),

Na ovládačoch Estyma, ktoré štandardne tvoria súpravu horáka, zadajte menovitú výhrevnosť používaného paliva, a tiež môžete nastaviť čas podávania paliva pri stopercentnom výkone horáka. V konečnom dôsledku, trvanie podávania paliva a trvanie prestojov počas práce určuje ovládač pri modulácii. Nezabúdajte, že kvalita aj typ peliet ovplyvňuje množstvo paliva, ktoré podáva podávač zo zásobníka do horáka na danú jednotku času.

Po zapnutí kotla (ovládača), horák riadený ovládačom ESTYMY pracuje v nasledovných fázach:

a) snímač plameňa (foto) zasiela do ovládača informáciu o nedetegovaní plameňa,
b) čistenie horáka (prefúkanie),
c) vstupné zasypanie – podávanie paliva,
d) zapína sa zapaľovač a dúchadlo,
e) zapálenie paliva,
f) snímač plameňa (foto) zasiela do ovládača informáciu o detegovaní plameňa,
g) vypnutie zapaľovača,
h) zvýšenie výkonu dúchadla s cieľom rozpáliť ohnisko,
i) automatická práca – pravidelné dopĺňanie paliva (horák pracuje s modulovaným výkonom),
j) dosiahnutie zadanej teploty,
k) zhasínanie (prefúkanie),
l) po klesnutí teploty pod zadanú teplotu, cyklus sa opakuje.

17.3 Prevádzka kotla

	Kotly DRACO sú automatické kotly, avšak vyžadujú, aby používateľ vykonával isté obslužné práce a údržbu, a dohliadal na činnosť kotla a celej inštalácie.

Prevádzka kotlov série DRACO, ktoré sú spustené v automatickom režime, sa obmedzuje na pravidelné dopĺňanie paliva v zásobníku, odstraňovanie popola a sadzi, a tiež na nastavovanie parametrov práce prostredníctvom ovládača. Pravidelne dopĺňajte palivo v zásobníku. V dôsledku malého množstva paliva, alebo ak sa palivo úplne minie, môže dôjsť k preniknutiu žeravých uhlíkov a zadymeniu zásobníka.

17.4 Údržba a čistenie

Nezabúdajte, pevné čiastočky (sadza, prach, popol), ktoré vznikajú pri horení, a ktoré sa usadzujú na vnútorných povrchoch kotla, znižujú efektívnosť výmeny tepla a zároveň sa výrazne zvyšuje riziko zapálenia sadzí a smoly v dymovodoch a komíne. Môže to viesť k požiaru, poškodeniu komína a stien budovy. Aby bola zachovaná optimálna účinnosť výmenníka, odporúčame, aby ste čistenie vykonávali aspoň raz za týždeň. Kotol môžete začať čistiť až vtedy, keď je vyhasnutý a dostatočne vychladnutý. Kotol aspoň 1 hodinu pred čistením prestaňte používať (vypnite). Vždy pred začatím čistenia veľmi opatrne vytiahnite keramické alebo betónové katalyzátory, a postavte ich zvislo, manipulujte s nimi veľmi opatrne, aby ste ich nepoškodili.
Vytiahnutý teplý katalyzátor neklaďte plocho na podlahe, keďže v takej polohe môže prasknúť. A na poškodenia tohto typu sa záruka nevzťahuje.

	Vonkajšie povrchy kotla môžu byť horúce – obsluhu kotla vykonávajte vo vhodných ochranných rukaviciach

Vnútorné povrchy výmenníka sa čistia cez dvierka. Okrem čistenia vnútorných povrchov výmenníka, rovnako dôležité je udržiavanie v čistote sopúcha kotla, ako aj dymovodu, ktorý spája sopúch a komín. V kotloch so snímačom spalín môžete na regulátore nastaviť teplotu, pri ktorej sa má na displeji zobraziť informácia o potrebe vyčistenia výmenníka.

V kotloch série BIO pravidelne kontrolujte čistotu vo vnútri tuby horáka. Usadzovanie popola a prachu na tomto mieste môžu viesť k upchatiu zárezov v rošte. V dôsledku dochádza k narušeniu správneho obehu vzduchu v horáku, čo následne vedie k nesprávnemu priebehu horenia. Aspoň raz za týždeň, kutáčom dodaným spolu s kotlom, prečistite rošt horáka.

Pravidelne čistite tiež snímač plameňa (foto). Prach, ktorý vzniká pri práci horáka, môže sa usadzovať na snímači, čo následne ruší jeho fungovanie. Keď chcete vyčistiť snímač, odskrutkujte revíziu a cez revízny otvor ho jemne pretrite jemnou handričkou.

Horáky Fireblast majú v štandarde pohyblivé rošty. Avšak to neoslobodzuje používateľa od jeho povinnosti pravidelne kontrolovať čistotu roštu, a tiež kontrolovať, či systém automatického čistenia funguje správne.
Aspoň raz za týždeň skontrolujte, napriek tomu, že systém automatického čistenia roštu funguje správne, či na rošte nevznikli karbidy, ktoré sťažujú horenie, a keď je to potrebné, ručne ich odstráňte.

Pri používaní horákov série Fireblast, aspoň raz za tri mesiace stiahnite plášť, odskrutkujte revíziu a skontrolujte, či vzduch vo vnútri horáka prúdi správne. Keď je to potrebné, nečistoty, ktoré blokujú prúdenie, odstráňte.

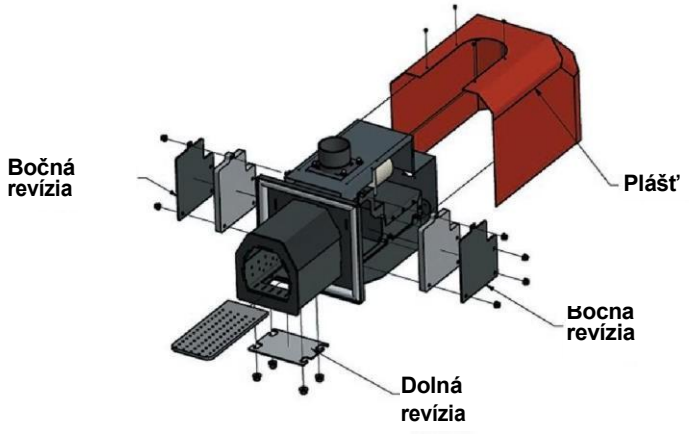

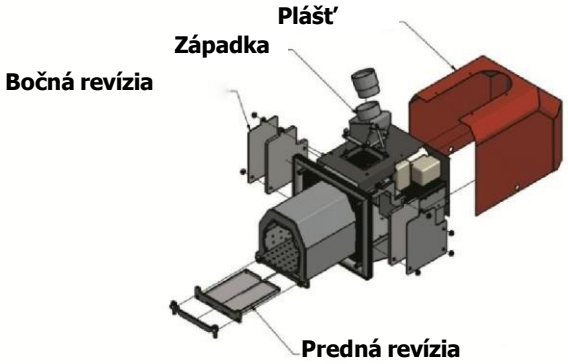

Ak palivo obsahuje nečistoty (kamene, kúsky kovu ap.), závitovkový podávač sa môže zablokovať a môže sa roztrhnúť ochranná skrutka. V takom prípade prevod funguje normálne, avšak závitovka sa nekrúti. Keď chcete odstrániť príčinu zablokovania podávača, vypnite kotol, odpojte ho od el. napätia, nájdite príčinu blokády a odstráňte ho, a potom namontujte novú skrutku.

Spoločnosť TEKLA nezodpovedá za poškodenia vzniknuté v dôsledku používania znečisteného paliva.

Aspoň raz za dva týždne skontrolujte, a keď je to potrebné vyčistite pohon systému.

Bezpodmienečne, počas dlhšieho prestoja (počas letnej sezóny), z podávacieho systému a zásobníka vyberte všetko palivo, a nechajte otvorené všetky dvierka kotla a veko zásobníka.

Pri používaní kotla sa prirodzene opotrebúvajú tesniace prvky dvierok. Aby ste predišli závanu spalín (dymu) z kotla do kotolne, starajte sa, aby boli vždy tesné. Sila prítlaku dvierok sa dá nastaviť pántami. Rovnako dôležité je, aby revízie sopúcha

boli upevnené tesne, keďže v dôsledku prípadnej netesnosti na tomto mieste dôjde k nasávaniu falošného vzduchu, čo značne zhoršuje prácu kotla.

Kotly KOMFORT majú dve dvierka, ktoré poskytujú prístup do vnútra kotla, čo používateľom uľahčuje vykonávanie všetkých činností, ktoré sa musia vykonávať pri prevádzke kotla. Pravidelné čistenie výmenníka sa vykonáva cez horné dvierka. Dolné dvierka otvárajte iba pri vykonávaní servisu – pred ich otvorením zdemontujte držiak vonkajšieho popolníka.

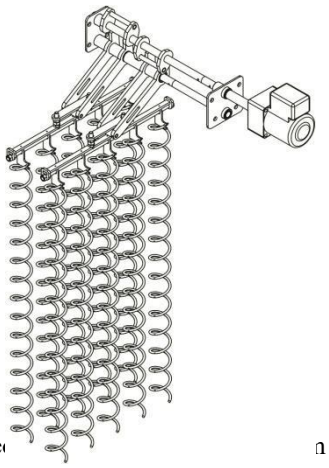

Tento kotol má automatické čistenie zvislých prietokov spalín výmenníka s použitím turbulátorov spalín, ktoré sú umiestnené v zadnej rúrovej časti výmenníka, ako aj automatické odstraňovanie popola, ktoré sa pravidelne vykonáva.

Úlohou turbulátorov je predĺžiť cestu spalín, a vďaka tomu zväčšiť celkovú tepelnú efektívnosť kotla, ako aj očisťovať rúry so zvyškov po procese spaľovania. Aspoň raz za rok zdemontujte hornú revíziu a skontrolujte čistotu ako aj stav turbulátorov (môžete to vykonať samostatne alebo zadať autorizovanému servisu). Náležite čisté musia byť tiež steny výmenníka v hornej spaľovacej komore, tiež mechanicky odstráňte zvyšky popola, ktoré ne n odstraňovania popola.

V prípade kotlov série KOMFORT odporúčame, aby bola servisná kontrola vykonávaná raz ročne.

Podľa množstva spaľovaného paliva, pravidelne vyprázdňujte nádobu na popol.

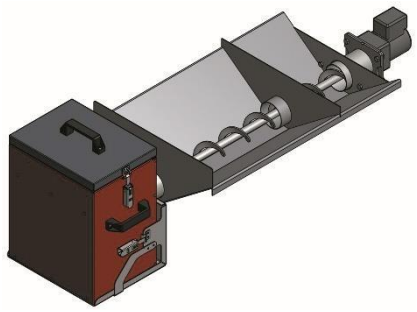

Pri dlhšom prestoji používania kotla, napr. po skončení vykurovacej sezóny, bezpodmienečne dôkladne vyčistite celý kotol a dymovody. Kotolňa musí byť udržiavaná v náležitej čistote, a musí byť suchá. Odporúčame, aby ste kotol počas prestoja nechali s odchýlenými dvierkami. Odporúčame, aby ste ovládač neodpájali od el. napätia, a to ani pri dlhšom prestoji používania kotla.

18 *POUŽÍVANIE OCHRÁN SPIATOČKY (štvorcestné ventily, čerpadlá na návrate, protikondenzačné ventily)*

Štvorcestný zmiešavací ventil slúži na regulovanie prietoku kvapaliny. Používa sa predovšetkým v inštaláciách ÚK na nastavovanie teploty vykurovacej vody a TÚV, a tiež na zvyšovanie teploty vody vracajúcej do kotla. Môže sa používať so všetkými typmi kotlov, predovšetkým s kotlami na pevné palivo s automatickým alebo ručným nakladaním, ako aj vo všetkých vykurovacích systémoch.

Štvorcestný ventil znižuje prevádzkové náklady, a spája v sebe dve funkcie:

- mieša teplú vodu zo zdroja tepla (kotla) s chladnejšou vodou, ktorá sa vracia s vykurovacieho systému. Táto funkcia umožňuje plynulo nastavovať teplotu vykurovacej vody adekvátne k potrebám vykurovacieho systému. Umožňuje získať vyššiu teplotu v zásobníku voči teplote vody v radiátoroch, takým spôsobom sa dá znížiť teplota v interiéri bez toho, aby sa znížila teplota v kotle.
- chráni kotol pred koróziou následkom nízkej teploty, čo značne predlžuje životnosť kotla. Minimalizuje rozdiel medzi teplotou vychádzajúcej vody voči teplote vracajúcej vody, čo umožňuje vyhnúť sa rosnému bodu a tak udržať v kotle optimálnu teplotu pre jeho životnosť.
-

Používanie štvorcestného ventila nie je jednou zo záručných požiadaviek – avšak jeho namontovanie spolu s pohonom umožňuje získať predĺženú záruku. Namontovanie štvorcestného ventila spolu s pohonom v inštalácii pripojenej ku kotlu, je

možné znížiť prevádzkové náklady, a to vďaka uskladneniu nadbytočného tepla, a tiež lepšie parametre spaľovania paliva pri vyššej teplote, a to umožňuje ušetriť palivo a predĺžiť čas medzi jednotlivými nakladaniami.

Čerpadlo na návrate pomáha udržať zadanú teplotu na návrate do kotla. Podobne ako štvorcestný ventil, chráni kotol pred koróziou následkom nízkej teploty, a tiež zvyšuje účinnosť kotla, vďaka dôkladnejšiemu miešania vody v kotle.

Spoločnosť TEKLA nezodpovedá za nečistoty, ktoré sa vytvárajú na povrchoch výmenníka, spôsobené príliš nízkou prevádzkovou teplotou kotla, tzn. pod +55 °C. Odporúčame, aby ste používali štvorcestný ventil s pohonom – také riešenie zlepšuje parametre spaľovania a umožňuje znížiť prevádzkové náklady kotla. Namontovanie (a používanie) štvorcestného ventila s pohonom umožňuje získať dlhšiu 5-ročnú záručnú lehotu. V prípade kotlov série Tytan Bio namontovanie štvorcestného ventila s pohonom je jednou zo záručných podmienok správneho fungovania kotla.

Antikondenzačné ventily sú určené na ochranu kotlov na pevné palivo pred príliš nízkou teplotou média, ktoré sa vracia z inštalácie. Rovnako ako štvorcestné ventily či čerpadlá na návrate, chránia kotol pred koróziou následkom nízkej teploty. Na ventile sa nastavuje požadovaná teplota návratu. V prípade, ak klesne teplota na návratu pod zadanú hodnotu, ventil zabezpečuje prívod média s vyššou teplotou z napájania, a jeho premiešanie so studeným médiom, ktoré sa vracia z inštalácie, a tak zvýšiť teplotu média na návrate. Keď sa teplota zvýši a dosiahne zadanú hodnotu, uzatvorí sa prietok teplého média z napájania.

Požiadavky týkajúce sa montáže štvorcestného ventila a minimálne priemery rúr.

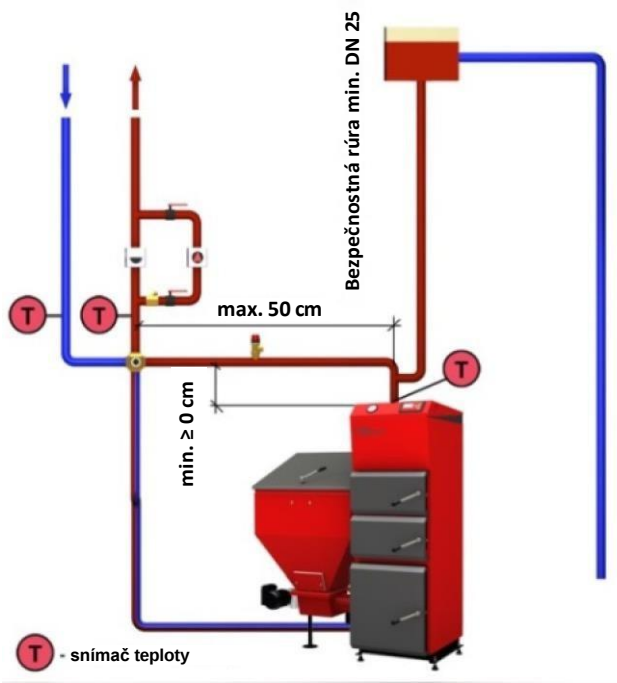

Minimálny priemer rúr kotlovej inštalácie:

1. Výkon 10 ÷ 25 kW: meď min. 35 mm, oceľ 5/4'', štvorcestný ventil DN32 (odporúčaný DN40).
2. Výkon 35 ÷ 50 kW: meď min. 42 mm, oceľ 6/4'', štvorcestný ventil DN40.
3. Výkon od 75 kW: rúry a štvorcestný ventil min. DN50.

Použite rozdielového ventila závisí od konfigurácie inštalácie, a nie je to záručná podmienka.

19 POKYNY OHĽADNE LIKVIDÁCIE KOTLA

Materiály, z ktorých je vyrobený kotol, môžu byť použité ako zberné suroviny. Preto oceľ, plasty, elektronické prvky ap. odstráňte náležitým spôsobom. Správne odstránenie a zošrotovanie pomáha zmenšiť nepriaznivý vplyv odstraňovaných výrobkov na životné prostredie a ľudské zdravie. Bližšie informácie o správnom spôsobe recyklácie tohto zariadenia vám poskytne miestna samospráva (obecný/mestský úrad, komunálne služby ap.) alebo obchod, v ktorom bol predmetný výrobok kúpený. Správnym odstránením použitých a opotrebovaných výrobkov pomáhate chrániť životné prostredie.

20 NASTAVENIA VÝKONU KOTLOV

Nezabudnite, že každý kotol musí byť nastavený individuálne, podľa potrieb daného vykurovaného objektu, ako aj podľa typu paliva.
V kotloch typu BIO je potrebné zadať menovitú výhrevnosť používaného paliva, a tiež nastaviť trvanie podávania paliva pri stopercentnom výkone horáka. V konečnom dôsledku, trvanie podávania paliva a trvanie prestojov počas práce určuje ovládač pri modulácii. Nezabúdajte, že kvalita aj typ peliet ovplyvňuje množstvo paliva, ktoré podáva podávač zo zásobníka do horáka na danú jednotku času.

Inštalatér, ktorý vykonáva prvé spustenie kotla, musí dôkladne vysvetliť používateľovi spôsob a zásady upravovania nastavení kotla.

18 ZÁVEREČNÉ POZNÁMKY

Vodné kotly zo série DRACO nie sú bezobslužné zariadenia, vyžadujú, aby používateľ vykonával isté obslužné práce a údržbu.

Kotol môže byť namontovaný v otvorenom systéme s maximálnym prevádzkovým tlakom 1,5 bar.

Kotol môžu obsluhovať iba dospelé osoby, ktoré sa vopred oboznámili s používateľkou príručkou.

V blízkosti kotla nesmú byť deti bez dozoru dospelej osoby.

Vonkajšie povrchy kotla môžu byť horúce – obsluhu kotla vykonávajte vo vhodných ochranných rukaviciach.

Pri používaní paliva s vlhkosťou presahujúcou 15 % sa značne znižuje výkon kotla (dokonca na 50 %), a tiež sa niekoľkonásobne znižuje životnosť prvkov výmenníka, systému podávača a dymovodu.

Používanie mokrého paliva môže viesť k usadzovaniu smoly v dymovode, čo môže následne viesť až k požiaru.

Používanie vlhkého alebo nesprávneho paliva môže byť príčinou vzniku korózie na oceľových častí kotla, a môže to byť dôvod straty záruky na tieto prvky.
Nepoužívajte mokré palivo, keďže v opačnom prípade prestáva platiť záruka na zásobník, závitovku a potrubie závitovkového podávača.

Ku každému automatickému kotlu je pripojená osobitná príručka a opis obsluhy ovládača.
Dôkladne sa oboznámte s ich obsahom.

V prípade príliš silného ťahu komína je účinnosť kotla nižšia, zvyšuje sa spotreba paliva a dochádza k prehrievaniu komína.

Spaliny vychádzajúce z nepriechodného (zapchatého) komína sú nebezpečné. Komín, spojku a dymovody udržiavajte v náležitej čistote. Znečistené dymovody a komín môžu viesť k požiaru.

Bezpodmienečne dodržte bezpečné vzdialenosti kotla od ľahko horľavých materiálov, v opačnom prípade hrozí požiar

Popol po vybratí z kotla preložte do žiaruvzdorných nádob s vekom.

Vodu v inštalácii dopĺňajte iba vtedy, keď je kotol vychladnutý.

Časté vypúšťanie vody zo systému zvyšuje riziko vzniku vodného kameňa a zrýchľuje koróziu kotla.

Na rozpaľovanie v žiadnom prípade nepoužívajte žiadne ľahko horľavé kvapaliny.

Aby ste predišli korózii následkom nízkej teploty, podstatné je, aby bola nepretržite zachovaná prevádzková teplota na úrovni min. +55 °C. Odporúčame, aby ste na ľahšie ovládanie prevádzkovej teploty kotla a teploty systému používali štvorcestný ventil alebo čerpadlo na návrate.

Pravidelne dopĺňajte palivo v zásobníku. V dôsledku malého množstva paliva, alebo ak sa palivo úplne minie, môže dôjsť k preniknutiu žeravých uhlíkov a zadymeniu zásobníka.

Bezpodmienečne, počas dlhšieho prestoja, z podávacieho systému a zásobníka vyberte všetko palivo, a nechajte otvorené všetky dvierka a veko zásobníka.

Používateľ je povinný pravidelne kontrolovať čistotu roštu, a tiež kontrolovať, či systém automatického čistenia horáka funguje správne.

Kotolňa musí byť udržiavaná v náležitej čistote, a musí byť suchá.

V žiadnom prípade nezasahujte ani nemeňte konštrukciu kotla, je to zakázané, a hrozí strata záruky.

21 ZÁRUČNÉ PODMIENKY A ZODPOVEDNOSŤ ZA CHYBY VÝROBKU

1) Ručiteľ poskytuje Kupujúcemu záruku na predaný výrobok v súlade so zásadami a podmienkami, ktoré sú stanovené v tejto záruke.
2) Záruka platí iba na území Slovenskej republiky.
3) Záruka sa vydáva na vykurovací kotol pod podmienkou, že za predmet dohody bola uhradená cena v plnej výške, a na adresu výrobcu bola zaslaná kópia správne vyplneného Záručného listu.
4) Záruka sa nevzťahuje na kotol, ak v priebehu 14 dní od dňa prvého spustenia kotla, spoločnosti **TEKLA Slovakia, s.r.o., Gemerská cesta 4/7, 984 01 Lučenec, Slovenská Republika,** nebol zaslaný používateľom správne vyplnený Záručný list, v ktorom sú uvedené všetky požadované informácie, alebo ak v Záručnom liste nie je uvedené číslo kotla, údaje používateľa (meno, priezvisko, adresa, telefón), údaje inštalatéra, hodnoty parametrov nastavenia kotla, typu paliva.
5) Nevyplnený Záručný list, bez všetkých pečiatok, podpisov a zápisov je neplatný. Uvedenie hodnoty komínového ťahu a teploty spalín nie je povinné, avšak je požadované pri nahlasovaní poruchy, ktorá s tým súvisí.
6) Záruka sa nevzťahuje na kotol, ak sa číslo kotla, regulátora alebo prevodového motora nezhodujú s číslami, ktoré sú uvedené v pase kotla. (Počas návštevy servisného technika je dôležité, aby boli zaznamenané zmeny, v opačnom prípade bude záručná oprava zamietnutá).
7) Ručiteľ zaručuje správne fungovanie kotla, ak budú dodržiavané podmienky stanovené v Technickej dokumentácii, predovšetkým čo sa týka parametrov paliva, komínu, kotlovej vody, pripojenia k systému ústredného kúrenia.
8) Záruka sa nevzťahuje na prvky, ktoré sa prirodzene opotrebúvajú, ako sú: skrutky, matice, držiaky, keramické a tesniace prvky, pohyblivé rošty, čistič horáka, deflektor plameňa s hákom, závlačky, čapy, kliny kondenzátory, zapaľovače, lakové povlaky (vnútorné steny kotla a zásobníka paliva), parafínové zátky, tesniace šnúrky. Táto záruka sa tiež nevzťahuje na prvky elektrického vybavenia; na tieto prvky sú udelené osobitné záruky ich výrobcov.
9) V prípade, ak budú počas trvania záručnej lehoty namontované neoriginálne náhradné diely, samostatne vykonané opravy alebo zásady do konštrukcie kotla, poskytnutá záruka prestáva platiť.
10) V kotloch Draco Bio Compact FII GP musia byť na spiatočkách, priamo za kotlom, namontované šikmé filtre s ventilom. V prípade, ak nebudú namontované (používané), prestáva platiť záruka na čerpadlá, ktoré sú namontované v kotle. Hydraulický systém v kotle Draco Bio Compact FII GP je zaplombovaný, v prípade narušenia plomb prestáva platiť záruka udelená na tesnosť systému. Záruka na čerpadlá a pohon, ktoré sú súčasťou hydraulického systému kotla Draco Bio Compact FII GP, je poskytnutá na zásade „door to door“ (od dverí k dverám).
11) Aby bola zabezpečená bezproblémová prevádzka kotla po skončení záručnej lehoty, odporúčame, aby ste používali iba originálne náhradné diely.
12) Záruka, udelená na zariadenie, neplatí, ak reklamovaná porucha vznikla v dôsledku mechanického poškodenia, tepelného poškodenia, pripálenia (napr. poškodenie elastického potrubia v kotloch série BIO v dôsledku preniknutia žeravých uhlíkov z horáka), zaliatia, v prípade príznakov pôsobenia agresívnej atmosféry (vrátane výparov z kanalizačných vpustov), príznakov korózií vzniknutých následkom používania mokrého paliva (závitovka, zásobník paliva, rúra závitovkového podávača), chemických prostriedkov, ako aj príznakov pôsobenia skratov.
13) Záruka sa nevzťahuje na kotly, ktoré boli poškodené v dôsledku:
    a) nesprávnej prepravy vykonanej alebo zadanej Kupujúcim,
    b) montáže vykonanej neoprávnenou osobou,
    c) svojpomocného, nesprávneho vykonania opravy,
    d) nesprávnej prevádzky, ako aj v dôsledku iných príčin, za ktoré výrobca nezodpovedá.

14) Záručná lehota začína plynúť v deň predaja avšak nie dlhšie než 18 mesiacov od dňa výroby (rozhoduje dátum uvedený na predajnom dokumente alebo dátum výroby uvedený v príručke), a je nasledovná:

a) 5 rokov na tesnosť oceľových výmenníkov tepla – kotly série DRACO BIO – pri montáži so štvorcestným ventilom s pohonom, čerpadlom na návrate, antikondenzačným ventilom (termostatickým +45°C), alebo s hydraulickou spojkou.

b) 5 rokov na tesnosť oceľových výmenníkov tepla – kotly série DRACO BIO COMPACT FII – montáži so štvorcestným ventilom s pohonom, čerpadlom na návrate, antikondenzačným ventilom (termostatickým +45°C), alebo s hydraulickou spojkou.

c) 5 rokov na tesnosť oceľových výmenníkov tepla – kotly série DRACO BIO COMPACT FII GP. (Voliteľne 7 rokov).

Výrobca udeľuje záruku predĺženú na 7 rokov na tesnosť výmenníka pod podmienkou, že budú autorizovaným servisom vykonané dve kontroly kotla, a že budú odoslané vyplnené kontrolné listy (vzory sú v používateľskej príručke). Prvá kontrola v treťom roku používania kotla, druhá kontrola pred uplynutím 5 rokov od dňa spustenia kotla. Náklady vykonania kontroly sa určujú individuálne a hradí ich Používateľ kotla. Keď chcete dohodnúť dodatočnú kontrolu, obráňte sa na servis, ktorý vykonal prvé spustenie kotla. Po vykonaní kontroly v priebehu 14 dní pošlite na adresu výrobcu správne vyplnený kontrolný list. V prípade, ak nepošlete správny vyplnený kontrolný list, nezískate predĺženú záruku.

d) 5 rokov na tesnosť oceľových výmenníkov tepla – kotly série KOMFORT – pri montáži so štvorcestným ventilom s pohonom, čerpadlom na návrate, antikondenzačným ventilom (termostatickým +45°C), alebo s hydraulickou spojkou.

e) 10 rokov na tesnosť liatinových článkov kotlov série TYTAN BIO – v prípade montáže so štvorcestným ventilom s pohonom, čerpadlom na návrate, antikondenzačným ventilom (termostatickým +45°C), alebo s hydraulickou spojkou.

f) 2 roky na tesnosť oceľových výmenníkov tepla – kotly série DRACO BIO – v prípade montáže so štvorcestným ventilom s pohonom, čerpadlom na návrate, antikondenzačným ventilom, termostatickým +45°C), alebo s hydraulickou spojkou.

g) 2 roky na tesnosť oceľových výmenníkov tepla – kotly série DRACO BIO COMPACT FII – v prípade montáže štvorcestného ventila bez pohonu, bez čerpadla na návrate, bez antikondenzačného ventila (termostatického +45°C), alebo bez hydraulickej spojky.

h) 2 roky na tesnosť oceľových výmenníkov tepla – kotly série KOMFORT – v prípade montáže so štvorcestným ventilom bez pohonu, bez čerpadla na návrate, bez antikondenzačného ventilu, termostatického +45 °C), alebo bez hydraulickej spojky.

i) 2 roky na tesnosť liatinová články kotlov série TYTAN BIO – v prípade montáže so štvorcestným ventilom bez pohonu, bez čerpadla na návrate, bez antikondenzačného ventilu, (termostatického +45 °C), alebo bez hydraulickej spojky.

j) 2 roky (24 mesiacov) na ostatné prvky a správne fungovanie,

k) 1 rok na liatinové diely a pohyblivé diely, ktoré sú v kotle (otočný rošt, pohyblivý rošt ap.).

l) Výrobca zaručuje správne fungovanie kotla a hydraulickej inštalácie v prípade, ak montáž je vykonaná v súlade so schémami, ktoré sú uvedené v tejto používateľskej príručke, predovšetkým musia byť dodržané prierezy rúr a používanie automatizácie (pohonov) na zmiešavacích ventiloch.

15) V prípade, ak sa objaví porucha, záruka na zariadenie sa predlžuje o čas, ktorý bude potrebný na opravenie, tzn. odstránenie tejto poruchy.

16) Ručiteľ počas trvania záručnej lehoty zaručuje, že bezplatne vykoná opravu, odstráni fyzickú chybu predmetu dohodu, v termíne:

a) 14 dní od dňa nahlásenie, ak odstránenie chyby nevyžaduje výmenu konštrukčných prvkov predmetu dohody,

b) 30 dní od dňa nahlásenie, ak odstránenie chyby vyžaduje výmenu konštrukčných prvkov.

17) Nahlásenie odstránenia fyzickej chyby v rámci záručnej opravy (nahlásenie reklamácie), musí byť vykonané okamžite po zistení (objavení) danej fyzickej chyby.

18) Reklamáciu nahláste na adresu Dodávateľa:

- e-mailová adresa: servis@tekla.sk
- mobilné číslo: +421 908 604 942

zasielajúc vyplnený reklamačný kupón, ktorý môžete vystrihnúť z používateľskej príručky alebo stiahnuť z webového sídla výrobcu. V reklamácii musia byť uvedené nasledujúce informácie:

a) typ, veľkosť kotla, výrobné číslo (údaje sú uvedené na výrobnom štítku a v používateľskej príručke),
b) dátum a miesto nákupu,
c) presný opis poškodenia,
d) systém ochrany kotla (typ expanzného zásobníka),
e) presná adresa a telefónne číslo osoby, ktorá nahlasuje reklamáciu,

Pri skladaní reklamácie, ktorá sa týka nesprávneho spaľovania v kotle, dechtových usadenín, unikania dymu cez násypné dvierka alebo zo zásobník paliva, k reklamácii musí byť pripojená xerokópia kominárskej expertízy potvrdzujúce, že dymovody a komín spĺňajú všetky požiadavky, ktoré sú stanovené v používateľskej príručke pre danú veľkosť kotla. Musí byť tiež uvedená zistená hodnota ťahu komína.

19) Termín vykonania opravy je splnený aj vtedy, keď ručiteľ alebo jeho zástupca je pripravený odstrániť danú poruchu v termíne dohodnutom s Reklamujúcim, avšak nebude môcť opravu vykonať z príčin, za ktoré Ručiteľ nezodpovedá alebo nemôže ovplyvniť (napr. nezabezpečenie náležitého prístupu k zariadeniu, el. energie či vody).

20) V prípade, ak Reklamujúci dvakrát znemožní vykonanie záručnej opravy, napriek tomu, že Ručiteľ bol pripravený vykonať ju, považuje sa to za stiahnutie Reklamujúcim jeho požiadavky, ktorá je predmetom danej reklamácie.

21) Ručiteľ nezodpovedá za nesprávny výber kotla k veľkosti vykurovaných plôch (napr. montáž kotla s príliš nízkym alebo príliš vysokým výkonom v porovnaní s potrebou). Odporúčame, aby ste pri výbere kotla spolupracovali s príslušným projektantom alebo ručiteľom.

22) Záruka sa nevzťahuje na:

a) koróziu oceľových prvkov, ktorá vznikla v dôsledku dlhodobej prevádzky kotla pri teplote vody napájacej systém ÚK pod +60 ˚C,
b) koróziu oceľových prvkov, ktorá vznikla v dôsledku dlhodobej prevádzky kotla pri teplote vody vracajúcej zo systému ÚK pod +45 ˚C,
c) chybnú montáž vykonanú neoprávnenou osobou, predovšetkým v prípade, ak nebudú zachované normy uvedené v PN – 91/B – 02413. Vykurovanie a teplárenstvo,
d) poškodenia kotla, ktoré vznikli v dôsledku napájania systému ÚK vodou s nesprávnou tvrdosťou alebo v dôsledku použitia v systéme iného vykurovacieho média než vody (prepálenie plechov následkom nahromadenia vodného kameňa, prevádzka kotla nasucho),
e) poškodenia, ktoré vznikli následkom rozvarenia kotla, tzn. hasenia kotla vodou,
f) nesprávne fungovanie kotla následkom nesprávneho ťahu komína alebo nesprávne zvoleného výkonu kotla,
g) škody vzniknuté v dôsledku prerušenia el. napätia,
h) používania nekvalitného paliva alebo paliva, ktoré výrobca neodporúča (typ horáka).

23) Ručiteľ môže požadovať od Kupujúceho uhradenie nákladov súvisiacich s neopodstatnenou reklamáciou. Môže tiež požadovať od Kupujúceho uhradenie nákladov na odstránenie fyzickej chyby, ak vznikla následkom nesprávnej prevádzky/používania kotla.

24) Na nepodstatné chyby, ktoré neovplyvňujú úžitkovú hodnotu kotla, záruka sa nevzťahuje.

25) Podmienkou uznania reklamácie je predstavenie dokladu o nákupe, ako aj správne vyplneného záručného listu spolu s reklamačným kupónom.

26) Kotol, ako súčasť vykurovaciemu systému, môže namontovať iba inštalatér, ktorý má všeobecné oprávnenia na vykonávanie inštalačných prác (v záručnom liste musí byť bezpodmienečne uvedený jeho zápis spolu s podpisom a pečiatkou).

27) Prvé spustenie kotla, ako aj všetky opravy a činnosti, ktoré prekračujú rozsah činností používateľa, v súlade s tým, čo je uvedené v používateľskej príručke, môže vykonať výhradne iba autorizovaný servis, náležite zaškolený výrobcom. Vykonanie prvého spustenia kotla je povinné. Náklady týkajúce sa prvého spustenia zahŕňa cena kotla (zákazník hradí náklady na dojazd servisného technika), avšak iba v tom prípade, ak spustenie bude vykonané v priebehu 60 dní od dňa nákupu kotla. Po prekročení tohto termínu, zákazník je povinný uhradiť tak náklady týkajúce sa prvého spustenia, ako aj náklady na dojazd servisného technika.

28) Reklamované elektrické príslušenstvo (mikroprocesorový ovládač, ventilátor), spolu s reklamačným protokolom, zašlite na adresu sídla výrobcu, na náklady Ručiteľa. Ručiteľ sa zaväzuje posúdiť danú reklamáciu a poinformovať Používateľa o výsledku expertízy reklamovaného prvku v priebehu 5 pracovných dní od dňa prevzatia zásielky.

29) Výrobca nezodpovedá za:

a) škody spôsobené výrobky pri jeho prevádzke alebo poruche,
b) zamrznutie inštalácie, ako aj iných prvkov budovy, následkom poruchy kotla, predovšetkým ak k odstávke kotla došlo kvôli chýbajúcemu náhradnému dielu, ktorý sa prirodzene opotrebúva.

30) Záruka sa vzťahuje výhradne iba na poškodenia vyplývajúce zo skrytých výrobných chýb alebo chýb materiálu, pod podmienkou, že:

- kotol bol používaný v súlade s používateľskou príručkou, bolo používané príslušenstvo odporúčané výrobcom,
- kotol nebol zdemontovaný ani upravovaný neoprávnenými osobami,

- nebol zničený (odstránený) výrobný štítok kotla.

V prípade zistenia, že nahlásená reklamácia je neopodstatnená, náklady na služobnú cestu zamestnanca záručného servisu hradí Reklamujúci.

Výmena reklamovaného dielu servisným technikom na bezchybný výrobok nie je totožná so záručnou opravou. V prípade, ak servisný technik nedokáže na mieste, u zákazníka, jednoznačne stanoviť príčinu poruchy, výrobca si vyhradzuje prácu vykonať expertízu s cieľom zistiť presnú príčinu vzniku daného poškodenia. Expertíza bude vykonaná v sídle výrobcu v priebehu 60 dní od dňa vykonania výmeny/opravy. V prípade, ak sa preukáže, že dané poškodenie vzniklo z príčin, ktoré sú nezávislé od výrobcu (napr. nesprávne vykonané pripojenie kotla k inštalácii, zaliatie, skrat v el. sieti, mechanické poškodenia, skraty v inštalácii), výrobca vystaví používateľovi faktúru na príslušnú výmenu/opravu. Faktúra spolu s protokolom z expertízy a z poškodeným dielom budú zaslané používateľovi. V prípade, ak používateľ neuhradí faktúru v lehote splatnosti, bude pozastavená záruka, až do momentu uhradenia danej pohľadávky v plnej výške.

Informačná klauzula pre používateľov kotlov

Správcom osobných údajov je spoločnosť: **TEKLA Slovakia, s.r.o.,** Gemerská cesta 4/7,984 01 Lučenec e-mail: info@tekla.sk **IČO:** 51783487, **IČ DPH:** SK2120791288, **tel.** +421 908 604 942

1. Osobné údaje sú získavané zo záručného listu a zavedené do systému, a následne sú dopĺňané servisnými technikmi na základe vykonávaných zákaziek.
2. Údaje sú spracúvané s cieľom zaručiť vysokú kvalitu popredajnej obsluhy, okrem iného na evidovanie kotlov, informácií o spustení kotla, histórie záručných opráv, ako aj na zlepšovanie servisnej obsluhy zariadení počas záručnej lehoty.
3. Spracúvanie osobných údajov je nevyhnutné na vykonanie dohody (splnenie záručných podmienok), ktorej ste jednou stranou.
4. Na realizáciu vyššie uvedených cieľov, môžu byť spracúvané nasledujúce údaje: meno, priezvisko, adresa, PSČ, mesto/obec, e-mailová adresa, telefónne číslo, údaje o zariadení (typ, model, názov, sériové číslo zariadenia, dátum a miesto nákupu kotla, dátum spustenia kotla), údaje inštalatéra, informácie o opravách, budove a inštalácii.
5. Informujeme, že vaša údaje môžu byť sprístupnené servisným technikom, subdodávateľom, ktorí nám pomáhajú poskytovať servisné služby, ako aj kuriérom.
6. Tieto údaje nebudú profilované. Správca údajov neodovzdáva vaše osobné údaje medzinárodným organizáciám alebo do tretích štátov, ktoré na svojom území nezaručujú náležitú úroveň ochrany osobných údajov.
7. Údaje používateľov budú spracúvané neurčitú lehotu, nie kratšie než do momentu získania informácie o vyradení kotla alebo zariadenia z prevádzky, alebo do momentu podania námietky voči spracúvaniu osobných údajov.
8. Máte právo na prístup k svojim osobným údajov, právo opraviť, doplniť, odstrániť tieto údaje alebo obmedziť spracúvanie.
9. Máte právo podať námietku, žiadať o odstránenie údajov alebo o pozastavenie ich spracúvania. Avšak informujeme, že podanie námietky, požiadavky na odstránenie alebo na obmedzenie spracúvania, môže ovplyvniť úroveň popredajnej obsluhy, ako aj termíny realizácie opráv.
10. Máte právo preniesť vaše osobné údaje k inému správcovi, ako aj právo podať sťažnosť príslušnému dozornému orgánu pre ochranu osobných údajov.

22 STAVY NESPRÁVNEJ PRÁCE KOTLA:

Problém	Príznaky	Porady
Nízka tepelná efektívnosť	Dymové kanály sú zanesené	Vyčistite dymové kanály, skontrolujte priechodnosť komínu.
	Nedostatočné množstvo vzduchu v kotolni	Skontrolujte prívodné kanály zodpovedné za prívod vzduchu do kotolne.
	Príliš vysoký komínový ťah	Obmedzte ťah regulátorom komínového ťahu.
	Spaľovanie nevhodného paliva	Používajte kvalitné palivo
	Nesprávne zvolený výkon kotla	
	Nesprávne vykonaná inštalácia ÚK	
	Problém so správnym fungovaním ovládača, podávača alebo dúchadla	Nastavte horák, skontrolujte správnosť prúdenia vzduchu v horáku, ako aj tesnosť horáka.
Dymenie	Nedostatočný ťah komína	Skontrolujte ťah komína, priechodnosť dymovodu, porovnajte so zápisom v záručnom liste.
	Zanesené dymové kanály	Dôkladne prečistite kotol
	Upchaté vzduchové dýzy horáka	Prepchajte vzduchové dýzy horáka, vyčistite a utesnite horák
	Opotrebované tesnenia dvierok, Netesnosť zásobníka paliva	Zadovážte si nové tesnenia
	Netesné pripojenie kotla ku komínu	Utesnite alebo vymeňte spojovací prvok.
Podávač nefunguje, napriek tomu, že ovládač ukazuje, že funguje.	Napriek tomu, čo ukazuje displej, podávač nepodáva palivo	V menu ovládača „TYP HORENIA" skontrolujte, či je zvolený automatický režim.
		Skontrolujte či podávač nie je zablokovaný – odblokujte.
		Roztrhnutú závlačku/závlačky – vymeňte.
		Skontrolujte snímač STB.
		Skontrolujte kondenzátor motora, vymeňte na nový (iba oprávnené osoby alebo zavolajte servis).
		Skontrolujte, či je podávač správne pripojený (iba oprávnené osoby alebo zavolajte servis).
Ventilátor nefunguje, napriek tomu, že ovládač ukazuje, že funguje	Napriek tomu, čo ukazuje displej, dúchadlo nefunguje	Skontrolujte spojenie napájacieho kábla a dúchadla Skontrolujte koncový vypínač (ak je namontovaný).
		Skontrolujte elektrické pripojenia (iba oprávnené osoby alebo zavolajte servis)
		Opotrebovaný kondenzátor motora, vymeňte na nový (iba oprávnené osoby alebo zavolajte servis)
		Poškodený motor dúchadla, vymeňte dúchadlo na nové alebo zavolajte servis.
		Skontrolujte snímač STB.

Prvé spustenie :

Prosíme obráťte sa na servis s cieľom nahlásiť kotol na spustenie – je to podmienka záruky !!!
Nezabudnite, kotol musí byť spustený v priebehu 60 dní od dňa nákupu !

Tak isto nezabudnite čitateľne vyplniť, podpísať a zaslať na našu adresu záručný list – je to podmienka záruky !!!

Vážený používateľ kotla.

Aby sme vám mohli poskytovať rýchlu a efektívnu servisnú obsluhu, správne a pravdivo vyplňte kópiu Záručného listu a Osvedčenie o kvalite a kompletnosti kotla, následne ich vystrihnite a zašlite na adresu:

TEKLA Slovakia, s.r.o.
Gemerská cesta 4/7
984 01 Lučenec
e-mail: info@tekla.sk

IČO: 51783487
IČ DPH: SK2120791288
tel. +421 908 604 942

Informujeme, že v prípade, ak Záručný list a Protokol o spustení kotla nebudú vyplnené a zaslané v priebehu dvoch týždňov od dňa inštalácie kotla, avšak nie dlhšie než osem mesiacov od dňa nákupu, prestáva platiť udelená záruka na kotol – všetky náklady týkajúce sa servisu, spolu s nákladmi na dojazd servisného technika, v takom prípade hradí používateľ.

Ďakujem za pochopenie.

S úctou,
Predstavenstvo a zamestnanci spoločnosti TEKLA Slovakia, s.r.o. Aktualizácia: 11. Júna 2025

EXEMPLÁR PRE POUŽÍVATEĽA

TEKLA Slovakia, s.r.o.
Gemerská cesta 4/7
984 01 Lučenec
e-mail: info@tekla.sk
IČO: 51783487
IČ DPH: SK2120791288
tel. +421 908 604 942

ZÁRUČNÝ LIST (POUŽÍVATEĽA)

POTVRDENIE KVALITY A KOMPLETNOSTI KOTLA

ÚDAJE KOTLA		
TYP / VÝKON KOTLA		TECHNICKÁ KONTROLA Pečiatka a podpis
SÉRIOVÉ ČÍSLO KOTLA		
DÁTUM VÝROBY		
ÚDAJE PREDAJCU		
NÁZOV / PEČIATKA		
DÁTUM PREDAJA		
ÚDAJE FIRMY, KTORÁ NAMONTOVALA KOTOL		Servisný technik môže v prípade, ak objaví/zistí nejakú nezrovnalosť, odmietnuť vykonať spustenie kotla, čo musí byť náležite zaznamenaná ako poznámka v záručnom liste. Vyplnenie údajov o teplote spalín a komínového ťahu, sú bezpodmienečne vyžadované pri reklamácií ohľadne dymenia kotla alebo zlého horenia.
NÁZOV / PEČIATKA		
DÁTUM MONTÁŽE		
TELEFÓN		
PRVÉ SPUSTENIE / ZAMÝŠĽANÉ PARAMETRE		
ÚDAJE FIRMY, KTORÁ VYKONALA PRVÉ SPUSTENIE		
DÁTUM PRVÉHO SPUSTENIA		
Teplota spalín [°C]		
Ťah komína [Pa]		
ÚDAJE POUŽÍVATEĽA		Používateľ svojím podpisom potvrdzuje, že: • Pri spustení, ktoré vykonal Servis, neboli preukázané žiadne chyby, • Používateľ dostal Používateľskú príručku a návod na montáž kotla, s vyplneným Záručným listom a Osvedčením o kvalite a kompletnosti kotla, • Pri spustení, ktoré vykonal Servis, Používateľ bol zaškolený a chápe zásady prevádzky a obsluhy kotla, a tiež zásady nahlasovania prípadných reklamácií
PRIEZVISKO, MENO		
ADRESA		
E-MAILOVÁ ADRESA		
TELEFÓN		
PODPIS		

POZNÁMKY

Dodatok k Záručnému listu pre zákazníka.

Zápisy o vykonaných záručných a pozáručných opravách	
Vykonaná činnosť	**Podpis, dátum a pečiatka autorizovaného servisu**

VYSTRIHNITE A ZAŠLITE NA ADRESU VÝROBCU

TEKLA®

EXEMPLÁR PRE VÝROBCU

TEKLA Slovakia, s.r.o.
Gemerská cesta 4/7
984 01 Lučenec
e-mail: info@tekla.sk
IČO: 51783487
IČ DPH: SK2120791288
tel. +421 908 604 942

ZÁRUČNÝ LIST (VÝROBCU)

POTVRDENIE KVALITY A KOMPLETNOSTI KOTLA

ÚDAJE KOTLA		TECHNICKÁ KONTROLA Pečiatka a podpis
TYP / VÝKON KOTLA		
SÉRIOVÉ ČÍSLO KOTLA		
DÁTUM VÝROBY		
ÚDAJE PREDAJCU		
NÁZOV / PEČIATKA		
DÁTUM PREDAJA		
ÚDAJE FIRMY, KTORÁ NAMONTOVALA KOTOL		Servisný technik môže v prípade, ak objaví/zistí nejakú nezrovnalosť, odmietnuť vykonať spustenie kotla, čo musí byť náležite zaznamenaná ako poznámka v záručnom liste. Vyplnenie údajov o teplote spalín a komínového ťahu, sú bezpodmienečne vyžadované pri reklamácií ohľadne dymenia kotla alebo zlého horenia.
NÁZOV / PEČIATKA		
DÁTUM MONTÁŽE		
TELEFÓN		
PRVÉ SPUSTENIE / ZAMÝŠĽANÉ PARAMETRE		
ÚDAJE FIRMY, KTORÁ VYKONALA PRVÉ SPUSTENIE		
DÁTUM PRVÉHO SPUSTENIA		
Teplota spalín [°C]		
Ťah komína [Pa]		
ÚDAJE POUŽÍVATEĽA		Používateľ svojím podpisom potvrdzuje, že: • Pri spustení, ktoré vykonal Servis, neboli preukázané žiadne chyby, • Používateľ dostal Používateľskú príručku a návod na montáž kotla, s vyplneným Záručným listom a Osvedčením o kvalite a kompletnosti kotla, • Pri spustení, ktoré vykonal Servis, Používateľ bol zaškolený a chápe zásady prevádzky a obsluhy kotla, a tiež zásady nahlasovania prípadných reklamácií
PRIEZVISKO, MENO		
ADRESA		
E-MAILOVÁ ADRESA		
TELEFÓN		
PODPIS		

POZNÁMKY

Aktualizácia 8. júna 2021

KLAUZULY O ZHODÁCH:

1) *Súhlasím: so pracúvaním mojich osobných údajov spoločnosťou „TEKLA Slovakia, s.r.o.“ s cieľom informovať o kontrolách kotla, prostredníctvom SMS správ (na základe článku 6. ods. 1 písmeno a) GDPR)*

□ *ÁNO* *Podpis používateľa:*

□ *NIE* *.....*

VYSTRIHNITE A ZAŠLITE NA ADRESU VÝROBCU

TEKLA®

EXEMPLÁR PRE VÝROBCU

TEKLA Slovakia, s.r.o.
Gemerská cesta 4/7
984 01 Lučenec
e-mail: info@tekla.sk
IČO: 51783487
IČ DPH: SK2120791288
tel. +421 908 604 942

PROTOKOL O SPUSTENÍ KOTLA Č.……

Pripojenie kotla v systéme:	◻ OTVORENOM	◻ UZAVRETOM
Bezpečnostný ventil	◻ ÁNO.....bar	◻ NIE
Membránový zásobník	◻ ÁNO	◻ NIE
Zariadenie na odber nadbytočnej teploty	◻ ÁNO	◻ NIE
Izbový snímač	◻ VideRoom / CTP02 / CTP02R	◻ Termostat
Vonkajší snímač	◻ ÁNO	◻ NIE
Prívodná ventilácia	◻ ÁNO	◻ NIE
Vývodná ventilácia	◻ ÁNO	◻ NIE
Regulátor ťahu komína	◻ ÁNO	◻ NIE

Tepelná ochrana vody vracajúcej do kotla (štvorcestný zmiešavací ventil s pohonom, čerpadlo na návrate)	◻ ÁNO ◻ NIE	◻ ŠTVORCESTNÝ VENTIL	◻ S POHONOM ◻ BEZ POHONU
		◻ ČERPADLO NA NÁVRATE	
		◻ INÁ OCHRANA (hydraulická spojka, antikondenzačný ventil)	

Schválenie uvedenia kotla do prevádzky:
◻ ÁNO ◻ NIE
Ak NIE, opíšte dôvod a písomne stanovte podmienky spustenia kotla.

Rozmery budovy, počet podlaží	Dĺžka……Šírka……Počet podlaží……
Plocha vykurovaná kotlom [m^2]	
Model a prierez štvorcestného alebo trojcestného ventila * (každého obvodu)	
Priemer rúr napájania a návratu [mm]	
Objem zásobníka TÚV [dm^3]	
Výška a prierez komína [m]	
Prierez a uhol sklonu rúry dymovodu [m^2]	
Dĺžka rúry dymovodu od kotla po komín [m]	

Používateľ podpisujúc protokol súhlasí s jeho opisom.

Servisný technik Používateľ

Dodatočné poznámky/dôležité informácie

*trojcestný ventil v prípade inštalácie s iným spôsobom ochrany návratu

Aktualizácia 8. júna 2021

TEKLA®	Č. ZÁLEŽTOSTI

TEKLA Slovakia, s.r.o. Gemerská cesta 4/7 984 01 Lučenec e-mail: info@tekla.sk **IČO:** 51783487 **IČ DPH:** SK2120791288 **tel.** +421 908 604 942	***REKLAMAČNÝ FORMULÁR***

ÚDAJE KOTLA		**ÚDAJE POUŽÍVATEĽA**	
TYP / VÝKON KOTLA		PRIEZVISKO, MENO	
SÉRIOVÉ ČÍSLO KOTLA		ADRESA	
DÁTUM NÁKUPU			
NÁZOV PREDAJCU			
DÁTUM MONTÁŽE			
NÁZOV INŠTALATÉRA/FIRMY		TELEFÓN	
OPIS NAHLASOVANEJ PORUCHY:		PODPIS POUŽÍVATEĽA: Používateľ svojím podpisom potvrdzuje, že sa oboznámil so záručnými podmienkami, na základe ktorých nahlasuje poruchu	

ODSTRÁNENIE PORUCHY (VYPĹŇA SERVISNÝ TECHNIK)			
DÁTUM PRIJATIA HLÁSENIA		PRIEZVISKO, MENO SERVISNÉHO TECHNIKA	
		ADRESA	
		TELEFÓN	
PORUCHA ZISTENÁ SERVISNÝM TECHNIKOM A SPÔSOB ODSTRÁNENIA PORUCHY:		TYP OPRAVY: □ Záručná oprava □ Platná oprava □ Platná pozáručná oprava	

UKONČENIE PROCESU REKLAMÁCIE		
DÁTUM ODSTRÁNENIA PORUCHY	PODPIS SERVISNÉHO TECHNIKA	PODPIS POUŽÍVATEĽA
		Používateľ svojím podpisom potvrdzuje, že porucha bola odstránená a kotol funguje správne.

TEKLA®	Č. ZÁLEŽTOSTI

TEKLA Slovakia, s.r.o. Gemerská cesta 4/7 984 01 Lučenec e-mail: info@tekla.sk **IČO:** 51783487 **IČ DPH:** SK2120791288 **tel.** +421 908 604 942	***REKLAMAČNÝ FORMULÁR***

ÚDAJE KOTLA		**ÚDAJE POUŽÍVATEĽA**	
TYP / VÝKON KOTLA		PRIEZVISKO, MENO	
SÉRIOVÉ ČÍSLO KOTLA		ADRESA	
DÁTUM NÁKUPU			
NÁZOV PREDAJCU			
DÁTUM MONTÁŽE			
NÁZOV INŠTALATÉRA/FIRMY		TELEFÓN	
OPIS NAHLASOVANEJ PORUCHY:		PODPIS POUŽÍVATEĽA: Používateľ svojím podpisom potvrdzuje, že sa oboznámil so záručnými podmienkami, na základe ktorých nahlasuje poruchu	

ODSTRÁNENIE PORUCHY (VYPĽŇA SERVISNÝ TECHNIK)

DÁTUM PRIJATIA HLÁSENIA		PRIEZVISKO, MENO SERVISNÉHO TECHNIKA	
		ADRESA	
		TELEFÓN	
PORUCHA ZISTENÁ SERVISNÝM TECHNIKOM A SPÔSOB ODSTRÁNENIA PORUCHY:		TYP OPRAVY: □ Záručná oprava □ Platná oprava □ Platná pozáručná oprava	

UKONČENIE PROCESU REKLAMÁCIE

DÁTUM ODSTRÁNENIA PORUCHY	PODPIS SERVISNÉHO TECHNIKA	PODPIS POUŽÍVATEĽA
		Používateľ svojím podpisom potvrdzuje, že porucha bola odstránená a kotol funguje správne.

TEKLA®	Č. ZÁLEŽTOSTI

TEKLA Slovakia, s.r.o.
Gemerská cesta 4/7
984 01 Lučenec
e-mail: info@tekla.sk

IČO: 51783487
IČ DPH: SK2120791288
tel. +421 908 604 942

REKLAMAČNÝ FORMULÁR

ÚDAJE KOTLA		ÚDAJE POUŽÍVATEĽA	
TYP / VÝKON KOTLA		PRIEZVISKO, MENO	
SÉRIOVÉ ČÍSLO KOTLA		ADRESA	
DÁTUM NÁKUPU			
NÁZOV PREDAJCU			
DÁTUM MONTÁŽE			
NÁZOV INŠTALATÉRA/FIRMY		TELEFÓN	
OPIS NAHLASOVANEJ PORUCHY:		PODPIS POUŽÍVATEĽA: Používateľ svojím podpisom potvrdzuje, že sa oboznámil so záručnými podmienkami, na základe ktorých nahlasuje poruchu	

ODSTRÁNENIE PORUCHY (VYPĽŇA SERVISNÝ TECHNIK)

DÁTUM PRIJATIA HLÁSENIA		PRIEZVISKO, MENO SERVISNÉHO TECHNIKA	
		ADRESA	
		TELEFÓN	
PORUCHA ZISTENÁ SERVISNÝM TECHNIKOM A SPÔSOB ODSTRÁNENIA PORUCHY:		TYP OPRAVY: □ Záručná oprava □ Platná oprava □ Platná pozáručná oprava	

UKONČENIE PROCESU REKLAMÁCIE

DÁTUM ODSTRÁNENIA PORUCHY	PODPIS SERVISNÉHO TECHNIKA	PODPIS POUŽÍVATEĽA
		Používateľ svojím podpisom potvrdzuje, že porucha bola odstránená a kotol funguje správne.

YSTRIHNITE A ZAŠLITE NA ADRESU VÝROBCU
Po vykonaní kontroly zašlite na adresu výrobcu alebo pošlite na e-mailovú adresu: servis@tekla.sk s cieľom aktualizovať údaje v databáze servisu.

TEKLA®	*PRAVIDELNÁ KONTROLA KOTLA*
Sériové číslo:……	**Dátum:……**

ČINNOSTI, KTORÉ SA MAJÚ VYKONAŤ PRI KONTROLE KOTLA	**OPIS**
Skontrolovať správnosť vykonania inštalácie. Skontrolovať, či neboli vykonané zmeny, ktoré ohrozujú bezpečnosť.	
Zdemontovať horák s cieľom skontrolovať stav modulov a dielov, a vyčistiť všetko. V prípade, ak je daný prvok opotrebovaný – vymeniť na nový.	
Skontrolovať stav závitovky a prevodového motora, ktoré dodávajú palivo do horáka	
Pri skladaní namazať a utesniť všetky miesta, ktoré to vyžadujú	
Skontrolovať stav ohybného potrubia**	
Skontrolovať stav tesniacej šnúrky	
Skontrolovať systém „hasič"*	
Skontrolovať stav keramických/oceľových platní	
Skontrolovať priechodnosť rúry dymovodu, ktorý spája kotol a komín	
Ak je to potrebné, vyčistiť výmenník	
Skontrolovať elektrické spoje	
Skontrolovať, či fungujú správne všetky vstupy a výstupy ovládača (čerpadlá, podávače, snímače, pohony)	
Vykonať kompletný pracovný cyklu kotla od rozpálenia až po uhasenie, pričom musí byť dosiahnutá zadaná teplota. Ak je to potrebné, upraviť nastavenia horáka	
Urobiť náležité zápisy v záložke „doplnok k záručnému listu", ktorá je v používateľskej príručke.	
Vymenené prvky	
Iné poznámky	

* týka sa kotlov na ekohrášok, ** týka sa kotlov BIO

Podpis autorizovaného servisného technika

.....

Podpis používateľa

.....

VYSTRIHNITE A ZAŠLITE NA ADRESU VÝROBCU
Po vykonaní kontroly zašlite na adresu výrobcu alebo pošlite na e-mailovú adresu: servis@tekla.sk s cieľom aktualizovať údaje v databáze servisu.

TEKLA	*PRAVIDELNÁ KONTROLA KOTLA*
Sériové číslo:……	**Dátum:……**
ČINNOSTI, KTORÉ SA MAJÚ VYKONAŤ PRI KONTROLE KOTLA	**OPIS**
Skontrolovať správnosť vykonania inštalácie. Skontrolovať, či neboli vykonané zmeny, ktoré ohrozujú bezpečnosť.	
Zdemontovať horák s cieľom skontrolovať stav modulov a dielov, a vyčistiť všetko. V prípade, ak je daný prvok opotrebovaný – vymeniť na nový.	
Skontrolovať stav závitovky a prevodového motora, ktoré dodávajú palivo do horáka	
Pri skladaní namazať a utesniť všetky miesta, ktoré to vyžadujú	
Skontrolovať stav ohybného potrubia**	
Skontrolovať stav tesniacej šnúrky	
Skontrolovať systém „hasič"*	
Skontrolovať stav keramických/oceľových platní	
Skontrolovať priechodnosť rúry dymovodu, ktorý spája kotol a komín	
Ak je to potrebné, vyčistiť výmenník	
Skontrolovať elektrické spoje	
Skontrolovať, či fungujú správne všetky vstupy a výstupy ovládača (čerpadlá, podávače, snímače, pohony)	
Vykonať kompletný pracovný cyklu kotla od rozpálenia až po uhasenie, pričom musí byť dosiahnutá zadaná teplota. Ak je to potrebné, upraviť nastavenia horáka	
Urobiť náležité zápisy v záložke „doplnok k záručnému listu", ktorá je v používateľskej príručke.	
Vymenené prvky	
Iné poznámky	

* týka sa kotlov na ekohrášok, ** týka sa kotlov BIO

Podpis autorizovaného servisného technika

.....

Podpis používateľa

.....

KONTAKT:

TEKLA Slovakia, s.r.o.

Gemerská cesta 4/7
984 01 Lučenec

Obchod a predaj:

tel. +421 908 604 942

tel. +421 918 991 602

e-mail:kancelaria@tekla.sk

e-mail: obchod@tekla.sk

Technická podora- servis

Mgr. Roman Krnáč

tel. +421 908 604 942

e-mail: roman.krnac@tekla.sk

Doprajte Vašej TEKLE pravidelný

POSEZÓNNY SERVIS

predĺžite jej ŽIVOT,
sebe ušetríte
peniaze

24/7
SERVICE

Váš servisný technik: .....

Sledujte
nás na: